Закрытое Акционерное Общество «Проектный Институт «Карелпроект»

**ЗАО «ПИ «Карелпроект»**

**Свидетельство**
№ 0001.06-2009-1001011141-П-047 от 18.06.2014 г.
НП «Объединение проектных организаций
Республики Карелия» № СРО-П-047-09112009

**Заказчик – АНО «Валаам»**

# Реставрация и приспособление объекта культурного наследия Федерального значения – корпуса Зимней гостиницы Спасо-Преображенского Валаамского ставропигиального мужского монастыря для восстановления исторической функции

## Раздел III

## Проект реставрации и приспособления

## Конструктивные и объемно-планировочные решения здания Зимней гостиницы в осях 1-17/А-Ж

**357/14-III-1.КР2**

**Том 16**

**часть 2**

| Изм. | № док. | Подп. | Дата |
|---|---|---|---|
| 1 | 119 | | 12.18 |

**Инв. №**

**2015**

Закрытое Акционерное Общество «Проектный Институт «Карелпроект»

# ЗАО «ПИ «Карелпроект»

**Свидетельство**
№ 0001.06-2009-1001011141-П-047 от 18.06.2014 г.
НП «Объединение проектных организаций
Республики Карелия» № СРО-П-047-09112009

**Заказчик – АНО «Валаам»**

## Реставрация и приспособление объекта культурного наследия Федерального значения – корпуса Зимней гостиницы Спасо-Преображенского Валаамского ставропигиального мужского монастыря для восстановления исторической функции

**Раздел III**
**Проект реставрации и приспособления**

**Конструктивные и объемно-планировочные решения здания Зимней гостиницы в осях 1-17/А-Ж**

**357/14-III-1.КР2**
**Том 16**

**часть 2**

**Директор** **В. А. Самохвалов**

**Главный архитектор проекта** **С. М. Ициксон**

| Изм. | № док. | Подп. | Дата |
|---|---|---|---|
| 1 | 119 | | 12.18 |
| | | | |
| | | | |
| | | | |
| | | | |
| | | | |
| | | | |

**Инв. №**

**2015**

Взам. инв. №
Подпись и дата
Инв.№подл.

# Содержание тома 16 часть 2


| Обозначение | Наименование | Примечание |
|---|---|---|
| 1 | 2 | 3 |
| 357/14-III-1.КР2.С | Содержание тома | стр. 2, 3 |
| 357/14-СП | Состав научно-проектной документации | стр. 4…10 |
| 357/14-III-1.КР2-АК | Авторский коллектив тома | стр. 11 |
| | **Текстовая часть** | |
| 357/14-III-1.КР2 | 1. Общая часть | стр.12 |
| | 1.1 Географические и топографические условия | стр.12, 13 |
| | 1.2 Природно-климатические условия | стр.13, 14 |
| | 1.3 Инженерно-геологические и гидрогеологические условия | стр.15, 16 |
| | 2. Конструктивные и объемно-планировочные решения здание Зимней гостиницы | стр.16..25 |
| | 3.Перечень используемой нормативной документации | стр. 26 |
| | **Графическая часть** | |
| 357/14-III-1.КР2 | Комплект чертежей раздела | стр. 27..69 |
| | **Прилагаемые документы** | |
| 357/14-III-1.КР2.ВОР | Ведомость объемов работ | стр. 70…83 |
| | Задание на проектирование | стр. 84…92 |
| | Дополнение к Заданию на проектирование | стр. 93 |
| | Техническая документация на «MasterSeal588» | стр. 94…124 |
| 357/14-III-ПЗУ л.3 | Схема планировочной организации земельного участка М1:500 | стр. 125 |
| | Письмо ООО "СЕНТ" от 18 июля 2016 №205 | стр. 126 |
| | | |


СОГЛАСОВАНО

Взам. инв. №

Подпись и дата

Инв.№подл.

| Изм. | Кол.Уч. | Лист | № док. | Подпись | Дата |
|---|---|---|---|---|---|
| 5 | | Зам. | 346 | | 07.2016 |
| 2 | | Зам. | 336 | | 07.2016 |

357/14-III-1.КР2.С

| | | | |
|---|---|---|---|
| Разраб. | Никитин | | |
| Пров. | Нестеров | | |
| ГАП | Ицикcон С | | |
| Н.контр. | Реут | | |
| Утв. | Иванова | | |

Содержание тома 16 часть 2

| Стадия | Лист | Листов |
|---|---|---|
| П | 1 | 2 |

КАРЕЛПРОЕКТ

| 1 | 2 | 3 |
|---|---|---|
| | Согласование проектной документации по сохранению объекта культурного наследия №3.2-02/826 от 14 января 2016 | стр. 127, 128 |
| | Письмо в Министерство Культуры Республики Карелия №494 от 21.05.2015 по проведению подготовительных и противоаварийных работ на здании Зимней гостиницы, о. Валаам | стр. 129, 130 |
| | Письмо из Министерства Культуры Республики Карелия №2352/11/14/МК ответ на письмо №494 от 21.05.2015 | стр. 131, 132 |
| | Акт государственной историко-культурной экспертизы проектной документации на проведение работ по сохранению объекта культурного наследия федерального значения «Корпус Зимней гостиницы бывшего монастыря, 1851-1856 гг. (уточненное название: «Центральная усадьба Спасо-Преображенского монастыря: Зимняя гостиница»), расположенного по адресу: Республика Карелия, о. Валаам | стр. 133…154 |
| | ТУ 53 66-052-6915009120-2013.<br>Брус клееный из шпона LVL (Laminated veneer lumber) ULTRALAM. | стр. 155…171 |
| | СТО 36554501-021-2010. Деревянные конструкции. Многослойный клееный из шпона материал Ultralam (Ультралам). Общие технические требования. | стр. 172…188 |
| | Сертификаты соответствия | стр. 189…195 |
| | Научно-технический отчет «Исследование многослойного клееного материала из шпона. Общие технические требования» | стр. 196…198 |
| | | |
| | | |

## Состав научно-проектной документации

Добавлено примечание ([O1]): заменить

| № тома | Обозначение | Наименование | Этапы | Приме-чание |
|---|---|---|---|---|
| 1 | 2 | 3 | 4 | 5 |
| **I** | **362/14-ТИ** | **Технический отчет по инженерно-геодезическим изысканиям** | | |
| **II** | **357/14-ГИ** | **Технический отчет по инженерным изысканиям (геология)** | | |
| **III** | **357/14-ЭИ** | **Технический отчет по инженерно-экологическим изысканиям** | | |
| Раздел I. Предварительные работы | | | | |
| ***1*** | ***357/14-I-ПЗ*** | ***Пояснительная записка*** | I-III этапы | Изм.1 |
| ***2*** | ***357/14-I-Ф*** | ***Фотофиксационные материалы*** | I-III этапы | |
| ***3.1*** | ***357/14-I-1.АС, ГП*** | ***Противоаварийные мероприятия по зданию Зимней гостиницы*** | I-II этапы | |
| часть 1 | 357/14-I-1.АС1, ГП | Противоаварийные мероприятия и подготовительные работы по зданию Зимней гостиницы в осях 1-23/Ж-Р | I этап | |
| часть 2 | 357/14-I-1.АС2 | Противоаварийные мероприятия и подготовительные работы по зданию Зимней гостиницы в осях 1-17/А-Ж | II этап | |
| Раздел II. Комплексные научные исследования | | | | |
| ***4*** | ***357/14-II-1.ПЗ*** | ***Пояснительная записка.*** Историко-архивные и библиографические исследования здания Зимней гостиницы | I-II этапы | |
| ***5*** | ***357/14-II-2.ПЗ*** | ***Пояснительная записка.*** Историко-архивные и библиографические исследования здания Женской трапезной | III этап | |
| ***6*** | ***357/14-II-1.ОЧ, 1.ТИ*** | ***Обмерные чертежи здания Зимней гостиницы*** | I-II этапы | |

СОГЛАСОВАНО

Взам. инв. №

Подпись и дата

Инв.№подл.

| Изм. | Кол.Уч. | Лист | №док. | Подпись | Дата |
|---|---|---|---|---|---|
| ГАП | | Ициксон С | | | |
| ГАП | | Ициксон Е. | | | |

**357/14-СП**

Состав научно-проектной документации

| Стадия | Лист | Листов |
|---|---|---|
| П | 1 | 7 |

К А Р Е Л П Р О Е К Т

| 1 | 2 | 3 | 4 | 5 |
|---|---|---|---|---|
| часть 1 | 357/14-II-1.ТИ | Технический отчет по инженерно-геодезическим изысканиям | I этап | |
| часть 2 | 357/14-II-1.ОЧ1 | Обмерные чертежи здания Зимней гостиницы в осях 1-23/Ж-Р | I этап | |
| часть 3 | 357/14-II-1.ТИ2 | Технический отчет по дополнительным инженерно-геодезическим изысканиям | II этап | |
| часть 4 | 357/14-II-1.ОЧ2 | Обмерные чертежи здания Зимней гостиницы в осях 1-17/А-Ж | II этап | |
| ***7*** | ***357/14-II-2.ОЧ*** | ***Обмерные чертежи здания Женской трапезной*** | III этап | |
| часть 1 | 357/14-II-2.ТИ | Технический отчет по инженерно-геодезическим изысканиям по зданию Женской трапезной | | |
| часть 2 | 357/14-II-2.ОЧ | Обмерные чертежи здания Женской трапезной | III этап | |
| ***8*** | ***357/14-II-1.АС*** | ***Архитектурно-конструктивные исследования здания Зимней гостиницы*** | I-II этапы | |
| часть 1 | 357/14-II-1.АС1 | Дополнительные архитектурно-конструктивные исследования | | Изм.1,2 |
| часть 2 | 357/14-II-1.АС2 | Архитектурно-конструктивные исследования здания Зимней гостиницы в осях 1-23/Ж-Р | I этап | Изм.1,2 |
| часть 3 | 357/14-II-1.АС3 | Архитектурно-конструктивные исследования здания Зимней гостиницы в осях 1-17/А-Ж | II этап | Изм.1,2 |
| часть 4 | 357/14-II-1.1.АС | Архитектурно-конструктивные исследования здания Зимней гостиницы, пострадавшего в результате пожара 01 мая 2016 года | I-II этапы | |
| ***9*** | ***357/14-II-2.АС*** | ***Архитектурно-конструктивные исследования здания Женской трапезной*** | III этап | |
| ***9.1*** | ***357/14-II-2.АС1*** | ***Дополнительные архитектурно-конструктивные исследования Женской трапезной*** | III этап | |
| ***10*** | ***357/14-II-1.ИОС*** | ***Обследование внутренних инженерных сетей здания Зимней гостиницы*** | I-II этапы | |

| 1 | 2 | 3 | 4 | 5 |
|---|---|---|---|---|
| часть 1 | 357/14-II-1.ИОС.ОВ1 | Обследование отопления и вентиляции здания Зимней гостиницы в осях 1-23/Ж-Р | I этап | |
| часть 2 | 357/14-II-1.ИОС.ВК1 | Обследование водопровода и канализации здания Зимней гостиницы в осях 1-23/Ж-Р | I этап | |
| часть 3 | 357/14-II-1.ИОС.Э1 | Обследование внутренних электрических сетей здания Зимней гостиницы в осях 1-23/Ж-Р | I этап | |
| часть 4 | 357/14-II-1.ИОС.СС1 | Обследование сетей связи и сигнализации здания Зимней гостиницы в осях 1-23/Ж-Р | I этап | |
| часть 5 | 357/14-II-1.ИОС.ОВ2 | Обследование отопления и вентиляции здания Зимней гостиницы в осях 1-17/А-Ж | II этап | |
| часть 6 | 357/14-II-1.ИОС.ВК2 | Обследование водопровода и канализации здания Зимней гостиницы в осях 1-17/А-Ж | II этап | |
| часть 7 | 357/14-II-1.ИОС.Э2 | Обследование внутренних электрических сетей здания Зимней гостиницы в осях 1-17/А-Ж | II этап | |
| часть 8 | 357/14-II-1.ИОС.СС2 | Обследование сетей связи и сигнализации здания Зимней гостиницы в осях 1-17/А-Ж | II этап | |
| ***11*** | ***357/14-II-2.ИОС*** | ***Обследование внутренних инженерных сетей здания Женской трапезной*** | | |
| часть 1 | 357/14-II-2.ИОС.ОВ | Обследование отопления и вентиляции здания Женской трапезной | III этап | |
| часть 2 | 357/14-II-2.ИОС.ВК | Обследование водопровода и канализации здания Женской трапезной | III этап | |
| часть 3 | 357/14-II-2.ИОС.Э | Обследование внутренних электрических сетей здания Женской трапезной | III этап | |
| часть 4 | 357/14-II-2.ИОС.СС | Обследование сетей связи и сигнализации здания Женской трапезной | III этап | |
| Раздел III. Проект реставрации и приспособления | | | | |
| ***12*** | ***357/14-III-АС*** | ***Эскизный проект реставрации и приспособления*** | I-III этапы | |
| ***13*** | ***357/14-III-ПЗ*** | ***Пояснительная записка*** | | |

| 1 | 2 | 3 | 4 | 5 |
|---|---|---|---|---|
| часть 1 | 357/14-III-1.ПЗ | Пояснительная записка к проекту приспособления здания Зимней гостиницы | I-II этапы | Изм.1, 2 |
| часть 2 | 357/14-III-2.ПЗ | Пояснительная записка к проекту приспособления здания Женской трапезной | III этап | Изм.1, 2 |
| ***14*** | ***357/14-III-ПЗУ*** | ***Схема планировочной организации земельного участка комплекса зданий Зимней гостиницы*** | I-III этапы | Изм.1 |
| ***15*** | ***357/14-III-АР*** | ***Архитектурные решения (приспособление зданий) комплекса Зимней гостиницы*** | | |
| часть 1 | 357/14-III-1.АР1 | Архитектурные решения здания Зимней гостиницы в осях 1-23/Ж-Р | I этап | Изм.1, 2 |
| часть 2 | 357/14-III-1.АР2 | Архитектурные решения здания Зимней гостиницы в осях 1-17/А-Ж | II этап | Изм.1, 2 |
| часть 3 | 357/14-III-2.АР | Архитектурные решения здания Женской трапезной | III этап | Изм.1, 2 |
| ***16*** | ***357/14-III-КР*** | ***Конструктивные и объемно-планировочные решения комплекса Зимней гостиницы*** | | |
| часть 1 | 357/14-III-1.КР1 | Конструктивные и объемно-планировочные решения здания Зимней гостиницы в осях 1-23/Ж-Р | I этап | Изм.1..6 |
| часть 2 | 357/14-III-1.КР2 | Конструктивные и объемно-планировочные решения здания Зимней гостиницы в осях 1-17/А-Ж | II этап | Изм.1..6 |
| часть 3 | 357/14-III-2.КР | Конструктивные и объемно-планировочные решения здания Женской трапезной | III этап | Изм.1,2,5,6 |
| ***17*** | ***357/14-III-1.ИОС*** | ***Решения по инженерному оборудованию здания Зимней гостиницы*** | | |
| часть 1 | 357/14-III-ИОС.ЭС | Наружные сети электроснабжения | | Изм.1,2,3 |
| часть 1.1 | 357/14-III-1.ИОС.ЭО1 | Электрооборудование и электроосвещение здания Зимней гостиницы в осях 1-23/Ж-Р | I этап | Изм.1,2,3 |
| часть 1.2 | 357/14-III-1.ИОС.ЭО2 | Электрооборудование и электроосвещение здания Зимней гостиницы в осях 1-17/А-Ж | II этап | Изм.1,2,3 |
| часть 2 | 357/14-III-ИОС.НВ | Наружные сети водоснабжения | | Изм.1,2,3 |

| 1 | 2 | 3 | 4 | 5 |
|---|---|---|---|---|
| часть 2.1 | 357/14-III-1.ИОС.В1 | Система водоснабжения здания Зимней гостиницы в осях 1-23/Ж-Р | I этап | Изм.1,2,3 |
| часть 2.2 | 357/14-III-1.ИОС.В2 | Система водоснабжения здания Зимней гостиницы в осях 1-17/А-Ж | II этап | Изм.1,2,3 |
| часть 3 | 357/14-III-ИОС.НК | Наружные сети водоотведения | | Изм.1,2,3 |
| часть 3.1 | 357/14-III-1.ИОС.К1 | Система водоотведения здания Зимней гостиницы в осях 1-23/Ж-Р | I этап | Изм.1,2,3 |
| часть 3.2 | 357/14-III-1.ИОС.К2 | Система водоотведения здания Зимней гостиницы в осях 1-17/А-Ж | II этап | Изм.1,2,3 |
| часть 4 | 357/14-III-ИОС.ТС | Наружные сети теплоснабжения | | |
| часть 4.1 | 357/14-III-1.ИОС.ОВ1 | Отопление, вентиляция и кондиционирование воздуха здания Зимней гостиницы в осях 1-23/Ж-Р | I этап | Изм.1, 2 |
| часть 4.2 | 357/14-III-1.ИОС.ОВ2 | Отопление, вентиляция и кондиционирование воздуха здания Зимней гостиницы в осях 1-17/А-Ж | II этап | Изм.1, 2 |
| часть 5 | 357/14-III-ИОС.НСС | Наружные сети связи | | |
| часть 5.1 | 357/14-III-1.ИОС.СС1 | Слаботочные устройства здания Зимней гостиницы в осях 1-23/Ж-Р | I этап | Изм.1,2,3 |
| часть 5.2 | 357/14-III-1.ИОС.СС2 | Слаботочные устройства здания Зимней гостиницы в осях 1-17/А-Ж | II этап | Изм.1,2,3 |
| часть 6.1 | 357/14-III-1.ИОС.ТХ1 | Технологические решения здания Зимней гостиницы в осях 1-23/Ж-Р | I этап | |
| часть 6.2 | 357/14-III-1.ИОС.ТХ2 | Технологические решения здания Зимней гостиницы в осях 1-17/А-Ж | II этап | |
| ***18*** | ***357/14-III-2.ИОС*** | ***Решения по инженерному оборудованию здания Женской трапезной*** | | |
| часть 1 | 357/14-III-2.ИОС.ЭО | Электрооборудование и электроосвещение здания Женской трапезной | III этап | Изм.1,2,3 |
| часть 2 | 357/14-III-2.ИОС.В | Система водоснабжения здания Женской трапезной | III этап | Изм.1,2 |
| часть 3 | 357/14-III-2.ИОС.К | Система водоотведения здания Женской трапезной | III этап | Изм.1,2 |

| 1 | 2 | 3 | 4 | 5 |
|---|---|---|---|---|
| часть 4 | 357/14-III-2.ИОС.ОВ | Отопление, вентиляция и кондиционирование воздуха здания Женской трапезной | III этап | Изм.1, 2 |
| часть 5 | 357/14-III-2.ИОС.СС | Слаботочные устройства здания Женской трапезной | III этап | Изм.1,2,3 |
| часть 6 | 357/14-III-2.ИОС.ТХ | Технологические решения здания Женской трапезной | III этап | |
| ***19*** | ***357/14-III-ПОС*** | ***Проект организации реставрации комплекса Зимней гостиницы*** | I- III этапы | Изм.1 |
| ***20*** | ***357/14-III-2.ПОС*** | ***Проект организации реставрации здания Женской трапезной*** | III этап | Изм.1 (Аннул.) |
| ***21*** | ***357/14-III-ООС*** | ***Перечень мероприятий по охране окружающей среды комплекса Зимней гостиницы*** | I-III этапы | |
| часть 1 | 357/14-III-ООС1 | Пояснительная записка | | |
| часть 2 | 357/14-III-ООС2 | Расчетная часть | | |
| часть 3 | 357/14-III-ОВОС | Оценка воздействия на окружающую среду | | |
| ***22*** | ***357/14-III-1.ПБ*** | ***Мероприятия по обеспечению пожарной безопасности здания Зимней гостиницы*** | I-II этапы | |
| ***23*** | ***357/14-III-2.ПБ*** | ***Мероприятия по обеспечению пожарной безопасности здания Женской трапезной*** | III этап | |
| ***24*** | ***357/14-III-1.ОДИ*** | ***Мероприятия по обеспечению доступа инвалидов к зданию Зимней гостиницы*** | I-II этапы | Изм.1 |
| ***25*** | ***357/14-III-2.ОДИ*** | ***Мероприятия по обеспечению доступа инвалидов к зданию Женской трапезной*** | III этап | Изм.1 |
| ***26*** | ***357/14-III-1.ТБЭ*** | ***Требования по обеспечению безопасной эксплуатации здания Зимней гостиницы*** | I-II этапы | |
| ***27*** | ***357/14-III-2.ТБЭ*** | ***Требования по обеспечению безопасной эксплуатации здания Женской трапезной*** | III этап | |

| 1 | 2 | 3 | 4 | 5 |
|---|---|---|---|---|
| ***28*** | ***357/14-III-1.ЭЭ*** | ***Мероприятия по соблюдению требований энергетической эффективности здания Зимней гостиницы*** | I-II этапы | |
| ***29*** | ***357/14-III-2.ЭЭ*** | ***Мероприятия по соблюдению требований энергетической эффективности здания Женской трапезной*** | III этап | |
| ***30*** | ***357/14-III-СМ*** | ***Сводный сметный расчет*** | | |
| ***31*** | ***357/14-III-1.СМ*** | ***Сводный сметный расчет по зданию Зимней гостиницы*** | I-II этапы | |
| Книга 1 | 357/14-III-1.СМ | Сводный сметный расчет по зданию Зимней гостиницы | I этап | |
| Книга 2 | 357/14-III-1.СМ | Сводный сметный расчет по зданию Зимней гостиницы | II этап | |
| ***32*** | ***357/14-III-2.СМ*** | ***Сводный сметный расчет по зданию Женской трапезной*** | III этап | |
| ***33*** | ***357/14-III-ВОР*** | ***Ведомость объемов работ по комплексу зданий Зимней гостиницы*** | | |
| часть 1 | 357/14-III-1.ВОР1 | Ведомость объемов работ по зданию Зимней гостиницы в осях 1-23/Ж-Р | I этап | |
| часть 2 | 357/14-III-1.ВОР2 | Ведомость объемов работ по зданию Зимней гостиницы в осях 1-17/А-Ж | II этап | |
| часть 3 | 357/14-III-2.ВОР | Ведомость объемов работ по зданию Женской трапезной | III этап | |
| ***34*** | ***357/14-III-ПБ 1,2*** | ***Мероприятия по промышленной безопасности*** | I-III этапы | |

| №№ п/п | Фамилия, имя, отчество | Должность | Степень участия |
|---|---|---|---|
| 1 | Реут Ирина Чеславовна | Начальник отдела | Выполнение пояснительной записки, руководитель авторского коллектива |
| 2 | Ициксон Сергей Меерович | ГАП | Научный руководитель проекта |
| 3 | Иванова Елена Петровна | Главный конструктор | |
| 4 | Ициксон Елена Евгеньевна | ГАП | Архивные и библиографические исследования |
| 5 | Никитин Роман Сергеевич | начальник группы строительных конструкций | Выполнение пояснительной записки, разработка графических материалов |
| 6 | Нестеров Александр Сергеевич | ведущий инженер | Разработка графических материалов |
| 7 | Талькина Татьяна Эриковна | ведущий инженер | Разработка графических материалов |
| 8 | Занько Наталья Викторовна | ведущий инженер | Разработка графических материалов |
| 9 | Ерасков Евгений Леонидович | ведущий инженер | Разработка графических материалов |
| 10 | Демкина Светлана Геннадьевна | ведущий архитектор | Разработка графических материалов |
| 11 | Стариков Александр Сергеевич | инженер 2 категории | Разработка графических материалов |
| 12 | Сысойков Николай Павлович | инженер 2 категории | Разработка графических материалов |
| 13 | Згонникова Ирина Ивановна | инженер 2 категории | Разработка графических материалов |
| 14 | Путкова Татьяна Сергеевна | инженер 2 категории | Разработка графических материалов |
| | | | |

## *1.Общая часть.*

Проектная документация разработана на основании:

- Задания на проектирование;

- «Технического отчета по инженерно-геологическим изысканиям», шифр: 357/14-ГИ, выполненного ЗАО «ПИ «Карелпроект» в период с ноября 2014 г. по ноябрь 2015г.;

- «Технического отчета по инженерно-геодезическим изысканиям», шифр 362/14-ТИ, выполненного ЗАО «ПИ «Карелпроект» в 2014г.;

- «Архитектурно-конструктивных исследований здания Зимней гостиницы в осях 1-23/Ж-Р», шифр 357/14-II-1.АС2, выполненного ЗАО «ПИ «Карелпроект» в 2014 г.;

Проект реставрации и приспособления объекта разработан с выделением этапов работ:

1 этап – часть здания Зимней гостиницы в осях 1-23/Ж-Р;

2 этап – часть здания Зимней гостиницы в осях 1-17/А-Ж;

3 этап – Женская трапезная.

### *1.1 Географические и топографические условия*

Валаамский архипелаг расположен в северо-западной части Ладожского озера и является административно-территориальной единицей Республики Карелия с подчинением органам самоуправления г. Сортавала.

Расстояние до г. Сортавала 42 км, и 60 км до г. Приозерска Ленинградской области. Площадь архипелага 36 км$^2$.

Площадка реконструируемого объекта расположена в западной части острова, примерно в 60 метрах от Спасо-Преображенского монастыря.

Спасо-Преображенский Валаамский ставропигиальный мужской монастырь расположен на наиболее высокой, в северной части острова, возвышенности. Вокруг него сгруппированы здания, сооружения и хозяйственные постройки, среди которых растут привезенные монахами деревья различных пород, не встречающихся на острове в диком виде.

Сложен архипелаг древними горными породами кристаллического фундамента.

Это интрузивный комплекс габбро-диабазов и сиенит-диоритов (вааламитов) мощностью от 150 до 260 м. Современный облик берегам островов придал ледник, который отполировал скалы и срезал осадочные породы. Встречаются отвесные скалы, поднимающиеся над водой на 40-50 метров и уходящие в глубину Ладожских вод на 10 и более метров.

Для района характерен сильно пересеченный холмисто-грядовый рельеф, обусловленный близким залеганием кровли скальных грунтов протерозоя, перекрытых маломощным чехлом четвертичных отложений послеледникового озерного, реже ледникового комплексов. Преобладающая ориентировка гряд - северо-западная, что определяет и другие формы (долины водотоков, фьердообразных заливов Ладожского озера, озовых гряд). Примерно 30% территории занимают скальные обнажения. Большая часть территории завалунена.

Рельеф на участке выраженный с общим уклоном в южном направлении, большей частью спланированный, с элементами микрорельефа, который целиком определяется залеганием скальных грунтов, кровля которых либо выходит на дневную поверхность, либо перекрыта небольшим слоем насыпных грунтов.

Абсолютные отметки высот на площадке проектируемого строительства колеблются от 21м до 33м.

Техногенная нагрузка на объекте обусловлена близостью автодороги и наличием подземных сетей, таких как - подземные сети канализации, ливневой канализации, напорной канализации, водопровода, а также подземные кабели электроснабжения низкого напряжения и связи. Часть сетей водопровода и канализации проложена по современной технологии на небольшой глубине с греющим кабелем.

### *1.2. Природно-климатические условия.*

Климат участка умеренный, переходный от морского к континентальному. Характерной чертой циркуляционных процессов является западный перенос, определяющий в течение всего года преобладание воздушных масс, поступающих с Атлантики. Причем, вследствие расположения Ладоги на пути прохождения циклонов из Атлантики и вторжения в ее область арктического воздуха с севера и северо-востока погода здесь отличается значительной неустойчивостью. Циклоны из Атлантики приносят с собой в летний период дожди, а в зимний – снегопады и оттепели. С вторжением же арктических масс воздуха происходит усиление холодных ветров и морозов, а в периоды

преобладания вхождения воздушных масс с умеренных широт наступают сухие и жаркие дни.

Согласно СП 131.13330.2012 (СНиП 23-01-99*) участок находится во II строительно-климатическом подрайоне, зона «В», в границах III температурной зоны.

Территория относится к зоне избыточного увлажнения, где сумма осадков превышает количество испарений влаги.

Среднее многолетнее количество осадков за год составляет 670 мм, при значительном разбросе значений от 387 мм (минимум) до 767 мм (максимум).

В течение года осадки выпадают неравномерно, большая их часть приходится на теплый период года.

Устойчивый снежный покров устанавливается в начале ноября и длится до середины апреля. Средняя мощность снежного покрова составляет 59 см, наибольшая — достигает 109 см.

Наибольшие запасы воды в снежном покрове накапливаются к концу марта — началу апреля. При максимальной плотности снега, равной 0,2 г/см3, запас воды в снеге составляет 100-110 мм.

Средняя продолжительность зимнего периода 237 дней. Наиболее низкие температуры отмечаются в январе и достигают -41°С, наиболее высокие температуры — в июле-августе до +31°С.

Ветровой район принятый по карте 3 приложения Ж СНиП 2.01.07-85* (актуализированная редакция СП 20.13330.2011) - II, при этом нормативное значение ветрового давления ($W_0$) согласно табл. 11.1 составляет 0.30 кПа.

Расчетное значение веса снегового покрова Sq на 1м$^2$ горизонтальной поверхности земли для V снегового района составляет 3,2 кПа.

В соответствии с СП 14.13330.2011 (СНиП II-7-81* (изд. 2000 г) «Строительство в сейсмических районах» грунтовые условия исследуемого района по сейсмическим свойствам относятся ко II категории. По картам ОСР-97 расчетная сейсмичная интенсивность по В (5%) и С(1%) составляет 5 баллов шкалы MSK-64 для средних грунтовых условий.

Система координат - местная, принятая для о. Валаам

Система высот - Балтийская, 1977г.

### *1.2.1 Сведения об особых природных климатических условиях территории.*

Особые природные климатические условия территории, на которой располагается земельный участок отсутствуют.

### *1.3. Инженерно-геологические и гидрогеологические условия.*

В геологическом строении исследуемой территории принимают участие коренные скальные грунты протерозоя, перекрытые с поверхности маломощным чехлом четвертичных отложений техногенного комплекса.

- современные техногенные;
- коренные скальные грунты протерозоя.

**Современные техногенные отложения** сформированы в результате строительных работ, развиты с поверхности повсеместно и представлены насыпными грунтами песчаного состава (ИГЭ-1.15).

**Коренные скальные грунты протерозоя** на описываемой территории вскрыты всеми пройденными выработками с глубины 0.14-1.90 м. В петрографическом отношении они представлены прочными, слаботрещиноватыми габбро-диабазами (ИГЭ-26.92).

**ИГЭ-1.15 (t IV)** Насыпной грунт (отвалы грунтов без уплотнения) представляет собой механическую смесь песков разнозернистых, от пылеватых до гравелистых, с гравием и галькой и валунами, гнездами супеси, примесью строительного и бытового мусора. Грунт влажный, слежавшийся.

По степени морозоопасности, согласно п. 2.137 «Пособия по проектированию зданий и сооружений к СНиП 2.02.01 83* насыпные грунты по показателю дисперсности D относятся к среднепучинистым грунтам при промерзании (D>5).

Мощность техногенной толщи изменяется от 0.14 до 1.90 м.

Расчетное сопротивление $R_0$ насыпных грунтов, согласно СП 22.13330.2011 «Проектирование и устройство оснований и фундаментов зданий и сооружений», табл. В9, составляет 120 кПа.

**ИГЭ-26.92 (PR)** Скальный грунт - габбро-диабаз темно-серого цвета, среднезернистый, трещиноватый, прочный.

Степень трещиноватости пород слабая (Ктр<2%) и представлена, в основном, волосными и тонкими трещинами менее 1 мм, единичные трещины шириной 2 мм.

По классификации Протодьяконова породы относятся к довольно крепким породам, с коэффициентом крепости (f) равным 10.

Данные скальные грунты относятся к водостойким и морозостойким породам.

Предел прочности скальных грунтов на одноосное сжатие $R_c$ в водонасыщенном состоянии, согласно табл.Б1 приложения Б ГОСТ 25100-2011,

составляет 120 > Rc > 50 МПа.

Скальные грунты на описываемой территории вскрыты всеми пройденными выработками с глубины 0.14-1.90 м.

Подземные воды на исследуемой территории представлены «верховодкой» сезонного характера, не имеют сплошного развития и вскрыты в понижениях скальной поверхности только некоторыми шурфами.

Уровень подземных вод зафиксирован на глубине 0.4 и 0.6 м, глубина развития определяется глубиной залегания кровли скальных грунтов, выступающих в роли нижнего водоупора, и составляет 0.5 и 0.8 м. Водовмещающими являются насыпные грунты.

Приведенный уровень близок к сезонному минимуму. Питание подземных вод атмосферное, инфильтрационное, область разгрузки - Ладожское озеро.

Согласно СП 28.13330.2010 (СНиП 2.03.11-85*, табл.5), воды «верховодки» по отношению к бетону марки W4 слабоагрессивные по бикарбонатной щелочности и водородному показателю и среднеагрессивные по содержанию агрессивной углекислоты.

Согласно СП 28.13330.2010 (СНиП 2.03.11-85 Защита строительных конструкций от коррозии, табл. 4), насыпные грунты агрессивных свойств по отношению к бетонным и железобетонным конструкциям не проявляют.

Согласно п. 5.5.3 СП 22.13330.2011 нормативная глубина сезонного промерзания грунтов, рассчитанная для природно-климатических условий острова Валаама, составляет для насыпных грунтов песчаного состава 168 см.

## *2. Конструктивные и объёмно-планировочные решения здания Зимней гостиницы.*

Согласно ГОСТ 27751-2014 «Надежность строительных конструкций и оснований. Основные положения и требования» существующее реконструируемое здание Зимней гостиницы класса КС-2, уровень ответственности – нормальный. Значение коэффициента надежности по ответственности – 1,0. ( ГОСТ 27751-2014, пункт 10.1)

Назначение здания – гостиница.

Здание гостиницы построено в 1851-1856 гг. (автор – академик архитектуры А. М. Горностаев, 1808-1862) в связи с открытием регулярного пароходного сообщения Санкт-Петербург – Валаам и большим притоком паломников на архипелаг.

В своем первоначальном виде гостиница была рассчитана на 75 келий.

В 1874-1876 г. по проекту епархиального архитектора Г. И. Карпова (1824-1900) гостиница была расширена: выполнены пристройки (юго-восточная и северо-западная части здания).

В 1898-1900 гг. по проекту епархиального архитектора В. И. Баранкеева (1850-1902) был возведен 3-й этаж над зданием гостиницы.

Здание Зимней гостиницы переменной этажности (4-5 этажей) «П» образной формы в плане и имеет коридорную планировку.

Во время Зимней войны 1939-1940 гг. здание Зимней гостиницы получило значительные повреждения (бомбежка советской авиации в феврале 1940 г.) в том числе, главный фасад здания получил глубокие проломы в трех местах – в центре и на обоих углах. В связи с этим оказалась утраченной (искаженной при восстановлении или проигнорированной) часть декора на центральном ризалите.

Также полностью был разрушен правый угол главного фасада, включая декоративную отделку – угловые пилястры, карнизы и т.п. На левом фланге внешнего фасада южного крыла образовался глубокий обширный разлом с повреждением, в том числе, сводов перекрытий над 1-м и 2-м этажами.

После 1940 г. была утрачена историческая функция здания: в 1940-1941 гг. здесь размещалась школа боцманов и юнг ВМФ СССР, а с 1950 г. – дом-интернат для инвалидов войны и школа пос. Валаам, позднее – жилые квартиры жителей поселка.

В процессе расширения гостиницы всеми последующими авторами был сохранен архитектурный стиль объекта, заложенный при его строительстве и сохранившийся до настоящего времени, а также объемно-планировочная структура здания.

Историческая планировочная структура здания, запроектированного для осуществления гостиничной функции, практически полностью соответствует задаче ее приспособления при разработке проекта для восстановления исторической функции.

Второй этап реставрации и приспособления Зимней гостиницы охватывает часть здания в осях 1-17/А-Ж, на всю его высоту, то есть все южное крыло, а также фрагмент западного крыла, включая крыльцо главного входа.

В рамках осуществления второго этапа приспособления Зимняя гостиница получает часть гостиничных номеров, в том числе все необходимые номера для размещения передвигающихся на инвалидных колясках (МГН) с сопровождающими, а также трапезную, располагающуюся в помещениях цокольного этажа южного крыла здания.

Приспособление Зимней гостиницы предполагает восстановление ее исторической функции с учетом максимального сохранения элементов, представляющих собой предмет охраны объекта культурного наследия.

В перечень реконструируемых зданий комплекса входит: Зимняя гостиница и Женская трапезная.

Эти мероприятия связаны с демонтажем некоторых существующих конструкций объекта культурного наследия – исторических или возведенных позднее:

- демонтаж деревянного чердачного перекрытия над третьим этажом (вне коридорной части) и деревянные перекрытия над 1 и 2 этажами в местах разбомблённых участков и участков аварийных кирпичных сводов. Данный демонтаж обоснован привидением на основании обеспечения регламента о требованиях пожарной безопасности, для привидения здания ко второй степени огнестойкости;
- демонтаж деревянных стропильных конструкций кровли здания;
- демонтаж деревянных мезонинов, которые первоначально были выполнены из кирпича, с воссозданием их в исторических конструкциях;
- демонтаж оконных и дверных заполнений;
- поэлементный демонтаж печей;
- демонтаж перегородок;
- демонтаж внутренней и наружной отделки.

Демонтаж элементов строительных конструкций подтвержден проведенной историко-культурной экспертизой и согласованием с Министерством Культуры Республика Карелия (см. прилагаемые документы к тому 16 часть 1).

**Добавлено примечание ([O2]):** Добавить новое ИКЭ

Проектом реконструкции и приспособления (в рамках 2 этапа) предусматривается:

- устройство монолитного железобетонного перекрытия по металлическим балкам над 3 этажом (вне коридорной части) и над 1 и 2 этажами в местах разбомблённых участков;
- устройство деревянных стропильных конструкций мансардного этажа;
- установка столярных заполнений оконных и дверных проемов, с рисунком расстекловки (касательно окон) в соответствии с исторической иконографией, с ремонтом откосов, сливов;
- обработка ограждающих конструкций (цокольный этаж), имеющих следы биологического поражения составами, препятствующими возникновению плесени и грибка;
- реставрация внешнего и внутреннего декоративного убранства (см. 357/14-III-1.АР2);
- перекладка участков кирпичной кладки в местах повреждений полученных во время Зимней войны;
- ремонтно-восстановительные работы по усилению сводчатых конструкций;

- ремонтно-восстановительные работы по восстановлению конструкций лестниц №1 и №4;
- реконструкция входных зон с реставрацией козырьков и устройством площадок входов.

Часть здания Зимней гостиницы в осях 1-17/А-Ж представляет собой пятиэтажное (включая мансардный и цокольный этаж) кирпичное здание.

Технико-экономические показатели второго этапа: общая площадь здания – 3767,97 кв.м, площадь застройки – 964,72 кв.м, строительный объем – 13921,0 куб.м. (в том числе ниже отм. 0,000 – 2739,0 куб.м).

За относительную отметку 0,000 принята отметка чистого пола первого этажа здания Зимней гостиницы в коридоре у главного входа в осях Е/Ж, соответствующая абсолютной отметке топосъемки 32,10.

Здание гостиницы имеет жесткую конструктивную схему с несущими кирпичными продольными и поперечными стенами. Существующие несущие конструкции перекрытий – преимущественно цилиндрические кирпичные своды.

***Мероприятия по обеспечению необходимых параметров микроклимата в цокольном этаже для обработки и удаления грибковых поражений и полного исключения в дальнейшем их возникновения в несущих и ограждающих конструкциях***

Проектом предусмотрена очистка поверхности, пораженной грибком, высушивание кирпичной кладки и обработка поверхностей биоцидными растворами.

***Работы по восстановлению дымоходов для использования их в качестве вентиляционных каналов***

В ходе дополнительного обследования дымоходы были признаны неработоспособными. Проектом предусматривается их вычинка и перекладка дымовых труб с отметки пола мансарды на кровлю и прокладку в них вентиляционных воздуховодов с обустройством оголовков.

***Ремонтно-восстановительные работы по фундаментам и их гидроизоляция***

Фундаменты выполнены из бутового камня на известковом растворе. Основанием фундаментов служит скала.

Проектом предусмотрено устройство вертикальной гидроизоляции бутового фундамента из обмазочного эластичного покрытия на полимерной основе MasterSeal 588 фирмы «BASF» в два слоя. Ослабленные участки и трещины в кладочных швах обрабатывать ремонтным составом MasterEmaco N900 фирмы «BASF».

При обнаружении в процессе работ трещин с раскрытием от 0,5 мм до 1,2 мм следует между слоями гидроизоляционного покрытия вводить армирующую сетку.

Перед устройством гидроизоляционного слоя необходимо подготовить поверхность фундамента в следующей последовательности:

- очистить от предыдущих покрытий, органических загрязнений и других веществ, которые могут препятствовать адгезии материала к основанию;

- тщательно промыть чистой водой, для удаления пыли и рыхлых частиц.

Наилучшая степень подготовки поверхности достигается при использовании водоструйных установок с рабочим давлением не менее 350 атм.

Нельзя наносить материал MasterSeal 588 на промерзшее основание и при температуре окружающей среды ниже +5°С.

Приготовление и применение смеси MasterSeal 588 следует выполнять строго по рекомендациям и техническим решениям фирмы производителя материала.

MasterSeal 588 наносится на увлажненное основание двумя слоями.

Первый слой наносится щеткой, кистью, резиновым шпателем или распылителем в одном направлении. Толщина слоя не должна превышать 1,0 мм.

Второй слой наносится в направлении перпендикулярном первому через 6-8 часов после нанесения предыдущего слоя.

В жарких или очень сухих условиях необходимо предусмотреть применение защитной экранирующей оболочки.

Обратную засыпку фундаментов выполнять непучинистым грунтом (песком крупно или среднезернистым) с тщательным послойным уплотнением слоями толщиной не более 20 см в соответствии со СНиП 3.0201-87 гл. 4. Коэффициент уплотнения должен быть не менее 0,92. В качестве защиты гидроизоляционного покрытия применять дренажную ткань «Дрениз» по ВСН 35-95.

Ремонтно-реставрационные работы по восстановлению кирпичной кладки и наружной отделки см. том 357/14-III-1.АР2. Ремонт кирпичной кладки выполнять на участках с утраченной штукатуркой и имеющих повреждения. К таким участкам на здании Зимней гостиницы относятся карнизы, венчающие и междуэтажные, подоконные сливы, мезонины, а также фрагменты стен с поврежденными водосточными трубами и расположенные в зоне примыкания к поверхности земли, подвергающиеся систематическому увлажнению.

Наружные и внутренние стены – кирпичные на известково-песчаном растворе.

Перекрытие над цокольным, первым и вторым этажами, а также над коридором третьего этажа – кирпичные цилиндрические своды. Кладка сводов выполнена на известково-песчаном растворе.

***Ремонтные работы по кирпичному своду в коридоре над вторым и третьим этажами***

Реставрационные работы по ремонту кирпичного свода над вторым и третьим этажами в осях 4/17 выполнять методом инъектирования раствором. Состав раствора — известь гидратная: портландцемент М400-500: микрокальцит МК-150: цемянка фракции 0-0,14 мм в равных частях по объему, разведенных водой до консистенции жидкой сметаны. В качестве инъекционных растворов также допускается применять специальные инъекционные продукты (Kalk Kontor, Remmers, BAUMIT). После заполнения швов раствором выполнить крепление сетки из углепластика (ячейка 5 мм) на клеевой состав.

Вновь проектируемые перекрытия над 1 и 2 этажами в местах разбомблённых участков – монолитная железобетонная плита из бетона кл. В20. Армирование производить в нижней зоне отдельными стержнями, расположенными во взаимно перпендикулярных направлениях.

Вновь проектируемое перекрытие над 3 этажом (вне коридорной части) – монолитное железобетонное из бетона кл. В20, устраиваемое по металлическим балкам. Сечение балок – нормальные двутавры с параллельными поясами полок и колонные по СТО АСЧМ 20-93.

Армирование производить в нижней и верхней зонах отдельными стержнями, расположенными во взаимно перпендикулярных направлениях.

Подстилающий слой полов — жесткий, выполненный в виде монолитной железобетонной плиты, толщиной 100 мм из бетона класса В20. Основанием плиты является скала. Армирование плиты жесткого основания выполнять двумя сетками 5ВрI 150/150х2350 по ГОСТ 8478-81.

При установке арматуры в опалубку должны использоваться фиксаторы в соответствии с таблицей 54 "Пособия по проектированию бетонных и железобетонных конструкций из тяжелых и легких бетонов без предварительного напряжения арматуры ( к СНиП 2.03.01-84 ) М.,1989.

Загружение монолитных конструкций разрешается при достижении бетоном 100% прочности.

Класс арматуры — AI, AIII по ГОСТ 5781-82*.

***Ремонт или частичная замена несущих элементов стропильной конструкции крыши***

Кровля совмещенная, двухскатная с деревянным стропильным каркасом.

Несущие конструкции мансардного этажа – наслонные стропила по несущим стенам через мауэрлаты. Пространственная жесткость стропильных конструкций обеспечивается системой стропил, прогонов и связей. Стропильные ноги, во избежание отрыва конструкций кровли под действием ветровой нагрузки, крепятся к наружным стенам скрутками из проволоки диаметром 4мм с анкеровкой заершенными болтами в кирпичную кладку.

Несущие стропильные конструкции выполнены из многослойного клееного деревянного бруса по типу LVL. При изготовлении материала используется шпон, рассортированный по плотности. Шпон высоких сортов применяется в поверхностных слоях материала, а более низких — в средних, что обеспечивает стабильные физико-механические свойства LVL бруса. Благодаря мощному прессу, используемому при склейке слоев шпона, структура древесных волокон получается уплотненной, а клейкая фенолформальдегидная смола обеспечивает на молекулярном уровне сверхпрочный клеевой шов

Для изготовления мауэрлатов, затяжек, кобылок, подкладок, обрешетки и контробрешетки применять пиломатериалы хвойных пород по ГОСТ 8486-86*Е, ГОСТ 24454-80*Е не ниже 2 сорта. Все деревянные конструкции подвергнуть антисептированию и огнезащитной обработке, согласно СНиП 2.03.11-85, комплексным составом "ХМХА" ГОСТ 28815-96 по первой группе огнезащитной обработке. Деревянные элементы, соприкасающиеся с кирпичной кладкой (бетоном) укладываются через слой гидроизоляционного материала «Унифлекс».

Антикоррозийная защита металлоконструкций производится в соответствии с требованиями СНиП 3.04.03-85 «Защита строительных конструкций и сооружений от коррозии» внутри помещения окраской двумя слоями эмали ПФ-115 ГОСТ 6465-76* по слою грунта ГФ-021 ГОСТ 25129-82 и металлоконструкций, находящихся на открытом воздухе - тремя слоями эмали ХВ–124 ГОСТ 10144-89 по слою грунта ГФ-021.

Покрытие кровли предусмотрено из листовой стали «Ruukki Classic С толщиной 0,5мм с полимерным покрытием Pural, соединения отдельных стальных листов выполнить

с помощью фальцев. Кровля с наружным организованным водостоком. Водосточные трубы металлические, с полимерным покрытием Pural, диаметр водосточных труб 200мм. Теплоизоляционный слой – Rockwool Лайт Баттс толщиной 250 мм. В качестве ветрозащитного слоя принята пленка Tyvek Soft. В качестве пароизоляционного слоя использовать пленку Ютафол Н110.

На кровле предусмотрено ограждение (с дворовой части), снегозадержатели, ходовые мостики вдоль конька.

Перемычки:

металлические из швеллеров по ГОСТ 8240-97 (для пробиваемых и расширяемых проемов);

кирпичные полуциркульные (на восточном фасаде южного крыла при привидении данного фасада в первозданный вид).

Ремонтно-восстановительные и реставрационные работы по лестницам

Лестницы №1 и №4. Ступени лестниц выполнены из естественного камня. Опирание выполнено одним концом на стену, другой опирается на кирпичный пилон или металлические кованные косоуры.

В проекте предусмотрена реставрация лестниц №1, №4. Реставрационным работам подлежат все конструктивные элементы: каменные ступени, кирпичные своды лестничных площадок, лещадные плиты, ограждения; а также замена лещадных плит на новые, с сохранением исторического облика и несущих конструкций.

Окна – двухкамерные стеклопакеты в деревянных переплетах по ГОСТ 23166-99. Класс окон по показателю приведенного сопротивления теплопередаче в соответствии с ГОСТ 23166-99 — В1. Наружные двери — деревянные филенчатые, остекленные или глухие с открыванием наружу. Класс дверей по показателю приведенного сопротивления теплопередаче в соответствии с ГОСТ 31173-2003 — 2. Двери внутренние — деревянные по ГОСТ 6629-88, ПВХ (в санузлах) по ГОСТ 30970-2002, стальные противопожарные.

Перегородки - поэлементной сборки системы "KNAUF" из гипсокартонных листов на металлическом каркасе по серии 1.031.9-2.00, с стороны влажных помещений применить влагостойкие листы ГКЛВ. А также кирпичные толщиной 120мм из керамического полнотелого кирпича; из газобетонных блоков толщиной 100 мм.

***Ремонтно-реставрационные работы по восстановлению напольного покрытия (лещадные плиты и др.) на всех этажах здания***

Конструкции полов разработаны в томе 357/14-III-1.АР2.

Засыпку пазух кирпичных сводов выполнить керамзитом фр. 20-40.

Отмостка — из отреставрированных и новых гранитных плит с местной выкладкой булыжником.

Внутренняя отделка стен, кирпичных сводов и железобетонных плит перекрытий – смотри том 357/14-III-1.АР2.

Таблица 1 — Теплотехнические характеристики ограждающих конструкций.

| Ограждающие конструкции | Приведенное сопротивление теплопередаче ограждающих конструкций м$^2$ $^0$С/Вт | |
|---|---|---|
| | требуемое | фактическое |
| 1. Наружные стены | 3,22 | 1,20 |
| 2. Покрытие | 4,81 | 4,88 |
| 3. Окна | 0,54 | 0,63 |
| 4. Двери | 0,5 | 0,85 |

В качестве утеплителя кровли принят утеплитель Rockwoll Лайт Баттс (0,045Вт/мхС) толщиной 250мм. Коэффициент теплопроводности R=(1/8,7+0,25/0,045+1/23)х0,85=4,88(м2хС/Вт)

***Описание и обоснование технических решений, обеспечивающих необходимую прочность устойчивость, пространственную неизменяемость здания в целом, а также отдельных конструктивных элементов.***

Существующее реконструируемое здание кирпичное с продольными несущими стенами. Толщина стен варьируется – 800-1000мм. Перекрытия выполнены сводчатыми, кирпичными. Над третьим этажом выполнено железобетонное перекрытие устраиваемое по металлическим балкам.

Прочность и устойчивость обеспечивается работой коробки здания как пространственной неизменяемой системы, образуемой жесткими вертикальными и горизонтальными диафрагмами (сводчатыми перекрытиями и вновь устраиваемым железобетонным перекрытием).

При проектировании строительных конструкций и основания здания учтены

нагрузки, возникающие при возведении и эксплуатации сооружений согласно СП 20.13330.2011 (актуализированная редакция СНиП 2.01.07-85* «Нагрузки и воздействия»). Нормативные значения временных нагрузок на перекрытие приняты по табл. 8.3:

квартиры — 1,5кПа

лестничные клетки — 3кПа

Конструктивные и объемно-планировочные решения для обеспечения пожарной безопасности здания принимались в соответствии с требованиями СНиП 2.01.02-85*, СНиП 21-01-97* и СНиП 31-03-2001 (актуализированная редакция СП 56.13330.2011) и специальных технических условий, разработанных ООО «Аудит-Профессионал» в 2015 году.

Степень огнестойкости здания — II по Закону № 123-ФЗ «Технический регламент о требованиях пожарной безопасности», класс конструктивной пожарной опасности — С1, класс функциональной пожарной опасности — Ф1.2 (гостиница), Ф2.2 (музей), Ф3.2 (помещения общественного питания). Пределы огнестойкости несущих конструкций — R90, междуэтажных перекрытий — REI45, несущих элементов стропильной системы мансардного этажа (стропила, стойки, прогоны) – RE45, покрытия и стен внутренних эвакуационных лестниц №1, №4 — REI90, всех элементов (маршей, площадок, ступеней) внутренних эвакуационных лестниц №1, №4 — R60.

Для придания конструкциям стропильной системы мансардного этажа предела огнестойкости не менее требуемого в соответствии с Законом № 123-ФЗ, Технический регламент о требованиях пожарной безопасности, предусмотрена огнезащита: стропила, прогоны и ветровые связи облицовываются минераловатными плитами Rockwool серии Conlit SL 150 толщиной 50 мм с последующей обшивкой листами Промаксон.

Несущие элементы внутренних эвакуационных лестниц №1, №4 (косоуры, промежуточные площадки, ступени) оштукатуриваются цем.-песчаным раствором марки М200 толщиной 30 мм.

***Ремонт внутренней отделки помещений с применением материалов, идентичных материалам исторической отделки***

Проектом предусмотрена внутренняя отделка помещений, включающая в себя штукатурку стен и сводов на основе известкового раствора, устройство покрытий пола, с использованием лещадных плит и кирпича («в елочку»).

**Добавлено примечание ([О3]):** Уточнить у Арх

### *3. Перечень используемой нормативной документации*

1. СП 16.13330.2011 Стальные конструкции. Актуализированное издание СНиП II-23-81* М.: Минрегион России 2010 г.

2. СП 15.13330.2012 Каменные и армокаменные конструкции. Актуализированное издание СНиП II-22-81* М.: Минрегион России 2011 г.

3.СП 17.13330.2011 Кровли. Актуализированное издание СНиП II-26-76 М.: Минрегион России 2010 г.

4. СП 20.13330.2011 Нагрузки и воздействия (с картами). Актуализированное издание СНиП 2.01.07-85* М.: Минрегион России 2010 г.

5. СП 22.13330.2011 Основания зданий и сооружений. Актуализированное издание СНиП 2.02.01-83* М.: Минрегион России 2010 г.

6. СП 28.13330.2012 Защита строительных конструкций от коррозии. Актуализированное издание СНиП 2.03.11-85 М.: Минрегион России 2011 г.

7. СП 45.13330.2012 Земляные сооружения, основания и фундаменты. Актуализированное изданиеСНиП 3.02.01-87 М.: Минрегион России 2010 г.

8. СП 50.13330.2012 Тепловая защита зданий. Актуализированное издание СНиП 23.02-2003 М.: Минрегион России 2012 г.

9. СП 63.13330.2012 Бетонные и железобетонные конструкции. Основные положения. Актуализированное издание СНиП 52-01-2003 М.: Минрегион России 2011 г.

10. СП 64.13330.2011 Деревянные конструкции. Актуализированное издание СНиП II-25-80 М.: Минрегион России 2010 г.

11. СП 70.13330.2012 Несущие и ограждающие конструкции. Актуализированное издание СНиП 3.03.01-87 М.: Минрегион России 2012 г.

12. СП 118.13330.2012 Общественные здания и сооружения. Актуализированное издание СНиП 31-06-2009 М.: Минрегион России 2011 г.

13. СП 131.13330.2012 Строительная климатология. Актуализированное издание СНиП 23-01-99* М.: Минрегион России 2012 г.

14. СП 1.13130.2009 Системы противопожарной защиты. Эвакуационные пути и выходы.

15. СП 1.13130.2009 Изменение №1 Системы противопожарной защиты. Эвакуационные пути и выходы.

Изменение №1 утверждено приказом МЧС России от 09.12.2010 г. №639

16. СП 2.13130.2012. Системы противопожарной защиты. Обеспечение огнестойкости объектов защиты. М.: МЧС России 2012 г.

## Ведомость чертежей основного комплекта (начало)

| Лист | Наименование | Примечание |
|---|---|---|
| 1 | Список листов | Изм.1 (Зам) |
| 2 | Схема демонтажа конструкций цокольного этажа | Изм.1 (Зам) |
| 3 | Схема демонтажа конструкций 1 этажа | Изм.1 (Зам) |
| 4 | Схема демонтажа конструкций 2 этажа | Изм.1 (Зам) |
| 5 | Схема демонтажа конструкций 3 этажа | Изм.1 (Зам) |
| 6 | Схема демонтажа конструкций мансардного этажа | Изм.1 (Зам) |
| 7 | План перемычек цокольного этажа и технического подполья | Изм.1 (Зам) |
| 8 | План перемычек 1 этажа | |
| 9 | План перемычек 2 этажа | Изм.1 (Зам) |
| 10 | План перемычек 3 этажа | Изм.1 (Зам) |
| 11 | План перемычек мансардного этажа | Изм.1 (Зам) |
| 12 | Разрез 4-4 | |
| 13 | Разрез 5-5 | |
| 14 | Разрез 6-6 | |
| 15 | Разрез 7-7 | |
| 16 | Разрез 8-8 | |
| 17 | Указания по гидроизоляции фундаментов | |
| 18 | Указания по ремонту кирпичной кладки | |
| 19 | Схема расположения плит над цокольным этажом. Плита перекрытия Пм1.5. | Изм.1 (Зам) |
| | Опалубочный план. Схема армирования. | |
| 20 | Схема расположения плит перекрытия над 1 этажом. Плита перекрытия Пм2.5, | Изм.1 (Зам) |
| | Пм 2.6, Пм2.7. Опалубочный план. Схема армирования | |
| 21 | Схема расположения плит перекрытий над 2 этажом. Плита перекрытия Пм3.6, | Изм.1 (Зам) |
| | Пм 3.7, Пм 3.8. Опалубочный план. | |
| 22 | Плита перекрытия Пм3.6, Пм37, Пм3.8. Схема армирования | Изм.1 (Зам) |
| 23 | Схема расположения металлических балок перекрытия над 3 этажом | Изм.1 (Зам) |
| 24 | Перекрытия над 3 этажом. Опалубочный план | Изм.1 (Зам) |
| 25 | Перекрытия над 3 этажом. Схема армирования | Изм.1 (Зам) |
| 26 | Лестница №1. Планы | |
| 27 | Лестница №1. План. Разрезы | |
| 28 | Лестница №4. Планы. Разрез | Изм.1 (Зам) |
| 29 | Лестница №4. Усиление балки лестничной площадки | Изм.1 (Зам) |

## Ведомость чертежей основного комплекта (окончание)

| Лист | Наименование | Примечание |
|---|---|---|
| 30 | Узлы установки оконных блоков 1...3 | Изм.1 (Зам) |
| 31 | Узлы установки оконных блоков 4...6 (цоколь) | |
| 32 | Узлы установки оконных блоков 7...9 (цоколь) | |
| 33 | Указания по ремонту кирпичных сводов | |
| 34 | Кирпичный свод на пересечении осей Б-В/4-5 над цокольным и первым этажами | |
| 35 | План кровли | Изм.1 (Зам) |
| 36 | Схема расположения стропильных конструкций | |
| 37 | Схема расположения стропильных конструкций. Разрезы 1-1...3-3 | |
| 38 | Схема расположения стропильных конструкций. Разрезы 4-4...7-7 | |
| 39 | Схема расположения стропильных конструкций. Разрезы 8-8...11-11 | |
| 40 | Схема расположения стропильных конструкций. Разрезы 12-12...17-17 | |
| 41 | Кровля Зимней гостиницы. Узлы | Изм.1 (Зам) |
| 42 | Слуховые окна СО1, СО2. Конструктивная разработка | |
| 43 | Кружала РД-1...РД-6 | |
| 44 | Фрагмент 1, фрагмент 2 | |
| 45 | План отверстий цокольного этажа и технического подполья | Изм.1 (Зам) |
| 46 | План отверстий 1 этажа | Изм.1 (Зам) |
| 47 | План отверстий 2 этажа | Изм.1 (Зам) |
| 48 | План отверстий 3 этажа | Изм.1 (Зам) |
| 49 | План отверстий мансардного этажа | Изм.1 (Зам) |
| 50 | План полов цокольного этажа и технического подполья. М 1:100 | Изм.1 (Зам) |
| 51 | План полов 1 этажа. М 1:100 | Изм.1 (Зам) |
| 52 | План полов 2 этажа. М 1:100 | Изм.1 (Зам) |
| 53 | План полов 3 этажа. М 1:100 | Изм.1 (Зам) |
| 54 | План полов мансардного этажа. М 1:100 | Изм.1 (Зам) |
| 55 | Детали полов. Тип I...IX | Изм.1 (Зам) |
| 56 | Деталь утепления тамбура | |
| 57 | Главный вход | |
| 58 | Входы №7...№9 | Изм.1 (Зам) |
| 59 | Вход №10 | |
| 60 | Козырек над входами №8, №9, 10 | |

Согласовано

Взам. инв. №

Подп. и дата

Инв. № подл.

Инв. №

| | | | | | | |
|---|---|---|---|---|---|---|
| | | | | | | 357/14-III-1.КР2 |
| 1 | - | Зам. | 119 | | 12.2018 | Реставрация и приспособление объекта культурного наследия Федерального значения - корпуса Зимней гостиницы Спасо-Преображенского Валаамского ставропигиального мужского монастыря для восстановления исторической функции |
| Изм. | Кол.уч. | Лист | № док. | Подп. | Дата | |
| Разраб. | | Самохвалов Ю | | | 12.2016 | Здание Зимней гостиницы в осях 1-17/А-Ж 2 этап строительства. |
| Пров. | | Никитин | | | 12.2016 | Стадия: П; Лист: 1; Листов: |
| Утв. | | Иванова Е | | | 12.2016 | |
| ГАП | | Ицикcон С | | | 12.2016 | Список листов |
| Н. контр. | | Нестеров | | | 12.2016 | КАРЕЛПРОЕКТ |

Формат А4х3

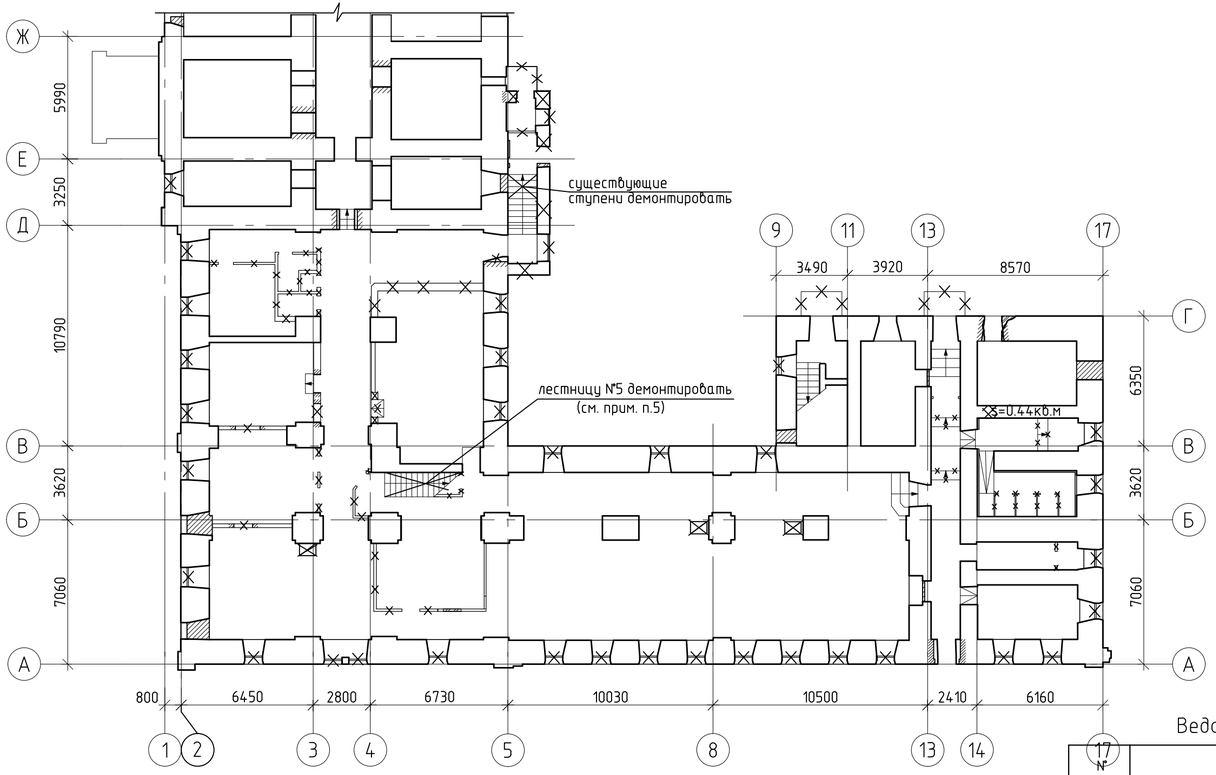


## Условные обозначения

- демонтируемые конструкции
- закладываемые проемы
- пробиваемые проемы
- демонтируемые печи

## Ведомость объемов работ (окончание)

| № п/п | Наименование работ | Ед. изм. | Количество |
|---|---|---|---|
| | Демонтаж кирпичной кладки стен толщиной 380мм | $м^3$ | 9,9 |
| | Демонтаж кирпичной кладки стен толщиной 620-680мм | $м^3$ | 7.0 |
| | | | |
| | Демонтаж кирпичной кладки для устр-ва дверных проемов | | |
| | кирпичная кладка толщиной 610 мм | $м^3$ | 1,15 |
| | кирпичная кладка толщиной 900 мм | $м^3$ | 0,9 |
| | кирпичная кладка толщиной 1200 мм | $м^3$ | 1,3 |
| | Демонтаж окон | | |
| | Демонтаж окон (S=1,5 $м^2$) | шт | 1 |
| | Демонтаж окон (S=0,7 $м^2$) | шт | 21 |
| | Демонтаж окон (S=0,5 $м^2$) | шт | 6 |
| | Демонтаж окон (S=0,4 $м^2$) | шт | 6 |
| | Демонтаж окон (S=0,3 $м^2$) | шт | 4 |
| | Демонтаж окон (S=1,7 $м^2$) | шт | 4 |
| | Демонтаж дверных блоков площадью 2,0 кв.м | шт | 15 |
| | Демонтаж лестницы №5 | | |
| | Ступени из естественного камня 1350x270x170(h) | шт | 20 |
| | Металлическое ограждение | м. п. | 7,5 |
| | Демонтаж полов в цокольном этаже | | |
| | Разборка скального основания | $м^3$ | 36,0 |
| | Разборка бетонного основания | $м^3$ | 60,0 |
| | Демонтаж финишного покрытия полов (керамогранит) | $м^2$ | 605,0 |
| | Демонтаж каменных ступеней 1430x290x200(h) | шт | 10 |
| | Расчистка дымовых каналов | м. п. | 29,0 |
| | Поэлементный демонтаж печей 1550x1900x2100(h) | шт | 3 |

1.3

1.4

## Ведомость объемов работ (начало)

| № п/п | Наименование работ | Ед. изм. | Количество |
|---|---|---|---|
| | Расчистка вентиляционных продухов | $м^2$ | 2,2 |
| | Разборка бутового фундамента | $м^3$ | 1,2 |
| | Разборка скального основания | $м^3$ | 7,0 |
| | Демонтаж кирпичных перегородок | | |
| | кирпичные перегородки толщиной 120 мм | $м^3$ | 5,2 |
| | кирпичные перегородки толщиной 250 мм | $м^3$ | 4,9 |
| | Демонтаж каркасных перегородок из ГКЛ листов с утеплителем, толщиной 100мм | $м^2$ | 51,0 |
| | Срезка выступающих частей кирпичной кладки топки в | шт | 3 |
| | корридорной части,1,0x1,0 м (толщина 120 мм) | | |
| | Демонтаж чугунных печных створок | шт | 6 |

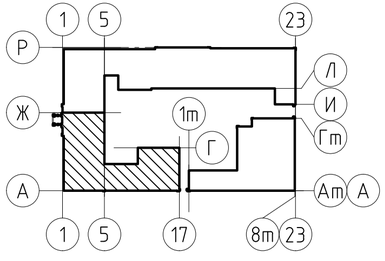


1. Расчистка техподполья между осями "Д"-"Ж" и "1"-"5" учтена в первом этапе.
2. Демонтаж печей выполнить поэлементно, с целью использования кирпича при реставрационных работах.
3. Все заполнения дверных проемов подлежат демонтажу.
4. Выполнить демонтаж плиточного пола по всей площади цокольного этажа.
5. Выполнить расчистку пазух сводов.
6. Лестницу №5 демонтировать поэлементно, с сохранением каменных ступеней.

Согласовано

Взам. инв. №

Подп. и дата

Инв. № подл.

Инв. №

| Изм. | Кол. уч. | Лист | № док. | Подп. | Дата |
|---|---|---|---|---|---|
| 1 | 4 | - | 119 | | 12.2018 |

| | | |
|---|---|---|
| Разраб. | Стариков | |
| Пров. | Никитин | |
| Утв. | Ицксон Е | |
| ГАП | Ицксон С | |
| Н. контр. | Нестеров | |

357/14-III-1.КР2

Реставрация и приспособление объекта культурного наследия Федерального значения - корпуса Зимней гостиницы Спасо-Преображенского Валаамского ставропигиального мужского монастыря для восстановления исторической функции

Здание Зимней гостиницы в осях 1-17/А-Ж
2 этап строительства

| Стадия | Лист | Листов |
|---|---|---|
| П | 2 | |

Схема демонтажа конструкций цокольного этажа

КАРЕЛПРОЕКТ

Формат А4x3

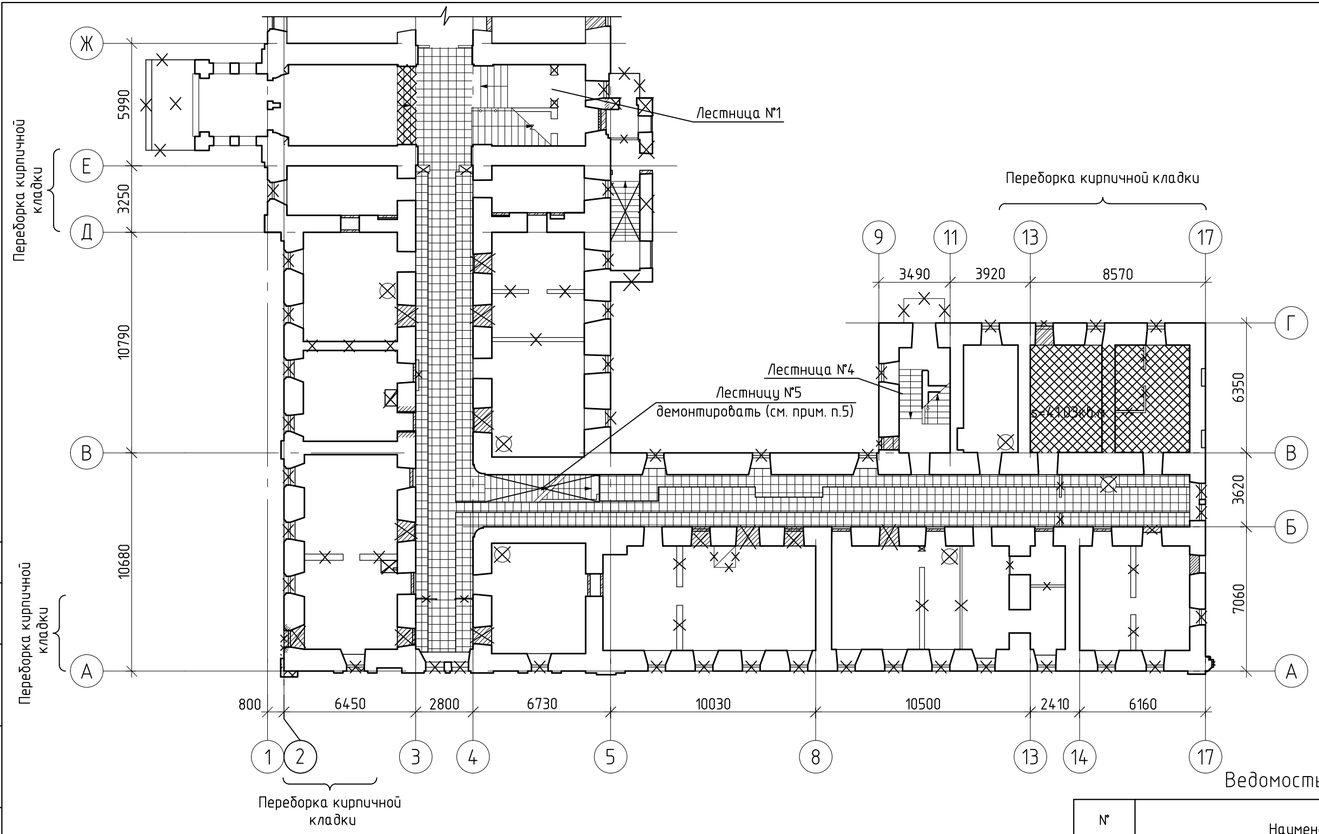


## Условные обозначения

- демонтируемые конструкции
- закладываемые проемы
- пробиваемые проемы
- демонтируемые печи
- участок поэлементного демонтажа известняковых плит

## Ведомость объемов работ (окончание)

| № п/п | Наименование работ | Ед. изм. | Количество |
|---|---|---|---|
| | Демонтаж кирпичной кладки толщиной 900мм для | $м^3$ | 22,0 |
| | устройства дверных проемов: | | |
| | Демонтаж кирпичной кладки толщиной 900 мм для | $м^3$ | 1,7 |
| | устройства оконных проемов | | |
| | Демонтаж чугунных печных створок | шт | 18 |
| | Демонтаж окон (S=1,5 $м^2$) | шт | 4 |
| | Демонтаж окон (S=1,2 $м^2$) | шт | 34 |
| | Демонтаж окон (S=0,7 $м^2$) | шт | 2 |
| | Демонтаж дверных блоков: | | |
| | Демонтаж дверей (S=4,0 $м^2$) | шт | 1 |
| | Демонтаж дверей (S=2,0 $м^2$) | шт | 20 |
| | Демонтаж плиточного пола:<br>Демонтаж известняковых плит 600x600x40 мм | $м^2$ | 83,0+83,5 |
| | Расчистка пазух свода | $м^3$ | 33,0 |
| | | | |
| | Демонтаж кирпичных сводов толщиной 280мм в осях «Е»-«Ж» | $м^3$ | 9,2 |
| | Демонтаж лестницы №5:<br>Ступени из естественного камня1350x270x170(h) | шт | 22 |
| | Металлическое ограждение | м. п. | 16,0 |
| | Демонтаж дощатого пола: | | |
| | Демонтаж лаг 170x120(h) | $м^3$ | 7,0 |
| | Демонтаж досок пола | $м^3$ | 22,0 |
| | Демонтаж финишнего покрытия | $м^2$ | 430,0 |
| | Расчистка пазух кирпичных сводов | $м^3$ | 86,0 |
| | Расчистка дымовых каналов | м. п. | 54,0 |
| | Демонтаж листовой стали покрытия козырьков | $м^2$ | 5,0 |
| | Демонтаж покрытия пристройки (вход в цокольный этаж) | $м^2$ | 25,0 |

1.3

1.4

Инв. №

## Ведомость объемов работ (начало)

| № п/п | Наименование работ | Ед. изм. | Количество |
|---|---|---|---|
| | Демонтаж кирпичных перегородок: | | |
| | кирпичные перегородки толщиной 120 мм | $м^3$ | 3,5 |
| | кирпичные перегородки толщиной 250 мм | $м^3$ | 25,4 |
| | Демонтаж кирпичной кладки стен толщиной 380мм | $м^3$ | 6,9 |
| | Демонтаж каркасных перегородок из ГКЛ листов | $м^2$ | 61,0 |
| | с утеплителем, толщиной 100мм | | |
| | Поэлементный демонтаж печей 1550x1900x2100(h) | шт | 9 |
| | Срезка выступающих частей кирпичной кладки топки в | шт | 9 |
| | корридорной части,1,0x1,0 м (толщина 120 мм) | | |

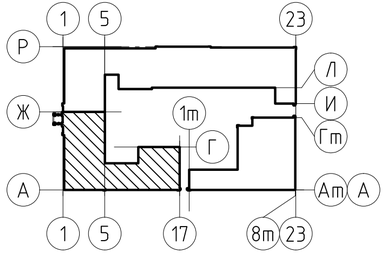


1. Демонтаж печей выполнить поэлементно, с целью использования кирпича при реставрационных работах.
2. Все заполнения дверных проемов подлежат демонтажу.
3. Дощатые полы по деревянным лагам подлежат демонтажу.
4. Выполнить расчистку пазух сводов.
5. Лестницу №5 демонтировать поэлементно, с сохранением каменных ступеней и металлического ограждения.

Согласовано

Взам. инв. №

Подп. и дата

Инв. № подл.

| Изм. | Кол.уч. | Лист | № док. | Подп. | Дата |
|---|---|---|---|---|---|
| | 1 | 4 | – | 119 | 12.2018 |

| | | |
|---|---|---|
| Разраб. | Стариков | |
| Пров. | Никитин | |
| Утв. | Иванова Е | |
| ГАП | Ицикcон С | |
| Н. контр. | Нестеров | |

357/14-III-1.КР2

Реставрация и приспособление объекта культурного наследия Федерального значения – корпуса Зимней гостиницы Спасо-Преображенского Валаамского ставропигиального мужского монастыря для восстановления исторической функции

Здание Зимней гостиницы в осях 1-17/А-Ж
2 этап строительства

| Стадия | Лист | Листов |
|---|---|---|
| П | 3 | |

Схема демонтажа конструкций 1 этажа

КАРЕЛПРОЕКТ

Формат А4х3

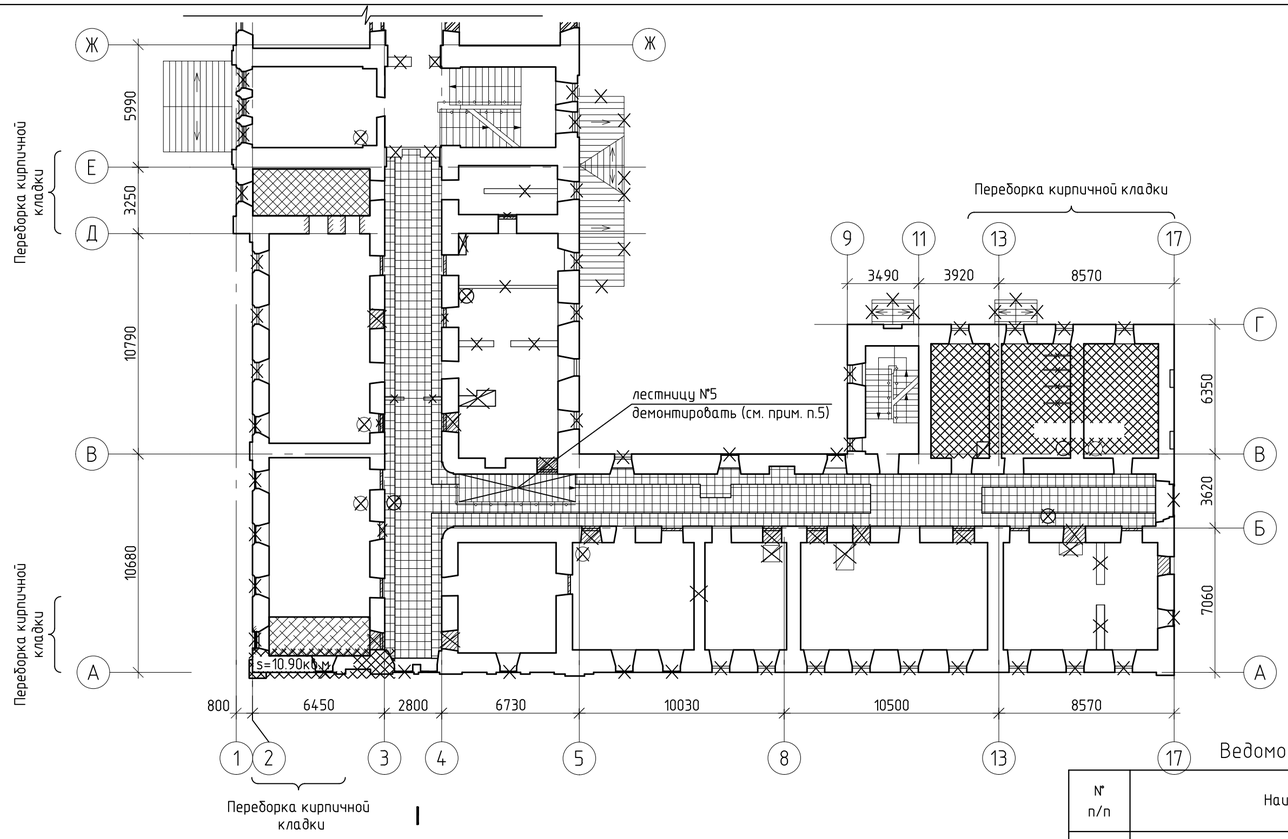


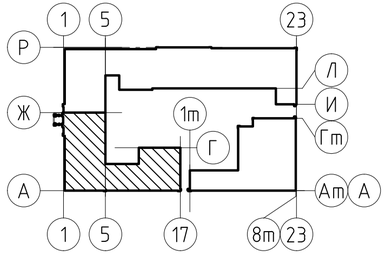


## Ведомость объемов работ (окончание)

| № п/п | Наименование работ | Ед. изм. | Количество |
|---|---|---|---|
| | Демонтаж кирпичной кладки толщиной 900мм для | м³ | 21,0 |
| | устройства дверных проемов | | |
| | Демонтаж чугунных печных створок | шт | 30 |
| | Демонтаж окон (S=1,5 м²) | шт | 2 |
| | Демонтаж окон (S=1,2 м²) | шт | 28 |
| | Демонтаж щита (S=1,7 м²) | шт | 16 |
| | Демонтаж дверных блоков площадью 2,0 кв.м | шт | 21 |
| | Демонтаж металлической перемычки | т | 0,25 |
| | Демонтаж кирпичных сводов толщиной 280мм в осях «В»-«Г» | | 20,01 |
| | Демонтаж пола (коридорная часть): | | |
| | Поэлементный демонтаж известняковых плит размерами 600х600х40мм. | м² | 84,0+79,3 |
| | Демонтаж настила полов | м² | 150 |
| | Расчистка пазух кирпичных сводов | м³ | 33,6 |
| | Демонтаж пола (вне коридорная часть): | | |
| | Демонтаж деревянных лаг размерами 170х120 (h) | м³ | 7,0 |
| | Демонтаж досок пола | м³ | 22,0 |
| | Демонтаж финишнего покрытия | м² | 430,0 |
| | Расчистка пазух кирпичных сводов | м³ | 86,0 |
| | Расчистка дымовых каналов | м. п. | 92,0 |

1,6

1.5

## Ведомость объемов работ (начало)

| № п/п | Наименование работ | Ед. изм. | Количество |
|---|---|---|---|
| | Демонтаж кирпичных перегородок | | |
| | кирпичные перегородки толщиной 120 мм | м³ | 4,1 |
| | кирпичные перегородки толщиной 250 мм | м³ | 7,9 |
| | Демонтаж кирпичной кладки стен толщиной 380мм | м³ | 11,2 |
| | Демонтаж кирпичной кладки стен толщиной 510мм | м³ | 8,6 |
| | Демонтаж каркасных перегородок из гипсокартонных | м² | 39,0 |
| | листов с утеплителем, толщиной 100мм | | |
| | Поэлементный демонтаж печей 1550х1900х2100(h) | шт | 15 |
| | Срезка выступающих частей кирпичной кладки топки в | шт | 15 |
| | корридорной части,1,0х1,0 м (толщина 120 мм) | | |

1. Демонтаж печей выполнить поэлементно, с целью использования кирпича при реставрационных работах.
2. Все заполнения дверных проемов подлежат демонтажу.
3. Все дощатые полы по деревянным лагам подлежат демонтажу.
4. Выполнить расчистку пазух сводов.
5. Лестницу №5 демонтировать поэлементно, с сохранением каменных ступеней и металлического ограждения.

## Условные обозначения

- демонтируемые конструкции
- закладываемые проемы
- пробиваемые проемы
- демонтируемые печи
- участок поэлементного демонтажа известняковых плит
- участок демонтажа деревянного перекрытия разбомбленного участка
- участок демонтажа свода
- участок демонтажа бетонных полов

Согласовано

Взам. инв. №

Подп. и дата

Инв. № подл.

Инв. №

| Изм. | Кол.уч. | Лист | № док. | Подп. | Дата |
|---|---|---|---|---|---|
| 1 | 6 | – | 119 | | 12.2018 |

| | | |
|---|---|---|
| Разраб. | Стариков | |
| Пров. | Никитин | |
| Утв. | Иванова Е | |
| ГАП | Ицикcон С | |
| Н. контр. | Нестеров | |

357/14-III-1.КР2

Реставрация и приспособление объекта культурного наследия Федерального значения – корпуса Зимней гостиницы Спасо-Преображенского Валаамского ставропигиального мужского монастыря для восстановления исторической функции

Здание Зимней гостиницы в осях 1-17/А-Ж
2 этап строительства

| Стадия | Лист | Листов |
|---|---|---|
| П | 4 | |

Схема демонтажа конструкций 2 этажа

КАРЕЛПРОЕКТ

Формат А4х3

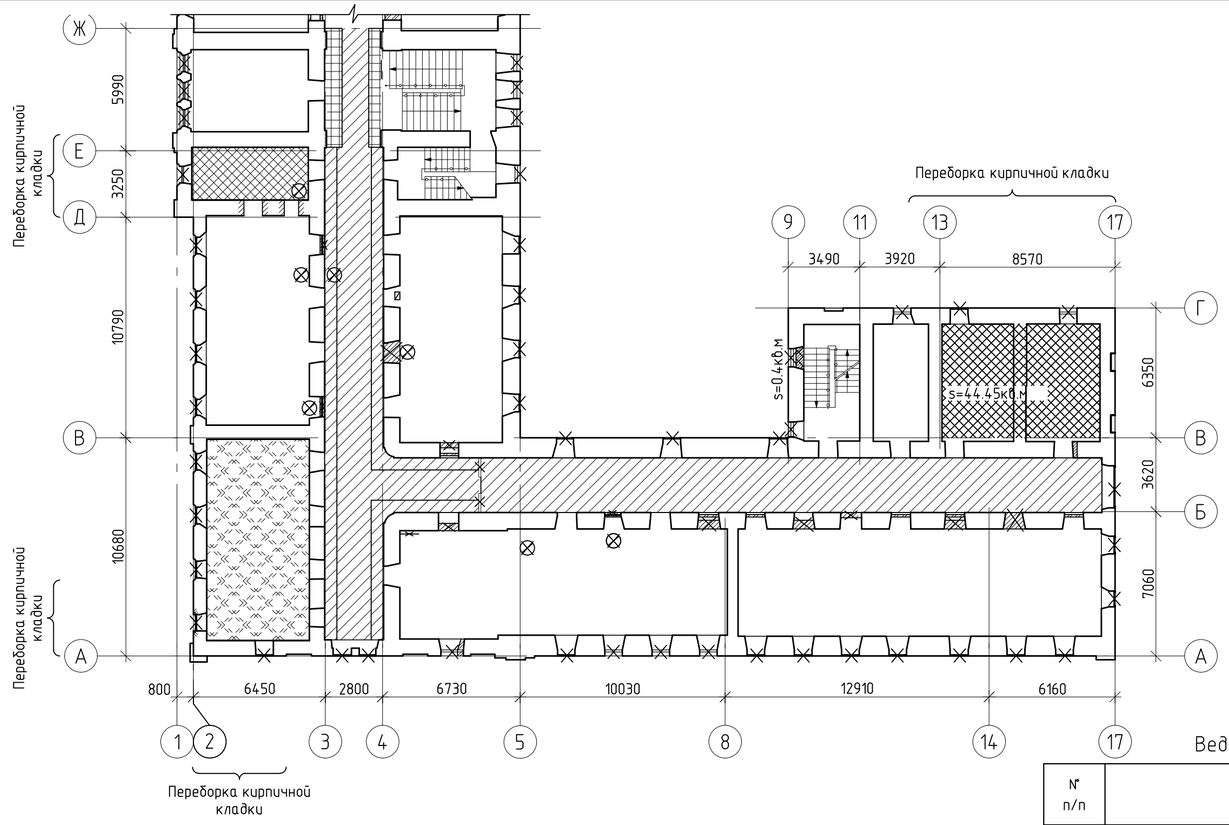


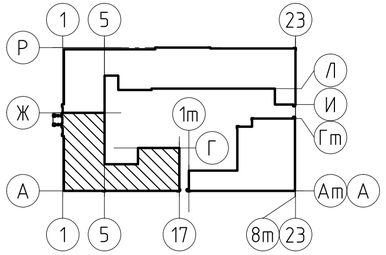

## Ведомость объемов работ (окончание)

| № п/п | Наименование работ | Ед. изм. | Количество |
|---|---|---|---|
| | Демонтаж чугунных печных створок | шт | 14 |
| | Демонтаж окон (S=1,9 м²) | шт | 1 |
| | Демонтаж окон (S=1,7 м²) | шт | 2 |
| | Демонтаж окон (S=1,2 м²) | шт | 11 |
| | Демонтаж окон (S=1,0 м²) | шт | 2 |
| | Демонтаж щита (S=1,7 м²) | шт | 30 |
| | Демонтаж металлической перемычки | т | 0,25 |
| | Демонтаж пола (коридорная часть): | | |
| | Поэлементный демонтаж известняковых плит | м² | 7,0 |
| | размерами 600х600х40мм | | |
| | Демонтаж бетонных полов толщиной 100мм | м² | 108,0+55,3 |
| | Расчистка пазух кирпичных сводов | м³ | 45,0 |
| | Демонтаж настила полов | м² | 150 |
| | Демонтаж пола (вне коридорная часть): | | |
| | Демонтаж деревянных лаг размерами 170х120 (h) | м³ | 5,0 |
| | Демонтаж досок пола | м³ | 16,5 |
| | Демонтаж финишного покрытия полов | м² | 382,0 |
| | Расчистка пазух кирпичных сводов | м² | 86,0 |
| | Расчистка дымовых каналов | м. п. | 130,0 |
| | Демонтаж балок перекрытия 4х(50х200(h)) | м³ | 2,0 |
| | Демонтаж настила из досок 150х50(h) | м³ | 2,1 |
| | Демонтаж кирпичных сводов толщиной 280мм в осях «В»-«Г» | м³ | 14,3 |
| | | | |

1.4

1.5

## Ведомость объемов работ (начало)

| № п/п | Наименование работ | Ед. изм. | Количество |
|---|---|---|---|
| | Демонтаж кирпичных перегородок толщиной 250мм | м³ | 3,0+0.6 |
| | Демонтаж каркасных перегородок из гипсокартонных | м² | 7,0 |
| | листов с утеплителем, толщиной 100мм | | |
| | Демонтаж ПВХ перегородок толщиной 100мм | м² | 9,0 |
| | Поэлементный демонтаж печей 1550х1900х2100(h) | шт | 7 |
| | Срезка выступающих частей кирпичной кладки топки в | шт | 7 |
| | корридорной части,1,0х1,0 м (толщина 120 мм) | | |
| | Демонтаж кирпичной кладки для устр-ва дверных проемов | | |
| | кирпичная кладка толщиной 250 мм | м³ | 4,7 |
| | кирпичная кладка толщиной 770 мм | м³ | 5,4 |

1.6

1. Демонтаж печей выполнить поэлементно, с целью использования кирпича при реставрационных работах.
2. Дощатые полы по деревянным лагам подлежат демонтажу.
3. Выполнить расчистку пазух сводов.

## Условные обозначения

- демонтируемые конструкции
- закладываемые проемы
- пробиваемые проемы
- демонтируемые печи
- участок поэлементного демонтажа известняковых плит
- участок демонтажа деревянного перекрытия разбомбленного участка
- участок демонтажа бетонных полов
- участок демонтированного перекрытия

Согласовано

Взам. инв. №

Подп. и дата

Инв. № подл.

Инв. № INV

| | | | | | | |
|---|---|---|---|---|---|---|
| 1 | 6 | – | 119 | | 12.2018 | |
| Изм. | Кол.уч. | Лист | № док. | Подп. | Дата | |
| Разраб. | | Стариков | | | | |
| Пров. | | Никитин | | | | |
| Утв. | | Иванова Е | | | | |
| ГАП | | Ицикcон С | | | | |
| Н. контр. | | Нестеров | | | | |

357/14-III-1.КР2

Реставрация и приспособление объекта культурного наследия Федерального значения – корпуса Зимней гостиницы Спасо-Преображенского Валаамского ставропигиального мужского монастыря для восстановления исторической функции

Здание Зимней гостиницы в осях 1-17/А-Ж
2 этап строительства

| Стадия | Лист | Листов |
|---|---|---|
| П | 5 | |

Схема демонтажа конструкций 3 этажа

КАРЕЛПРОЕКТ

Формат А4х3

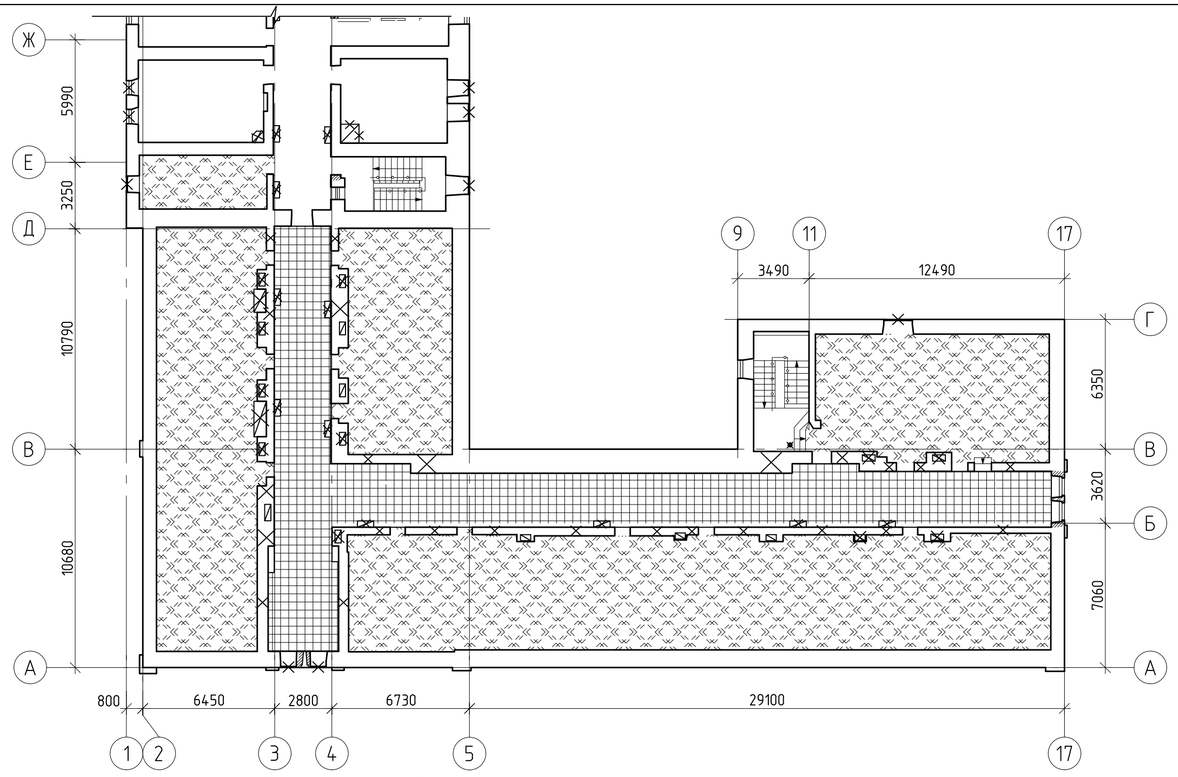


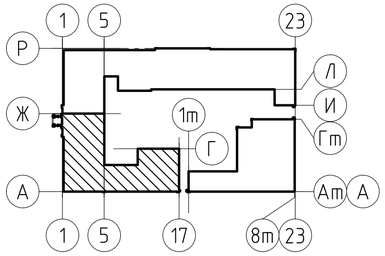


## Условные обозначения

- демонтируемые конструкции
- закладываемые проемы
- пробиваемые проемы
- демонтируемые печи
- участок демонтажа керамогранитных плит
- участок демонтированного перекрытия

## Ведомость объемов работ (окончание)

| № п/п | Наименование работ | Ед. изм. | Количество |
|---|---|---|---|
| | Демонтаж деревянного дверного щита | $м^3$ | 3,5 |
| | Демонтаж покрытия временной кровли из техноэлоста | $м^2$ | 1350,0 |
| | по плитам ОСП | | |
| | Демонтаж стропильной ноги временной кровли 2(50х200(h)) | $м^3$ | 14,2 |
| | Демонтаж прогонов временной кровли 2(50х200(h)) | $м^3$ | 1,6 |
| | Демонтаж подкосов временной кровли 2(50х150(h)) | $м^3$ | 2,2 |
| | Демонтаж стоек временной кровли 2(50х150) | м | 3,2 |
| | Демонтаж ветровой связи временной кровли 50х150 | $м^3$ | 0,75 |
| | Демонтаж сплошной обрешетки временной кровли 75х50(h) | $м^3$ | 10,0 |
| | Демонтаж разреженной обрешетки временной | $м^3$ | 8,0 |
| | кровли 75х50(h) | | |
| | Демонтаж затяжки временной кровли 50х150(h) | $м^3$ | 1,2 |
| | Демонтаж мауэрлата временной кровли 200х150(h) | $м^3$ | 2,0 |
| | Демонтаж кобылки временной кровли 50х150(h) | $м^3$ | 2,1 |
| | Демонтаж лежня временной кровли 100х150 | $м^3$ | 0,35 |
| | Демонтаж балок перекрытия 4х(50х200(h)) | $м^3$ | 15,15 |
| | Демонтаж настила из досок 150х50(h) | $м^3$ | 15,8 |
| | | | |

## Ведомость объемов работ (начало)

| № п/п | Наименование работ | Ед. изм. | Количество |
|---|---|---|---|
| | Демонтаж полов из керамогранитных плит (коридорная часть) | $м^2$ | 160,0 |
| | Демонтаж финишного покрытия пола (вне коридорной части) | $м^2$ | 44,0 |
| | Расчистка пазух кирпичных сводов | м. п. | 80,0 |
| | Демонтаж чугунных печных створок | шт | 28 |
| | Демонтаж окон (S=1,0 $м^2$) | шт | 5 |
| | Демонтаж щита (S=1,7 $м^2$) | шт | 7 |
| | Демонтаж настила полов | $м^2$ | 150 |
| | Поэлементный демонтаж печей 1550х1900х2100(h) | шт | 14 |
| | Расчистка дымовых каналов | м. п. | 190,0 |

## Ведомость объемов работ (продолжение)

| № п/п | Наименование работ | Ед. изм. | Количество |
|---|---|---|---|
| | Демонтаж кирпичной кладки для устройства дверных | $м^3$ | 0,01 |
| | проемов толщиной 380мм | | |
| | Демонтаж кирпичной кладки внутренних стен | $м^3$ | 61,5 |
| | толщиной 280 мм | | |
| | Демонтаж верхнего ряда кирпичной кладки наружных стен | $м^3$ | 7,9 |
| | Демонтаж кирпичной кладки вентиляционных каналов (11 шт) | $м^3$ | 27,0 |
| | Зашивка слуховых окон (доска 50х100) | $м^3$ | 6,2 |
| | Демонтаж слуховых окон площадью 1,1 кв.м | шт | 14 |
| | Демонтаж оцинкованных водосточных труб диаметром 150мм | м. п. | 160,0 |

1. Демонтаж печей выполнить поэлементно, с целью использования кирпича при реставрационных работах.
2. Выполнить расчистку пазух сводов.
3. Все внутренние кирпичные стены демонтируются до отметки кирпичного свода кирпичной части.
4. Верхние ряды наружных кирпичных стен демонтировать с отметки низа существующего мауэрлата.

Согласовано

Взам. инв. №

Подп. и дата

Инв. № подл.

Инв. №

| Изм. | Кол.уч. | Лист | № док. | Подп. | Дата |
|---|---|---|---|---|---|
| 1 | 2 | – | 119 | | 12.2018 |

357/14-III-1.КР2

Реставрация и приспособление объекта культурного наследия Федерального значения – корпуса Зимней гостиницы Спасо-Преображенского Валаамского ставропигиального мужского монастыря для восстановления исторической функции

| | | | |
|---|---|---|---|
| Разраб. | Стариков | | |
| Пров. | Никитин | | |
| Утв. | Иванова Е | | |
| ГАП | Ицикcон С | | |
| Н. контр. | Нестеров | | |

Здание Зимней гостиницы в осях 1-17/А-Ж
2 этап строительства

| Стадия | Лист | Листов |
|---|---|---|
| П | 6 | |

Схема демонтажа конструкций мансардного этажа

КАРЕЛПРОЕКТ

Формат А4х3

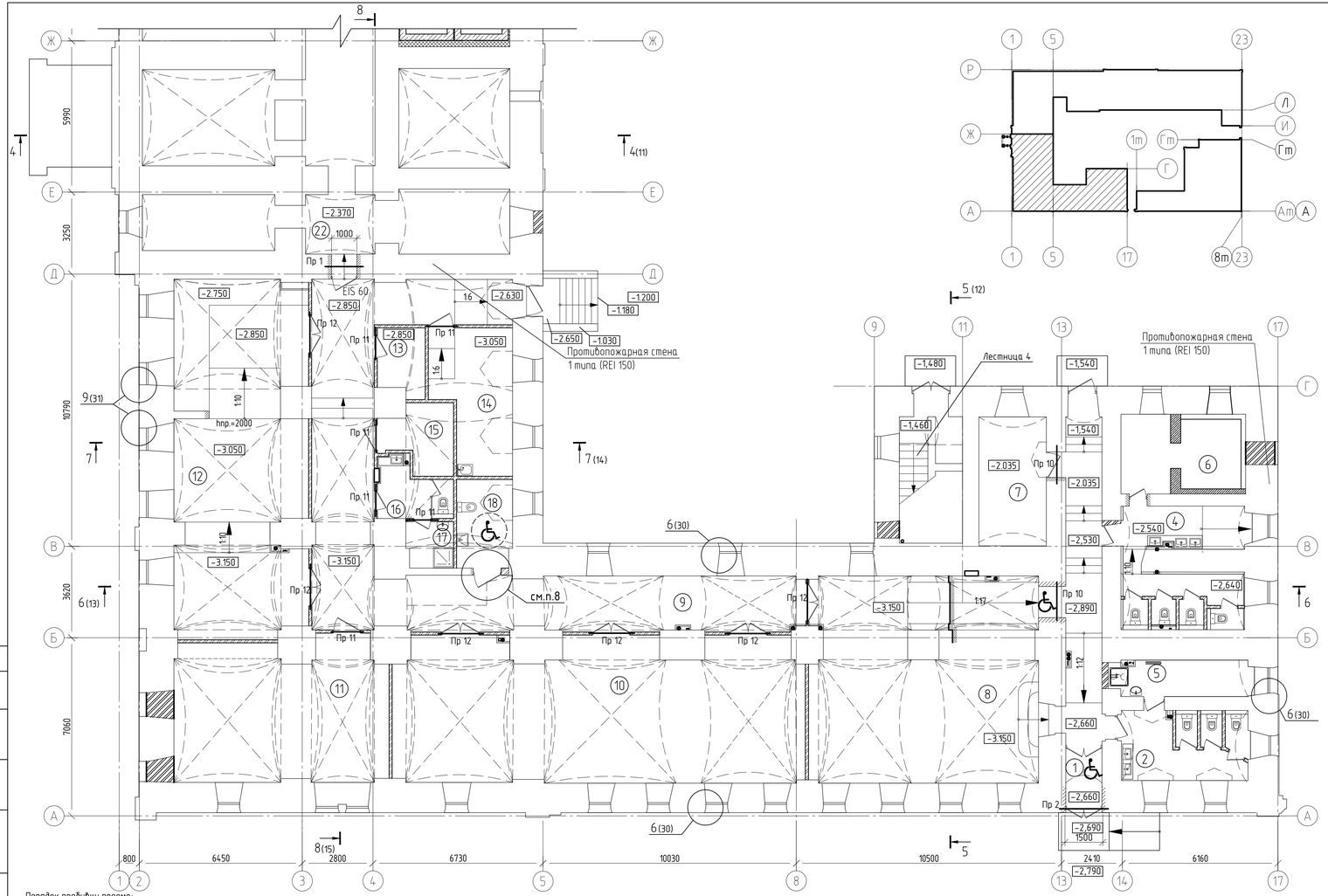




## Экспликация помещений здания Зимней гостиницы

| Номер помещения | Наименование | Площадь, м² | Кат.* помещения |
|---|---|---|---|
| 1 | Тамбур | 3.29 | |
| 2 | Санузел | 13.47 | |
| 4 | Санузел | 19.49 | |
| 5 | Помещение уборочного инвентаря | 8.01 | В4 |
| 6 | Техническое помещение | 13.28 | Д |
| 7 | Техническое помещение | 13.64 | Д |
| 8 | Вестибюль. Информационная зона | 94.80 | |
| 9 | Коридор | 81.85 | |
| 10 | Лекционный зал на 30 мест | 89.91 | |
| 11 | Зал для семинаров на 14 мест | 45.77 | |
| 12 | Выставочный зал | 70.89 | |
| 13 | Инвентарная | 4.86 | В3 |
| 14 | Служебное помещение | 16.25 | |
| 15 | Кроссовая | 6.68 | В3 |
| 16 | Санузел | 5.75 | |
| 17 | Помещение уборочного инвентаря | 3.38 | В4 |
| 18 | Санузел МГН | 7.89 | |
| 22 | Техническое подполье | | |

## Условные обозначения:

- распалубки над проемами
- подпружные арки
- цилиндрические (коробовые) своды
- крестовые своды
- пробиваемые проемы
- закладываемые проемы
- проектируемая кирпичная стена
- проектируемая перегородка кирпичная
- проектируемая перегородка из ГКЛ
- заложенные проемы

## Спецификация перемычек

| Поз. | Обозначение | Наименование | Кол. | Масса, ед., кг | Примечание |
|---|---|---|---|---|---|
| | | Перемычка Пр 1 | 1 | 73,8 | |
| 1 | ГОСТ 8240-97 | [ 20У, L=1500 | 2 | 27,6 | |
| 2 | ГОСТ 103-2006 | - 6х80, L=870 | 4 | 3,3 | шаг 300 |
| 3 | ГОСТ 103-2006 | - 10х60 L=100 | 8 | 0,5 | шаг 400 |
| 4 | ГОСТ 2715-75 | Сетка 20-1.0ну | 1,7 | 0,84 | м² |
| 8 | Sormat | Резьбовая шпилька Ф16 L=940 | 6 | 1,5 | шаг 300 |
| | ГОСТ 5915-70* | Гайка М16 | 12 | - | |
| | ГОСТ 11371-78* | Шайба М16 | 12 | - | |
| | | Перемычка Пр 2 | 1 | 106,4 | |
| 5 | ГОСТ 8240-97 | [ 20У, L=2000 | 2 | 36,8 | |
| 6 | ГОСТ 103-2006 | - 6х80, L=1090 | 6 | 4,1 | шаг 300 |
| 3 | ГОСТ 103-2006 | - 10х60 L=100 | 12 | 0,5 | шаг 400 |
| 7 | ГОСТ 2715-75 | Сетка 20-1.0ну | 2,6 | 0,84 | м² |
| 9 | Sormat | Резьбовая шпилька Ф16, L=1160 | 7 | 1,9 | шаг 300 |
| | ГОСТ 5915-70* | Гайка М16 | 14 | - | |
| | ГОСТ 11371-78* | Шайба М16 | 14 | - | |
| | | Перемычка Пр 10 | 2 | 71,2 | |
| 5 | ГОСТ 8240-97 | [ 20У, L=1500 | 2 | 27,6 | |
| 10 | ГОСТ 103-2006 | - 6х80, L=710 | 4 | 2,7 | шаг 300 |
| 3 | ГОСТ 103-2006 | - 10х60 L=100 | 8 | 0,5 | шаг 400 |
| 7 | ГОСТ 2715-75 | Сетка 20-1.0ну | 1,4 | 0,84 | м² |
| 11 | Sormat | Резьбовая шпилька Ф16, L=780 | 6 | 1,2 | шаг 300 |
| | ГОСТ 5915-70* | Гайка М16 | 12 | - | |
| | ГОСТ 11371-78* | Шайба М16 | 12 | - | |
| | | Перемычка Пр 11 | 9 | | |
| 12 | 1.138-10к а.л.1.2 | 1ПР129.12.6-1Т | 1 | 25,0 | |
| | | Перемычка Пр 12 | 5 | | |
| 13 | 1.138-10к а.л.1.2 | 1ПР180.12.14-3Т | 5 | 75,0 | |

## Ведомость перемычек

| Поз. | Эскиз |
|---|---|
| Пр 1 1 шт. | 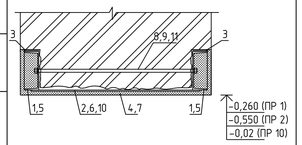  |
| Пр 2 1 шт. | |
| Пр 10 2 шт. | |
| Пр 11 9 шт. | 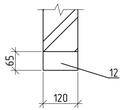  |
| Пр 12 5 шт. | 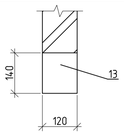  |

Порядок пробивки проема:

1. Выполнить механическую зачистку несущих конструкций (стены и перекрытия) от слоя штукатурки и побелки.
2. Выполнить разметку пробиваемого проема.
3. Над размеченным проемом с обеих сторон стены установить балки из швеллеров. Выполнить алмазное бурение с шагом 300 мм Ф20 мм по ширине проема. Балки стянуть между собой резьбовыми шпильками. Снизу приварить полосы. Ручная сварка электродами Э42. Для передачи нагрузки обеспечить плотное примыкание балок к стене. Полное примыкание к стене осуществляется посредством забивки металлических клиньев.
4. Антикоррозионную защиту выполнить путем окрашивания эмалью ПФ-115 ГОСТ 6465-76 за три раза по слою грунта ГФ-021 ГОСТ 25129-82*.
5. Оштукатурить перемычку из швеллеров известково-цементным раствором М200, слоем толщиной 20мм, по сетке 20-1.0ну ГОСТ 2715-75.
6. Материал элементов металлических перемычек сталь С245 по ГОСТ 27772-88.
7. Конструкции пола и детали полов выполнять после прокладки инженерных коммуникаций.
8. Устройство перемычки см. деталь 1

Согласовано

Взам. инв. №

Подп. и дата

Инв. № подл.

Инв. №

| Изм. | Кол.уч. | Лист | № док. | Подп. | Дата |
|---|---|---|---|---|---|
| 1 | - | Зам | 119 | | 12.2018 |

| | | | |
|---|---|---|---|
| Разраб. | Демкина | | 12.2016 |
| Пров. | Никитин | | 12.2016 |
| Утв. | Иванова Е | | 12.2016 |
| ГАП | Ициксон С | | 12.2016 |
| Н. контр. | Нестеров | | 12.2016 |

357/14-III-1.КР2

Реставрация и приспособление объекта культурного наследия Федерального значения - корпуса Зимней гостиницы Спасо-Преображенского Валаамского ставропигиального мужского монастыря для восстановления исторической функции

Здание Зимней гостиницы в осях 1-17/А-Ж. 2 этап строительства

| Стадия | Лист | Листов |
|---|---|---|
| П | 7 | |

План перемычек цокольного этажа и технического подполья

КАРЕЛПРОЕКТ

Формат А3х3

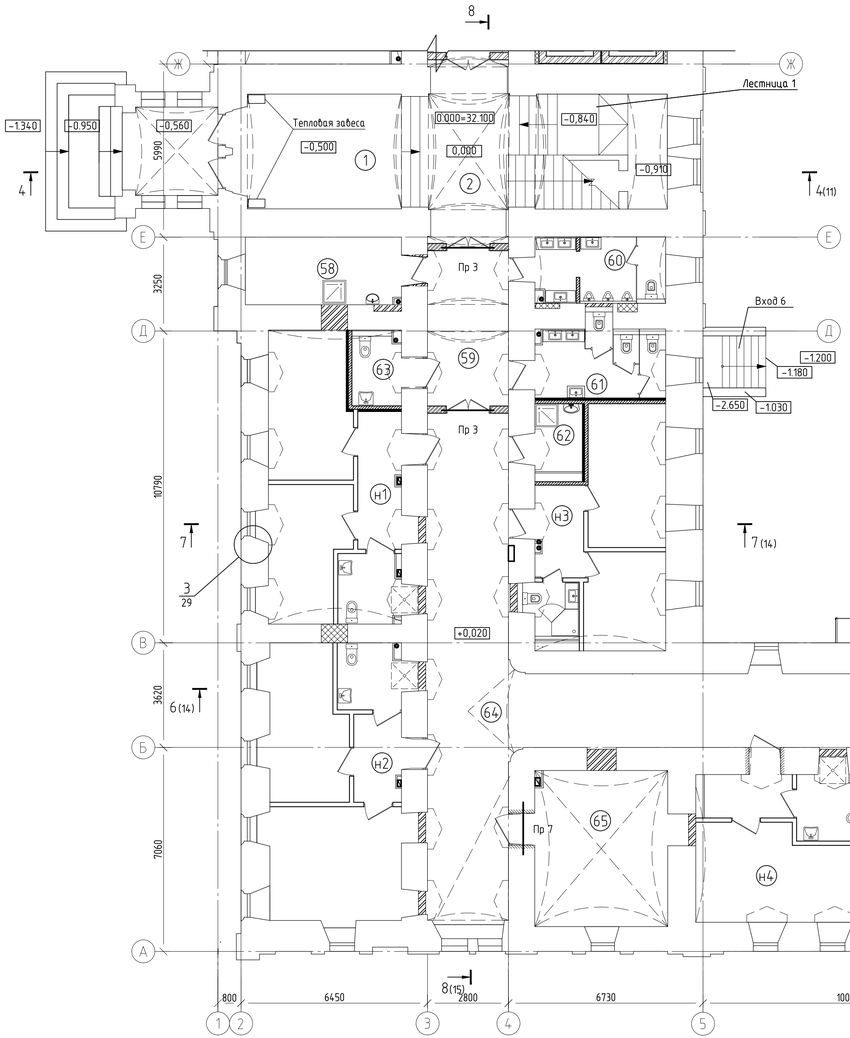


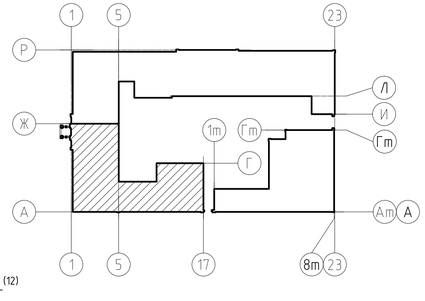

## Ведомость перемычек

| Поз. | Эскиз |
|---|---|
| Пр 7<br>1 шт. | 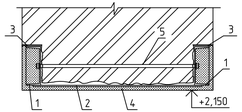 |
| Пр 11<br>1 шт. | 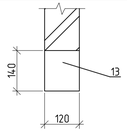 |
| Пр 3<br>2 шт. | 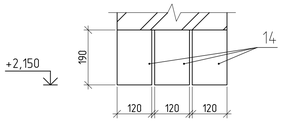 |

## Экспликация помещений здания Зимней гостиницы

| Номер поме-щения | Наименование | Площадь, м² | Кат.* поме-щения |
|---|---|---|---|
| | Помещения гостиницы | | |
| 1 | Холл лестничной клетки 1 | 26.87 | |
| 2 | Лестничная клетка 1 | 39.15 | |
| 58 | Помещение горничных | 13.29 | |
| 59 | Коридор | 15.46 | |
| 60 | Санузел мужской | 10.80 | |
| 61 | Санузел женский | 12.17 | |
| 62 | Помещение уборочного инвентаря | 4.64 | В4 |
| 63 | Санузел МГН | 5.15 | |
| 64 | Коридор | 149.30 | |
| 65 | Зона безопасности МГН | 26.31 | |
| 66 | Лестничная клетка 4 | 15.33 | |
| 67 | Кроссовая | 10.22 | В3 |
| 68 | Помещение хранения чистого белья | 23.74 | В1 |
| 69 | Электрощитовая | 11.89 | В4 |
| н1 | 2-комнатный номер 1 категории для МГН | 42.06 | |
| н2 | 2-комнатный номер 1 категории для МГН | 45.91 | |
| н3 | 2-комнатный номер 1 категории | 32.64 | |
| н4 | 1-комнатный номер 1 категории для МГН | 30.44 | |
| н5 | 1-комнатный номер 1 категории | 19.68 | |
| н6 | 2-комнатный номер 1 категории | 33.16 | |
| н7 | 1-комнатный номер 1 категории | 22.62 | |
| н8 | 1-комнатный номер 1 категории | 26.17 | |

## Условные обозначения

- закладываемые проемы
- пробиваемые проемы
- распалубки над проемами
- подпружные арки
- цилиндрические (коробовые) своды
- крестовые своды
- проектируемая кирпичная стена
- проектируемая перегородка кирпичная
- проектируемая перегородка из ГКЛ
- заложенные проемы
- тип пола

## Спецификация перемычек

| Поз. | Обозначение | Наименование | Кол. | Масса, ед., кг | Приме-чание |
|---|---|---|---|---|---|
| | | Перемычка Пр 7 | 2 | 91,4 | |
| 1 | ГОСТ 8240-97 | С 20У L=1810 | 2 | 33,3 | |
| 2 | ГОСТ 103-2006 | - 6х80 L=950 | 5 | 3,6 | шаг 300 |
| 3 | ГОСТ 103-2006 | - 10х60 L=100 | 10 | 0,5 | шаг 400 |
| 4 | ГОСТ 2715-75 | Сетка 20-1,0ну | 2,1 | 0,84 | м² |
| 5 | Sormat | Резьбовая шпилька ф16 L=1020 | 7 | 1,5 | шаг 300 |
| | ГОСТ 5915-70* | Гайка М16 | 14 | - | |
| | ГОСТ 11371-78* | Шайба М16 | 14 | - | |
| | | Перемычка ПР 11 | 1 | | |
| 6 | 1.138-10к а.л.1.2 | 1ПР129.12.6-1Т | 1 | 25,0 | |
| | | Перемычка Пр3 | 2 | | |
| 14 | с. 1-138-10к | 1ПР155.12.19-38Т | 3 | 88 | |

1. Примечания даны на листе 6.

Согласовано

Взам. инв. №

Подп. и дата

Инв. № подл.

Инв. №

| Изм. | Кол. уч. | Лист | № док. | Подп. | Дата |
|---|---|---|---|---|---|
| 1 | - | Зам | 119 | | 12.2018 |
| Разраб. | | Демкина | | | 12.2016 |
| Пров. | | Никитин | | | 12.2016 |
| Утв. | | Иванова Е | | | 12.2016 |
| ГАП | | Ицксон С | | | 12.2016 |
| Н. контр. | | Нестеров | | | 12.2016 |

357/14-III-1.КР2

Реставрация и приспособление объекта культурного наследия Федерального значения - корпуса Зимней гостиницы Спасо-Преображенского Валаамского ставропигиального мужского монастыря для восстановления исторической функции

Здание Зимней гостиницы в осях 1-17/А-Ж. 2 этап строительства

| Стадия | Лист | Листов |
|---|---|---|
| П | 8 | |

План перемычек 1 этажа

КАРЕЛПРОЕКТ

Формат А3х3

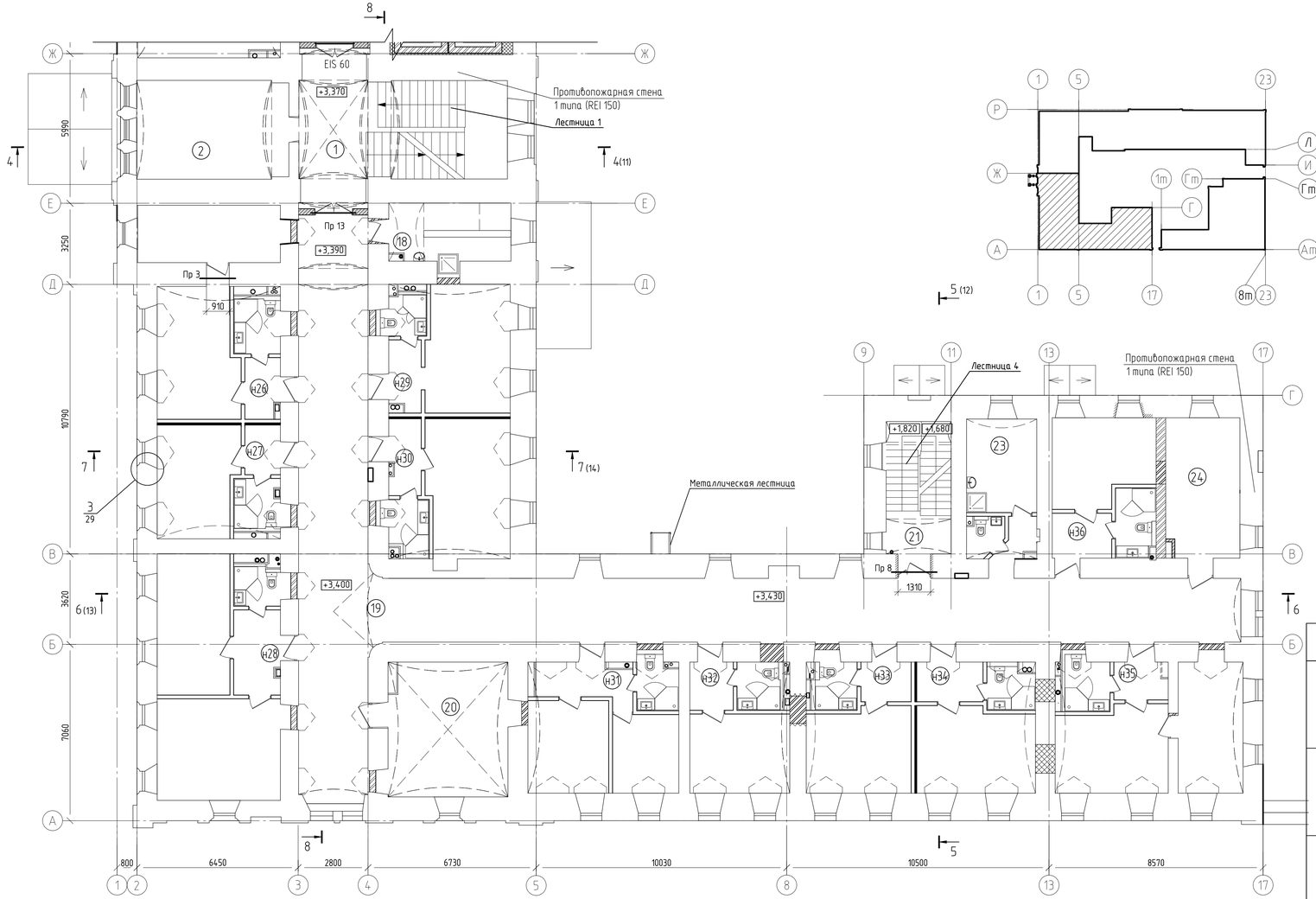




## Экспликация помещений здания Зимней гостиницы

| Номер помещения | Наименование | Площадь, м² | Кат.* помещения |
|---|---|---|---|
| 1 | Лестничная клетка 1 | 39.43 | |
| 2 | Холл | 24,26 | |
| 18 | Помещение уборочного инвентаря | 11.46 | В4 |
| 19 | Коридор | 160,88 | |
| 20 | Гостиная | 27.09 | |
| 21 | Лестничная клетка 4 | 14,83 | |
| 22 | Санузел персонала | 2,14 | |
| 23 | Помещение горничных | 10,52 | |
| 24 | Хозяйственная кладовая | 17.10 | В3 |
| н26 | 2-комнатный номер 1 категории | 39,56 | |
| н27 | 1-комнатный номер 1 категории | 21.98 | |
| н28 | 2-комнатный номер 1 категории | 47,28 | |
| н29 | 1-комнатный номер 1 категории | 24,92 | |
| н30 | 1-комнатный номер 1 категории | 27,53 | |
| н31 | 2-комнатный номер 1 категории | 30,24 | |
| н32 | 1-комнатный номер 1 категории | 20,24 | |
| н33 | 1-комнатный номер 1 категории | 21,79 | |
| н34 | 1-комнатный номер 1 категории | 24.27 | |
| н35 | 2-комнатный номер 1 категории | 37,62 | |
| н36 | 1-комнатный номер 1 категории | 39,95 | |

## Условные обозначения:

- закладываемые проемы
- пробиваемые проемы
- распалубки над проемами
- подпружные арки
- цилиндрические (коробовые) своды
- крестовые своды
- проектируемая кирпичная стена
- проектируемая перегородка кирпичная
- проектируемая перегородка из ГКЛ
- заложенные проемы
- тип пола

## Спецификация перемычек

| Поз. | Обозначение | Наименование | Кол. | Масса, ед., кг | Примечание |
|---|---|---|---|---|---|
| | | Перемычка Пр 3 | 1 | 68,8 | |
| 1 | ГОСТ 8240-97 | С 20У L=1410 | 2 | 26,0 | |
| 2 | ГОСТ 103-2006 | - 6х80 L=760 | 4 | 2,9 | шаг 300 |
| 3 | ГОСТ 103-2006 | - 10х60 L=100 | 8 | 0,5 | шаг 400 |
| 4 | ГОСТ 2715-75 | Сетка 20-1,0ну | 1,4 | 0,84 | м² |
| 5 | Sormat | Резьбовая шпилька Ø16 L=830 | 5 | 1,3 | шаг 300 |
| | ГОСТ 5915-70* | Гайка М16 | 10 | - | |
| | ГОСТ 11371-78* | Шайба М16 | 10 | - | |
| | | Перемычка Пр 8 | 1 | 89,3 | |
| 6 | ГОСТ 8240-97 | С 20У L=1810 | 2 | 33,3 | |
| 7 | ГОСТ 103-2006 | - 6х80 L=860 | 5 | 3,2 | шаг 300 |
| 3 | ГОСТ 103-2006 | - 10х60 L=100 | 10 | 0,5 | шаг 400 |
| 4 | ГОСТ 2715-75 | Сетка 20-1,0ну | 2 | 0,84 | м² |
| 8 | Sormat | Резьбовая шпилька Ø16 L=930 | 7 | 1,5 | шаг 300 |
| | ГОСТ 5915-70* | Гайка М16 | 14 | - | |
| | ГОСТ 11371-78* | Шайба М16 | 14 | - | |
| | | Перемычка Пр 13 | 1 | | |
| 9 | 1.138-10к а.л.1.2 | 1ПР180.12.14-3Т | 1 | 75,0 | |

## Ведомость перемычек

| Поз. | Эскиз |
|---|---|
| Пр 3<br>1 шт. | 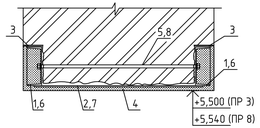 |
| Пр 8<br>1 шт. | |
| Пр 13<br>1 шт. | 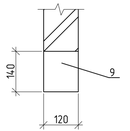 |

1. Примечания даны на листе 6.

| Изм. | Кол. уч. | Лист | № док. | Подп. | Дата |
|---|---|---|---|---|---|
| 1 | - | Зам | 119 | | 12.2018 |

| | | | |
|---|---|---|---|
| Разраб. | Демкина | | 12.2016 |
| Пров. | Никитин | | 12.2016 |
| Утв. | Иванова Е | | 12.2016 |
| ГАП | Ицксон С | | 12.2016 |
| Н. контр. | Нестеров | | 12.2016 |

Инв. №

357/14-III-1.КР2

Реставрация и приспособление объекта культурного наследия Федерального значения - корпуса Зимней гостиницы Спасо-Преображенского Валаамского ставропигиального мужского монастыря для восстановления исторической функции

Здание Зимней гостиницы в осях 1-17/А-Ж. 2 этап строительства

| Стадия | Лист | Листов |
|---|---|---|
| П | 9 | |

План перемычек 2 этажа

КАРЕЛПРОЕКТ

Согласовано

Взам. инв. №

Подп. и дата

Инв. № подл.

Формат А3х3

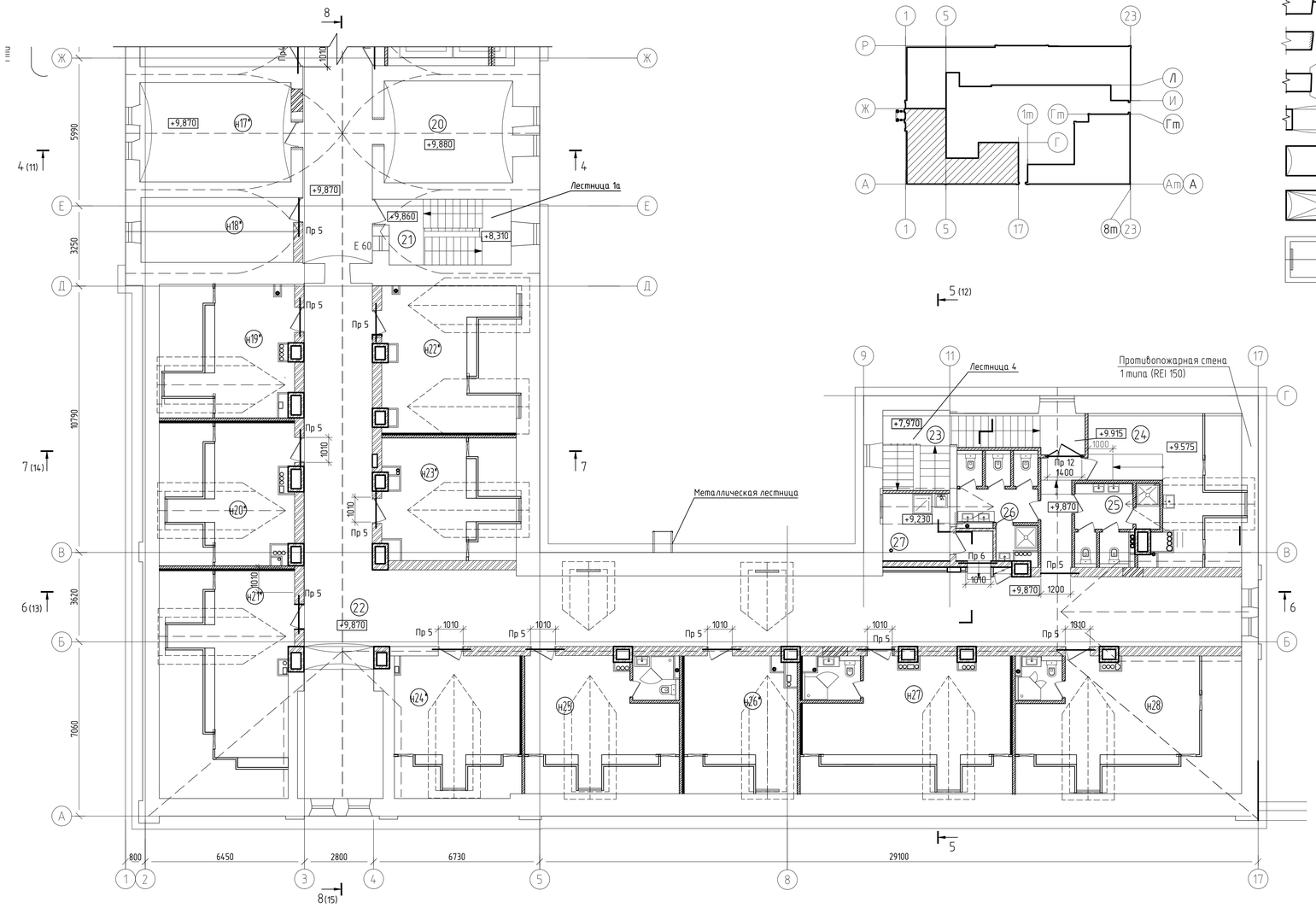




## Условные обозначения

- закладываемые проемы
- пробиваемые проемы
- распалубки над проемами
- подпружные арки
- цилиндрические (коробовые) своды
- крестовые своды
- мансардные окна
- проектируемая кирпичная стена
- проектируемая перегородка кирпичная
- проектируемая перегородка из ГКЛ
- заложенные проемы
- тип пола

## Экспликация помещений здания Зимней гостиницы

| Номер помещения | Наименование | Площадь, м² | Кат.* помещения |
|---|---|---|---|
| 20 | Мемориальный холл художника И.И.Шишкина | 21.52 | |
| 21 | Лестничная клетка 1а | 13.73 | |
| 22 | Коридор | 203.98 | |
| 23 | Лестничная клетка 4 | 15.71 | |
| 24 | Комната бытового обслуживания | 19.07 | |
| 25 | Санузел мужской | 9.14 | |
| 26 | Санузел женский | 10.81 | |
| 27 | Помещение уборочного инвентаря | 7.55 | В4 |
| 28 | Помещение хранения чистого белья | 32.21 | В1 |
| 29 | Помещение хранения грязного белья | 27.82 | В1 |
| н17* | 1-комнатный номер 5 категории | 24.89 | |
| н18* | 1-комнатный номер 5 категории | 16.53 | |
| н19* | 1-комнатный номер 5 категории | 18.35 | |
| н20* | 1-комнатный номер 5 категории | 19.17 | |
| н21* | 1-комнатный номер 5 категории | 25.10 | |
| н22* | 1-комнатный номер 5 категории | 25.39 | |
| н23* | 1-комнатный номер 5 категории | 17.86 | |
| н24* | 1-комнатный номер 5 категории | 21.73 | |
| н25 | 1-комнатный номер 1 категории | 25.56 | |
| н26* | 1-комнатный номер 5 категории | 20.20 | |
| н27 | 1-комнатный номер 1 категории | 33.49 | |
| н28 | 1-комнатный номер 1 категории | 30.26 | |

## Ведомость перемычек

| Поз. | Эскиз |
|---|---|
| Пр 5 12 шт. | 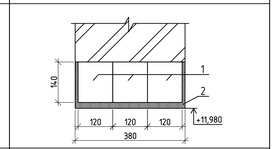 |
| Пр 6 1 шт. | 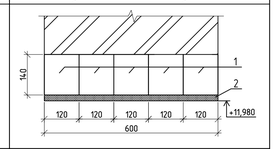 |
| Пр 12 1 шт. | 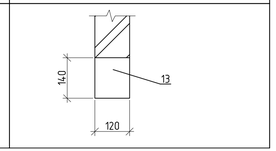 |

## Спецификация перемычек

| Поз. | Обозначение | Наименование | Кол. | Масса, ед., кг | Примечание |
|---|---|---|---|---|---|
| | | Перемычка Пр 5 | 12 | | |
| 1 | 1.138-10к а.л.1.2 | 1ПР155.12.19-38Т | 3 | 88,0 | |
| 2 | ГОСТ 2715-75 | Сетка 20-1,0ну | 0,8 | 0,84 | м² |
| | | Перемычка Пр 6 | 1 | | |
| 1 | 1.138-10к а.л.1.2 | 1ПР155.12.19-38Т | 5 | 88,0 | |
| 2 | ГОСТ 2715-75 | Сетка 20-1,0ну | 0,6 | 0,84 | м² |
| | | Перемычка Пр 12 | 1 | | |
| 13 | 1.138-10к а.л.1.2 | 1ПР180.12.14-3Т | 5 | 75,0 | |

1. Примечания даны на листе 7.

Инв. №

| Изм. | Кол.уч. | Лист | №док. | Подп. | Дата |
|---|---|---|---|---|---|
| 1 | - | Зам | 119 | | 12.2018 |

| | | | |
|---|---|---|---|
| Разраб. | Демкина | | 12.2016 |
| Пров. | Никитин | | 12.2016 |
| Утв. | Иванова Е | | 12.2016 |
| ГАП | Ицксон С | | 12.2016 |
| Н. контр. | Нестеров | | 12.2016 |

357/14-III-1.КР2

Реставрация и приспособление объекта культурного наследия Федерального значения - корпуса Зимней гостиницы Спасо-Преображенского Валаамского ставропигиального мужского монастыря для восстановления исторической функции

Здание Зимней гостиницы в осях 1-17/А-Ж. 2 этап строительства

| Стадия | Лист | Листов |
|---|---|---|
| П | 11 | |

План перемычек мансардного этажа

КАРЕЛПРОЕКТ

Согласовано

Взам. инв. №

Подп. и дата

Инв. № подл.

Формат А3х3

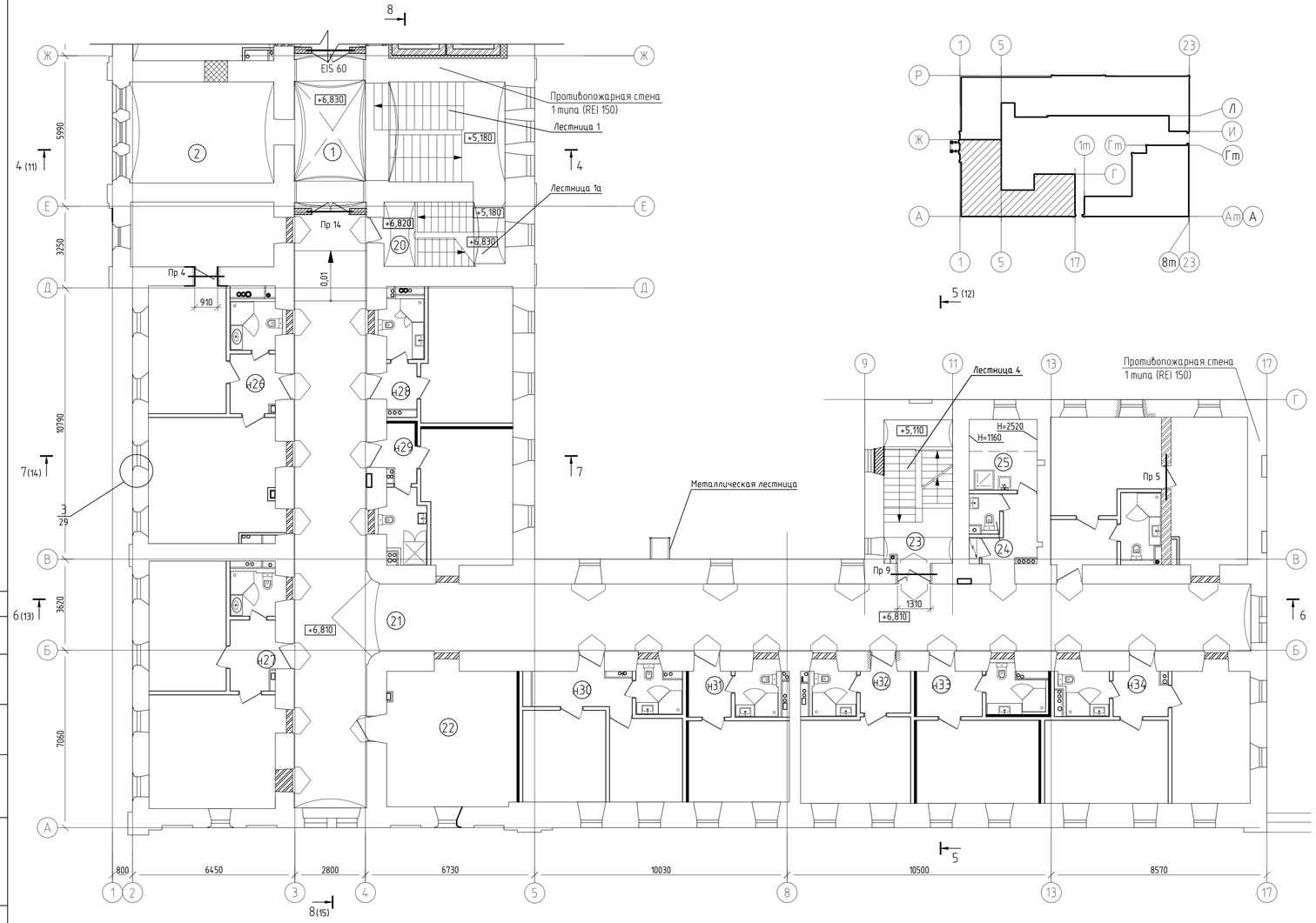




## Экспликация помещений здания Зимней гостиницы

| Номер помещения | Наименование | Площадь, м² | Кат.* помещения |
|---|---|---|---|
| 1 | Лестничная клетка 1 | 39.23 | |
| 2 | Холл | 24.15 | |
| 20 | Лестничная клетка 1а | 13.87 | |
| 21 | Коридор | 169.43 | |
| 22 | Гостиная | 28.92 | |
| 23 | Лестничная клетка 4 | 16.48 | |
| 24 | Санузел персонала | 1.75 | |
| 25 | Помещение уборочного инвентаря | 7.59 | В4 |
| н26 | 3-комнатный номер 1 категории | 65.78 | |
| н27 | 2-комнатный номер 1 категории | 48.36 | |
| н28 | 1-комнатный номер 1 категории | 26.14 | |
| н29 | 1-комнатный номер 1 категории | 27.46 | |
| н30 | 2-комнатный номер 1 категории | 31.19 | |
| н31 | 1-комнатный номер 1 категории | 20.66 | |
| н32 | 1-комнатный номер 1 категории | 22.40 | |
| н33 | 1-комнатный номер 1 категории | 25.87 | |
| н34 | 2-комнатный номер 1 категории | 41.47 | |
| н35 | 2-комнатный номер1 категории | 43.42 | |

## Условные обозначения:

- закладываемые проемы
- пробиваемые проемы
- распалубки над проемами
- подпружные арки
- цилиндрические (коробовые) своды
- крестовые своды
- проектируемая перегородка кирпичная
- проектируемая перегородка из ГКЛ
- заложенные проемы
- тип пола

## Ведомость перемычек

| Поз. | Эскиз |
|---|---|
| Пр 4 1 шт. | 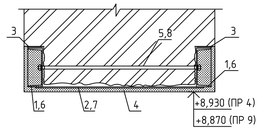  |
| Пр 9 1 шт. | |
| Пр 14 1 шт. | 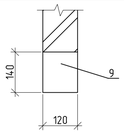  |
| Пр 5 1 шт. | 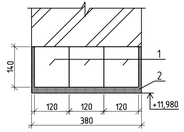  |

## Спецификация перемычек

| Поз. | Обозначение | Наименование | Кол. | Масса, ед., кг | Примечание |
|---|---|---|---|---|---|
| | | Перемычка Пр 4 | 1 | 66,7 | |
| 1 | ГОСТ 8240-97 | С 20У L=1410 | 2 | 26,0 | |
| 2 | ГОСТ 103-2006 | - 6х80 L=640 | 4 | 2,4 | шаг 300 |
| 3 | ГОСТ 103-2006 | - 10х60 L=100 | 8 | 0,5 | шаг 400 |
| 4 | ГОСТ 2715-75 | Сетка 20-1,0ну | 1,3 | 0,84 | м² |
| 5 | Sormat | Резьбовая шпилька ⌀16 L=710 | 5 | - | шаг 300 |
| | ГОСТ 5915-70* | Гайка М16 | 10 | - | |
| | ГОСТ 11371-78* | Шайба М16 | 10 | - | |
| | | Перемычка Пр 9 | 1 | 86,1 | |
| 6 | ГОСТ 8240-97 | С 20У L=1810 | 2 | 33,3 | |
| 7 | ГОСТ 103-2006 | - 6х80 L=700 | 5 | 2,6 | шаг 300 |
| 3 | ГОСТ 103-2006 | - 10х60 L=100 | 10 | 0,5 | шаг 400 |
| 4 | ГОСТ 2715-75 | Сетка 20-1,0ну | 1,8 | 0,84 | м² |
| 8 | Sormat | Резьбовая шпилька ⌀16 L=770 | 7 | - | шаг 300 |
| | ГОСТ 5915-70* | Гайка М16 | 14 | - | |
| | ГОСТ 11371-78* | Шайба М16 | 14 | - | |
| | | Перемычка Пр 14 | 1 | | |
| 9 | 1.138-10к а.л.1.2 | 1ПР180.12.14-3Т | 1 | 75,0 | |
| | | Перемычка Пр 5 | 1 | | |
| 1 | 1.138-10к а.л.1.2 | 1ПР155.12.19-38Т | 3 | 88,0 | |
| 2 | ГОСТ 2715-75 | Сетка 20-1,0ну | 0,8 | 0,84 | м² |
| | | | | | |

1. Примечания даны на листе 7.

Инв. №

| Изм. | Кол. уч. | Лист | № док. | Подп. | Дата |
|---|---|---|---|---|---|
| 1 | - | Зам | 119 | | 12.2018 |
| Разраб. | | Демкина | | | 12.2016 |
| Пров. | | Никитин | | | 12.2016 |
| Утв. | | Иванова Е | | | 12.2016 |
| ГАП | | Ицксон С | | | 12.2016 |
| Н. контр. | | Нестеров | | | 12.2016 |

357/14-III-1.КР2

Реставрация и приспособление объекта культурного наследия Федерального значения - корпуса Зимней гостиницы Спасо-Преображенского Валаамского ставропигиального мужского монастыря для восстановления исторической функции

Здание Зимней гостиницы в осях 1-17/А-Ж. 2 этап строительства

| Стадия | Лист | Листов |
|---|---|---|
| П | 10 | |

План перемычек 3 этажа

КАРЕЛПРОЕКТ

Согласовано

Взам. инв. №

Подп. и дата

Инв. № подл.

Формат А3х3

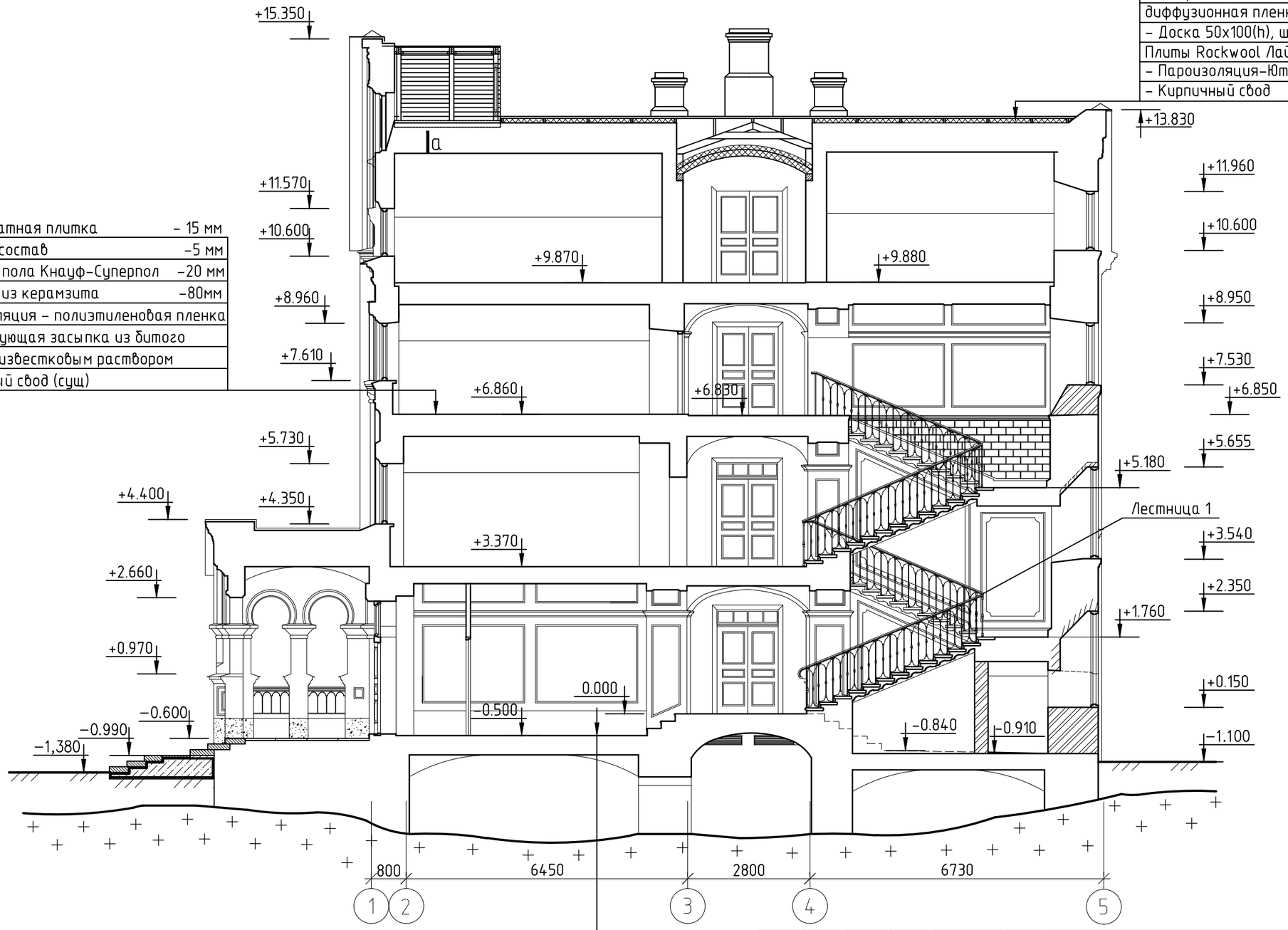


- Металлопласт "Ruukki Classic " т.0,5мм
- Обрешетка 100х50(h), шаг 200
- Ветрозащитная паропроницаемая диффузионная пленка Tyvek Soft
- Доска 50х100(h), шаг 1000мм/ Плиты Rockwool Лайт Баттс – 100мм
- Пароизоляция-Ютафол Н110
- Кирпичный свод

- Агломератная плитка – 15 мм
- Клеевой состав –5 мм
- Элемент пола Кнауф-Суперпол –20 мм
- Засыпка из керамзита –80мм
- Пароизоляция – полиэтиленовая пленка
- Существующая засыпка из битого кирпича с известковым раствором
- Кирпичный свод (сущ)

- Известняковые плиты –40мм
- Клеевой состав –10 мм
- Стяжка из ц/п раствора М200 –30 мм
- Существующая засыпка из битого кирпича с известковым раствором
- Кирпичный свод

1. Высотные отметки даны в метрах.
2. За относительную отметку 0.000 принята отметка чистого пола 1 этажа здания Зимней гостиницы в коридоре у главного входа в осях Е-Ж, равная 32.100.
3. Положение скалы показано условно, исходя из ее положения с внешней стороны фундаментов.

Согласовано

Взам. инв. №

Подп. и дата

Инв. № подл.

Инв. №

| Изм. | Кол.уч. | Лист | № док. | Подп. | Дата |
|---|---|---|---|---|---|
| Разраб. | | Аверичева | | | |
| Разраб. | | Стариков | | | |
| Пров. | | Никитин | | | |
| ГАП | | Ицикcон С | | | |
| Н. контр. | | Нестеров | | | |

357/14-III-1.КР2

Реставрация и приспособление объекта культурного наследия Федерального значения – корпуса Зимней гостиницы Спасо-Преображенского Валаамского ставропигиального мужского монастыря для восстановления исторической функции

Здание Зимней гостиницы в осях 1-17/А-Ж
2 этап строительства

| Стадия | Лист | Листов |
|---|---|---|
| П | 12 | |

Разрез 4-4

КАРЕЛПРОЕКТ

Формат А3

- Металлопласт "Ruukki Classic " т.0,5мм
- Обрешетка 100х50(h), шаг 200
- Контробрешетка 100х50
- Ветрозащитная паропроницаемая диффузионная пленка Tyvek Soft
- Стропила 150х360
- Плиты Rockwool Лайт Баттс - 250мм
- Брусок 50х50, шаг 600
- Пароизоляция-Ютафол Н110
- Листы ГКЛО в 2 слоя

- Финишное покрытие -20мм
- Выравнивающая стяжка из ц/п р-ра марки М200 -30мм
- Монолитная железобетонная плита -120мм
- Оштукатуренная мет. балка I20К1 - 230мм

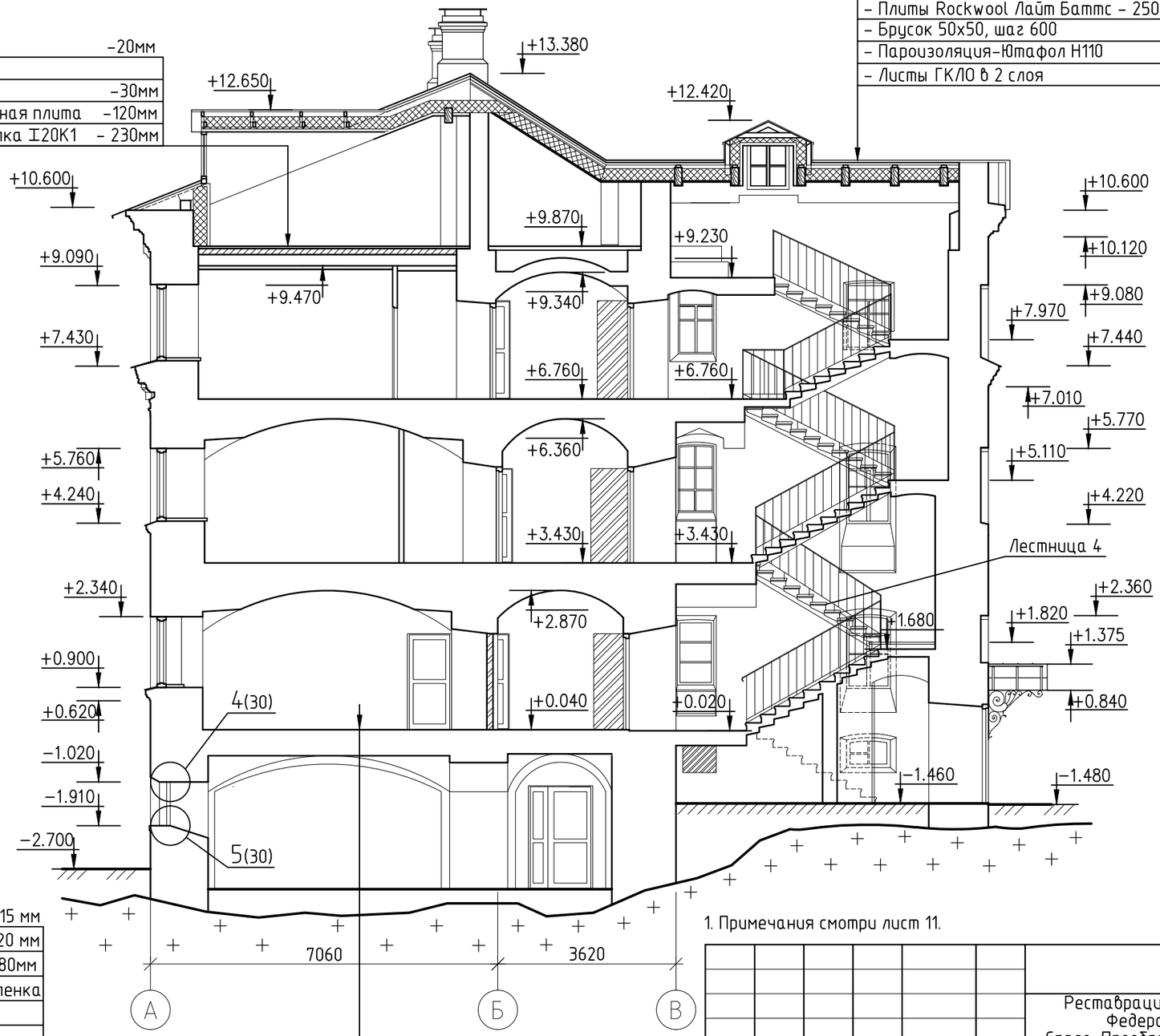


- Ламинат по подложке - 15 мм
- Элемент пола Кнауф-Суперпол -20 мм
- Засыпка из керамзита -80мм
- Пароизоляция - полиэтиленовая пленка
- Существующая засыпка из битого кирпича с известковым раствором
- Кирпичный свод

1. Примечания смотри лист 11.

Инв. №

| Изм. | Кол.уч. | Лист | № док. | Подп. | Дата |
|---|---|---|---|---|---|
| Разраб. | | Аверичева | | | |
| Разраб. | | Стариков | | | |
| Пров. | | Никитин | | | |
| ГАП | | Ицикcон С | | | |
| Н. контр. | | Нестеров | | | |

357/14-III-1.КР2

Реставрация и приспособление объекта культурного наследия Федерального значения - корпуса Зимней гостиницы Спасо-Преображенского Валаамского ставропигиального мужского монастыря для восстановления исторической функции

Здание Зимней гостиницы в осях 1-17/А-Ж
2 этап строительства

| Стадия | Лист | Листов |
|---|---|---|
| П | 13 | |

Разрез 5-5

КАРЕЛПРОЕКТ

Согласовано

Взам. инв. №

Подп. и дата

Инв. № подл.

Формат А3

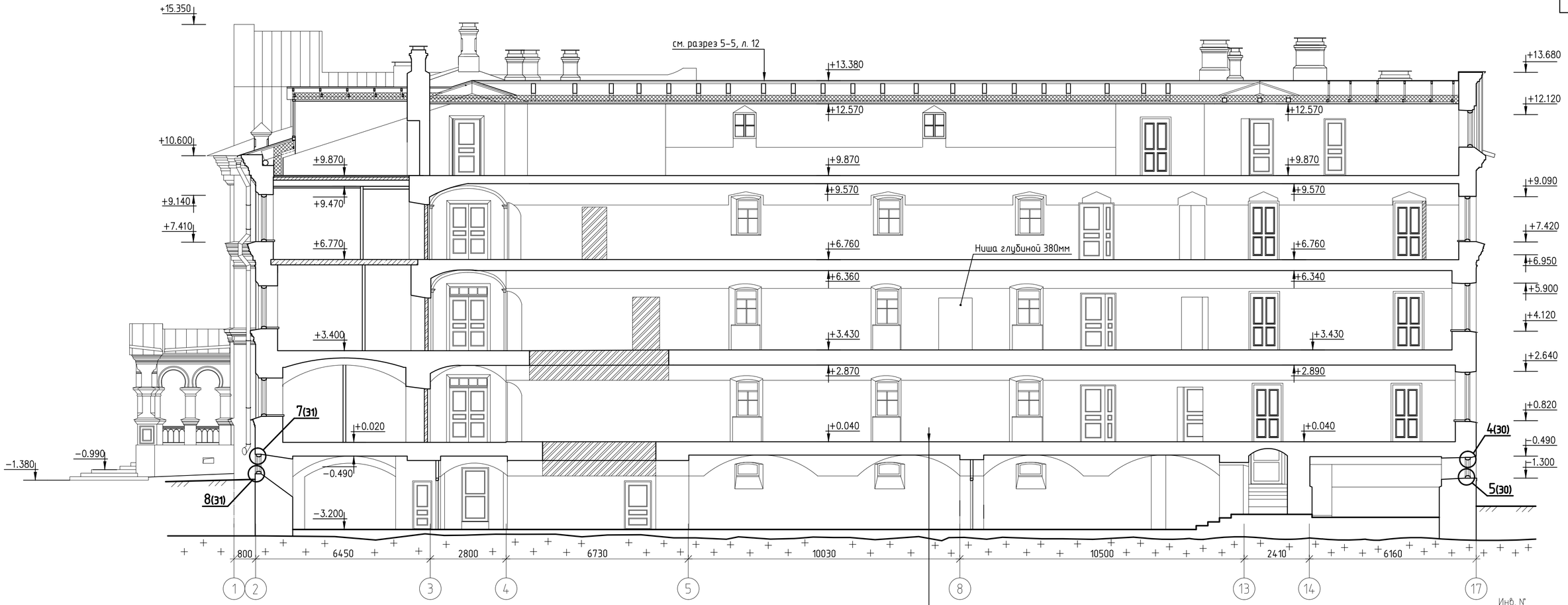


| | |
|---|---|
| – Известняковые плиты | –40мм |
| – Клеевой состав | –10 мм |
| – Стяжка из ц/п раствора М200 | –30 мм |
| – Существующая засыпка из битого кирпича с известковым раствором | |
| – Кирпичный свод | |

1. Примечания смотри лист 11.

Согласовано

Взам. инв. №

Подп. и дата

Инв. № подл.

Инв. №

| Изм. | Кол. уч. | Лист | № док. | Подп. | Дата |
|---|---|---|---|---|---|
| Разраб. | | Аверичева | | | |
| Разраб. | | Стариков | | | |
| Пров. | | Никитин | | | |
| ГАП | | Ицикcон С | | | |
| Н. контр. | | Нестеров | | | |

357/14-III-1.КР2

Реставрация и приспособление объекта культурного наследия Федерального значения – корпуса Зимней гостиницы Спасо-Преображенского Валаамского ставропигиального мужского монастыря для восстановления исторической функции

Здание Зимней гостиницы в осях 1-17/А-Ж
2 этап строительства

| Стадия | Лист | Листов |
|---|---|---|
| П | 14 | |

Разрез 6-6

КАРЕЛПРОЕКТ

Формат А4х3

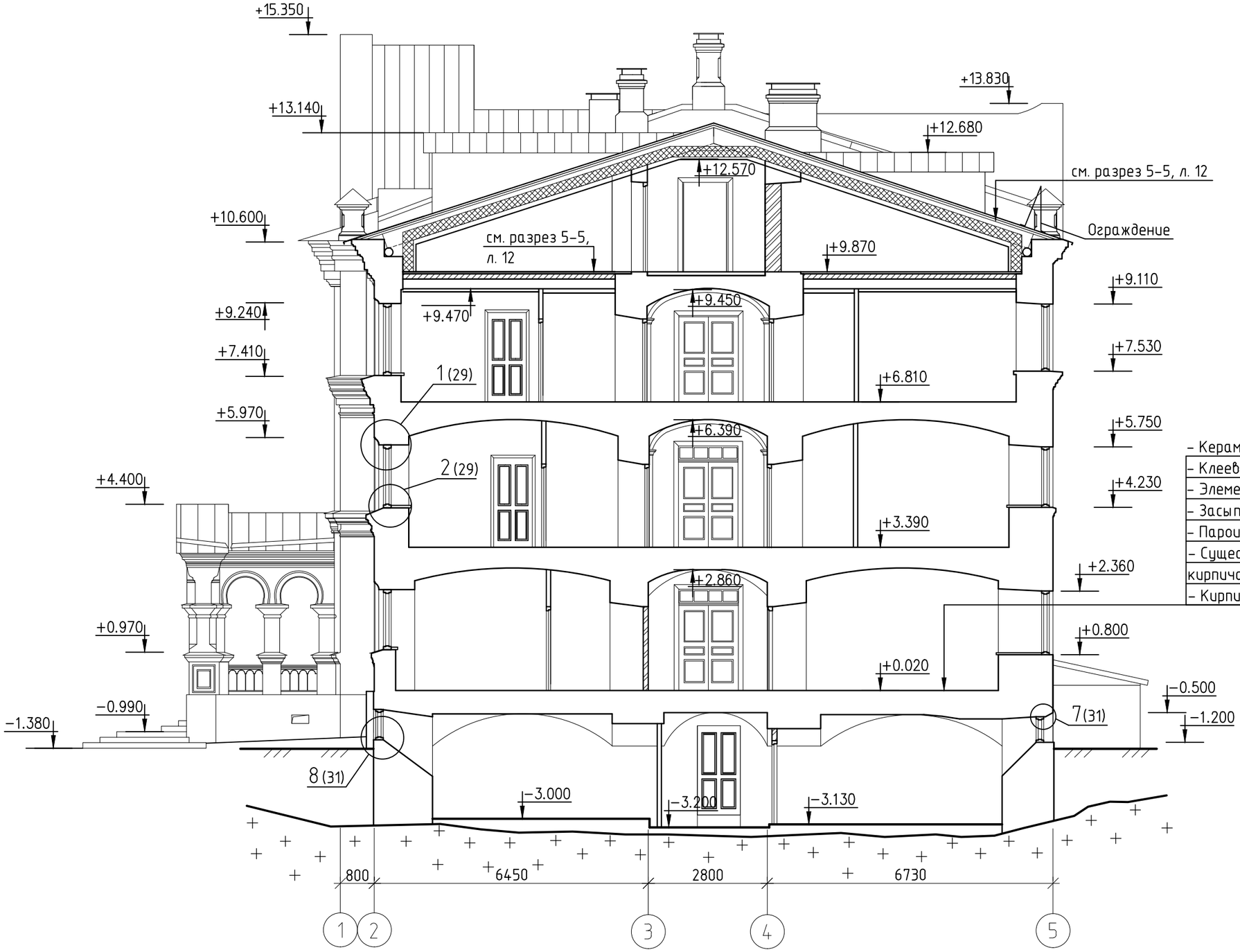


| | |
|---|---|
| - Керамогранитная плитка | - 8 мм |
| - Клеевой состав | -12 мм |
| - Элемент пола Кнауф-Суперпол | -20 мм |
| - Засыпка из керамзита | -80мм |
| - Пароизоляция - полиэтиленовая пленка | |
| - Существующая засыпка из битого кирпича с известковым раствором | |
| - Кирпичный свод | |

1. Примечания смотри лист 11.

Согласовано

Взам. инв. №

Подп. и дата

Инв. № подл.

Инв. №

| Изм. | Кол. уч. | Лист | № док. | Подп. | Дата |
|---|---|---|---|---|---|
| Разраб. | | Аверичева | | | |
| Разраб. | | Стариков | | | |
| Пров. | | Никитин | | | |
| ГАП | | Ицикcон С | | | |
| Н. контр. | | Нестеров | | | |

357/14-III-1.КР2

Реставрация и приспособление объекта культурного наследия Федерального значения - корпуса Зимней гостиницы Спасо-Преображенского Валаамского ставропигиального мужского монастыря для восстановления исторической функции

Здание Зимней гостиницы в осях 1-23/Ж-Р
2 этап строительства

| Стадия | Лист | Листов |
|---|---|---|
| П | 15 | |

Разрез 7-7

КАРЕЛПРОЕКТ

Формат А3

| | |
|---|---|
| - Известняковые плиты | -40мм |
| - Клеевой состав | -10 мм |
| - Стяжка из ц/п раствора М200 | -30 мм |
| - Существующая засыпка из битого кирпича с известковым раствором | |
| - Кирпичный свод | |

1. Примечания смотри лист 12.

Инв. №

| Изм. | Кол.уч. | Лист | № док. | Подп. | Дата |
|---|---|---|---|---|---|
| Разраб. | | Аверичева | | | |
| Разраб. | | Стариков | | | |
| Пров. | | Никитин | | | |
| ГАП | | Ицикcон С | | | |
| Н. контр. | | Нестеров | | | |

357/14-III-1.КР2

Реставрация и приспособление объекта культурного наследия Федерального значения - корпуса Зимней гостиницы Спасо-Преображенского Валаамского ставропигиального мужского монастыря для восстановления исторической функции

Здание Зимней гостиницы в осях 1-17/А-Ж
2 этап строительства

| Стадия | Лист | Листов |
|---|---|---|
| П | 16 | |

Разрез 8-8

КАРЕЛПРОЕКТ

Согласовано

Взам. инв. №

Подп. и дата

Инв. № подл.

Формат А3

## Деталь защиты фундамента

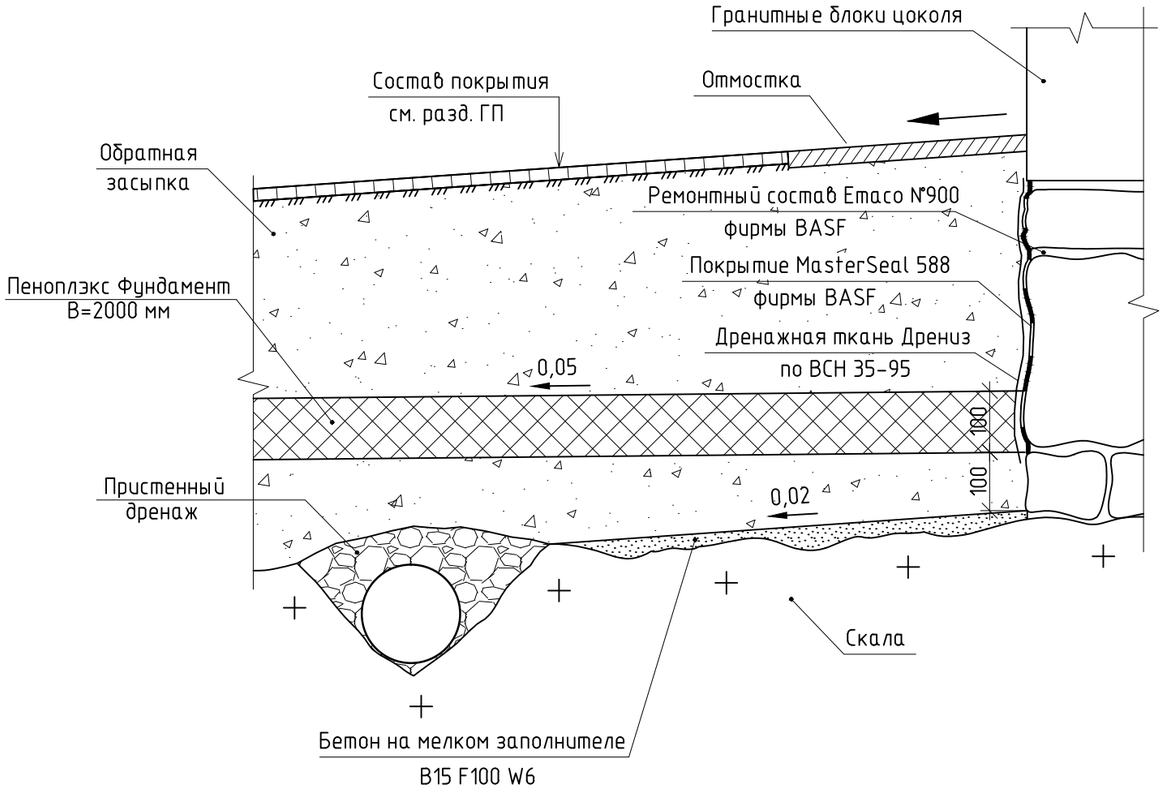


### Спецификация элементов

| Марка, поз. | Обозначение | Наименование | Кол. | Масса ед.,кг | Приме-чание |
|---|---|---|---|---|---|
| | «BASF» | Обмазочное покрытие MasterSeal*588 | 255,0 | – | $м^2$ |
| | «BASF» | Ремонтный состав MasterEmaco*900 | 65,0 | – | $м^2$ |
| | | Дренажная ткань Дрениз | 255,0 | – | $м^2$ |
| | | Выравнивающая стяжка по скале | 18,0 | – | $м^3$ |
| | | Обратная засыпка непучинистым | 425,0 | – | $м^3$ |
| | | грунтом | | | |
| | | | | | |

Объем работ по восстановлению отмостки:

- поэлементный демонтаж гранитных плит отмостки размерами 650х650х40мм – 130 м. п.;
- реставрационные работы по восстановлению гранитных плит отмостки размерами 650х650х40мм – 99 м. п.;
- установка новых гранитных плит отмостки размерами 650х650х40мм – 82 м. п.

## Указания по гидроизоляции фундаментов

1. Фундаменты реконструируемого здания выполнены из бутового камня на известковом растворе. Основанием фундаментов служит скала.

2. Одним из мероприятий для пресечения капиллярного подсоса в цокольной части здания является устройство гидроизоляции по лицевой поверхности фундаментов.

3. В качестве гидроизоляционного покрытия бутового фундамента применить обмазочное эластичное покрытие на полимерной основе MasterSeal 588 фирмы «BASF» в два слоя. Ослабленные участки и трещины в кладочных швах ремонтировать ремонтным составом Emaco N°900 фирмы «BASF».

4. При обнаружении в процессе работ трещин с раскрытием от 0,5мм до 1,2мм следует между слоями гидроизоляционного покрытия вводить армированную сетку.

5. Перед устройством гидроизоляционного слоя необходимо подготовить поверхность фундамента в следующей последовательности:

– очистить от предыдущих покрытий, органических загрязнений и других веществ, которые могут препятствовать адгезии материала к основанию;

– тщательно промыть чистой водой, для удаления пыли и рыхлых частиц.

Наилучшая степень подготовки поверхности достигается при использовании водоструйных установок с рабочим давлением не менее 350 атм.

6. Приготовление смеси MasterSeal 588 выполнять строго по рекомендациям и техническим решениям фирмы производителя материала. Перемешивать смесь с использованием низкооборотной дрели со спиральной насадкой.

7. Недопускается нанесение материала MasterSeal 588 на промерзшее основание и при температуре окружающей среды ниже +5°С.

8. Покрытие MasterSeal 588 наносится на предварительно увлажненное основание двумя слоями:

– первый слой наносится щеткой, кистью, резиновым шпателем или распылителем в одном направлении. Толщина слоя не должна превышать 1,0 мм;

– второй слой наносится в направлении перпендикулярном первому через 6–8 часов после нанесения предыдущего слоя.

9. В жарких или очень сухих условиях на момент проведения работ необходимо предусмотреть применение защитной экранирующей оболочки.

10. Обратную засыпку фундаментов выполнять непучинистым грунтом (песком крупно или среднезернистым) с тщательным послойным уплотнением слоями толщиной не более 20 см в соответствии со СНиП 3.0201–87 гл. 4. Коэффициент уплотнения должен быть не менее 0.92. В качестве защиты гидроизоляционного слоя применить дренажную ткань «Дрениз» по ВСН 35–95.

Согласовано

Взам. инв. №

Подп. и дата

Инв. № подл.

Инв. №

| Изм. | Кол. уч. | Лист | № док. | Подп. | Дата |
|---|---|---|---|---|---|
| Разраб. | | Самохвалов Ю | | | |
| Пров. | | Никитин | | | |
| Утв. | | Иванова Е | | | |
| ГАП | | Ициксон С | | | |
| Н. контр. | | Нестеров | | | |

357/14-III-1КР2

Реставрация и приспособление объекта культурного наследия Федерального значения – корпуса Зимней гостиницы Спасо-Преображенского Валаамского ставропигиального мужского монастыря для восстановления исторической функции

Здание Зимней гостиницы в осях 1-17/А-Ж. 2 этап строительства

| Стадия | Лист | Листов |
|---|---|---|
| П | 17 | |

Указания по гидроизоляции фундаментов

КАРЕЛПРОЕКТ

Формат А3

# Указания по ремонту кирпичной кладки здания Зимней гостиницы

1. Ремонт кирпичной кладки выполняется на участках с утраченной штукатуркой и имеющих повреждения. К таким участкам на здании Зимней гостиницы относятся карнизы, венчающие и междуэтажные, мезонины, а также фрагменты стен с поврежденными водосточными трубами и расположенные в зоне примыкания к поверхности земли, подвергающиеся систематическому увлажнению.

2. До осуществления реставрационных мероприятий необходимо выполнить расчистку кирпичной кладки от загрязнений, разрушенного кирпича и шовного раствора, биологических субстанций и солей.

а) Расчистка от загрязнений и разрушенных фрагментов кладки производится механически ручным инструментом с аккуратностью, исключающей дальнейшее повреждение сохраняемой кирпичной кладки. Все мелкие фрагменты кирпича, утратившие сцепление с основным массивом кладки, а также фрагменты шовного раствора и массы деструктированного раствора подлежат удалению.

б) Расчистку швов производят на глубину 2 см. В случае обнаружения кладочного раствора со следами деструкции (глубже 2 см), связанной с потерей прочности вследствие утраты в растворе значительного количества вяжущего, необходимо произвести предварительное укрепление материала при помощи состава KSE 300 (Remmers).

в) Участки, характеризующиеся наличием на поверхности кристаллизованных солей, следует максимально обессолить. При этом необходимо различать (определяется при помощи анализов) виды засоленности – карбонатные или сульфатные соли. Наиболее опасны и тяжелы разрушения от кристаллизации сульфатных солей, вызывающей напряжения в кладке до 9 кгс/кв. см. Хлориды не вызывают разрушений, но сами по себе очень гигроскопичны, что ведет к повышенной сорбции влаги из окружающей среды. После определения вида засоленности обработку (обессоливание кладки и блокирование солей) проводят по технологиям компании BAUMIT.

г) На участках, пораженных колониями микрофлоры, кладочный материал необходимо подвергнуть биоцидной обработке специальными препаратами.

3. Восстановление целостности кладки проводится после завершения ее расчистки со стороны фасадов. Целостность кладки на здании Зимней гостиницы нарушена либо деформационными трещинами, либо утратами кирпича (выкрашивание, выветривание).

а) Для консолидации кладки, деформационные трещины которой находятся в стабильном состоянии и не имеют развития, возможно применение следующей технологии. Полости деформационных трещин необходимо расчистить от разрушенного деструктивного материала, затем обеспылить. Полости заполняются методом инъектирования раствором — известь гидратная: портландцемент М400-500: микрокальцит МК-150: цемянка фракции 0-0,14 мм в равных частях по объему, разведенных водой до консистенции жидкой сметаны. В качестве инъекционных растворов также допускается применять специальные инъекционные продукты (Kalk Kontor, Remmers, BAUMIT). Перед инъектированием следует выполнить мероприятия по усилению кладки в зонах трещин (установка бандажей, стяжек, армирующих сеток и т. п.), если необходимость таковых выявится после выполнения расчисток. После инъектирования трещин швы в кладке в зоне трещины с шагом по вертикали через 5-6 рядов кладки необходимо расчистить от шовного раствора на глубину около 2 см и на длину по 60-70 см в каждую сторону от оси трещины. В расчищенные швы устанавливаются специальные армирующие стержни. Затем — произвести крепление дюбелями армирующей сетки из углепластика с ячейкой 8-10 мм с захватом периферии вокруг трещины на 40-50 см с последующей обработкой адгезионным раствором. После этого поверхность готова для воссоздания штукатурной отделки (см. рис. 1).

б) Восполнение утрат кирпичной кладки выполняется разными способами в зависимости от объема утрат. Крупные утраты кирпича (до 50% объема изделия) восполняются подходящими по размеру фрагментами нового кирпича на растворе. Изделия с утратой более 50% объема подлежат замене на новые. При этом после удаления старого разрушенного изделия либо его части гнездо для вставки нового требует полной расчистки от деструктивного материала и раствора. Для восполнения утрат используется полнотелый кирпич пластического формования, марки 125-150, с морозостойкостью 35, без дефектов, нормальной степени обжига. Раствор для вставки — известь гидратная маломагнезиальная в порошке (3 об.ч.): портландцемент М 400 (3. об.ч.): песок карьерный кварцево-полевошпатовый (10-14 об.ч.). При вставке соблюдать толщину растворных швов, характерную для оригинальной кладки.

Восполнение утрат кирпича, потерявшего до 25% объема изделия, производится путем докомпоновочного материала (домазки). Докомпоновочный материал — известь гидратная маломагнезиальная в порошке (3 об.ч.): портландцемент М 400 (3. об.ч.): песок карьерный кварцево-полевошпатовый (10-12 об.ч.): дробленый кирпич, вымоченный в воде, фракция 5-15 мм (5-7 об.ч).

Мелкие сколы, выбоины и утраты до 2 см по глубине докомпоновке не подлежат. Неровности предварительно расчищенной поверхности кладки заполняются штукатурным раствором при оштукатуривании фасадов.

Все вычинки производятся только после удаления причин разрушения (засоленность, микрофлора, протечки, подсосы капиллярной влаги и т. п.)

Участки кладки, характеризующиеся разрушением значительной по размерам части массива, а также участки, утратившие шовный раствор в мере, достаточной для потери кладкой устойчивости (места определяются после расчистки кладки), следует подвергнуть переборке. Демонтаж дефектных участков выполняется путем аккуратного разрушения деструктированного материала и извлечения шовного раствора до здорового массива кладки. Кирпич (или его части) демонтируемых участков пригоден для воссоздания кладки. Состав раствора, а также требования к используемому при воссоздании кирпичу определяются исходя из требуемых прочностных характеристик кладки конструктивным разделом проекта.

После вычинки кирпичных стен поверхности оштукатурить для их сохранения до момента проведения окончательных отделочных работ на фасадах здания Зимней гостиницы.

Для воссоздания штукатурной отделки применяются известково-цементные смеси, приготовляемые на объекте, а также возможно использование аналогичных готовых составов.

Ремонт перемычек:

1. Перед началом работ выполнить раскрепление свода.
2. Полость трещины расчистить от разрушенного деструктивного материала, затем обеспылить.
3. Полости заполняются методом инъектирования раствором — известь гидратная: портландцемент М400-500: микрокальцит МК-150: цемянка фракции 0-0,14 мм в равных частях по объему, разведенных водой до консистенции жидкой сметаны. В качестве инъекционных растворов также допускается применять специальные инъекционные продукты (Kalk Kontor, Remmers, BAUMIT).
4. Демонтировать деревянную опалубку
5. Обработать полученную поверхность адгезионным составом.
6. Восстановить штукатурную отделку.

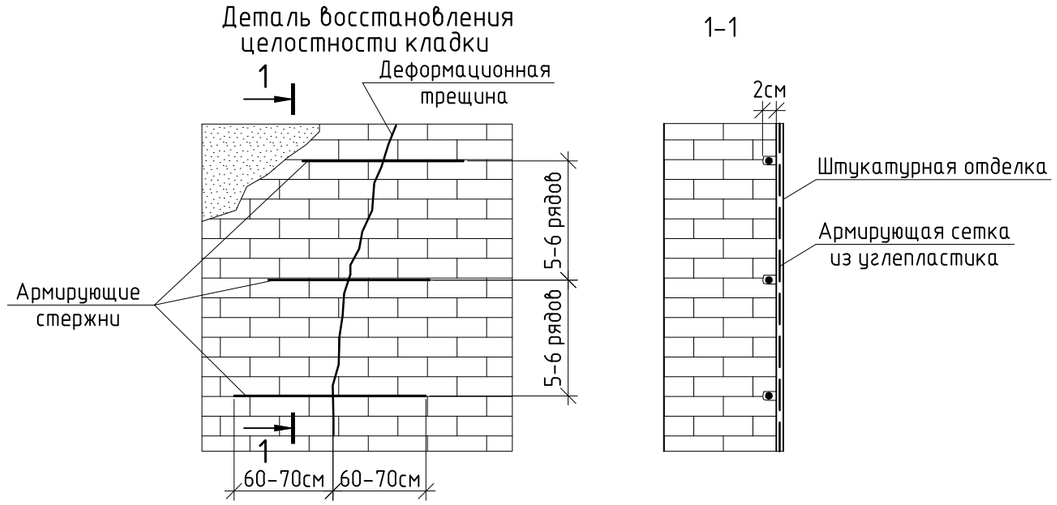


Согласовано

Взам. инв. №

Подп. и дата

Инв. № подл.

Инв. №

| Изм. | Кол.уч. | Лист | № док. | Подп. | Дата | 357/14-III-1.КР2 | | | |
|---|---|---|---|---|---|---|---|---|---|
| | | | | | | Реставрация и приспособление объекта культурного наследия Федерального значения - корпуса Зимней гостиницы Спасо-Преображенского Валаамского ставропигиального мужского монастыря для восстановления исторической функции | | | |
| Разраб. | | Самохвалов Ю | | | | Здание Зимней гостиницы в осях 1-17/А-Ж. 2 этап строительства | Стадия | Лист | Листов |
| Пров. | | Никитин | | | | | П | 18 | |
| Утв. | | Иванова Е | | | | | | | |
| ГАП | | Ициксон С | | | | Указания по ремонту кирпичной кладки | КАРЕЛПРОЕКТ | | |
| Н. контр. | | Нестеров | | | | | | | |

Формат А3

## Схема расположения плит перекрытий над цокольным этажом

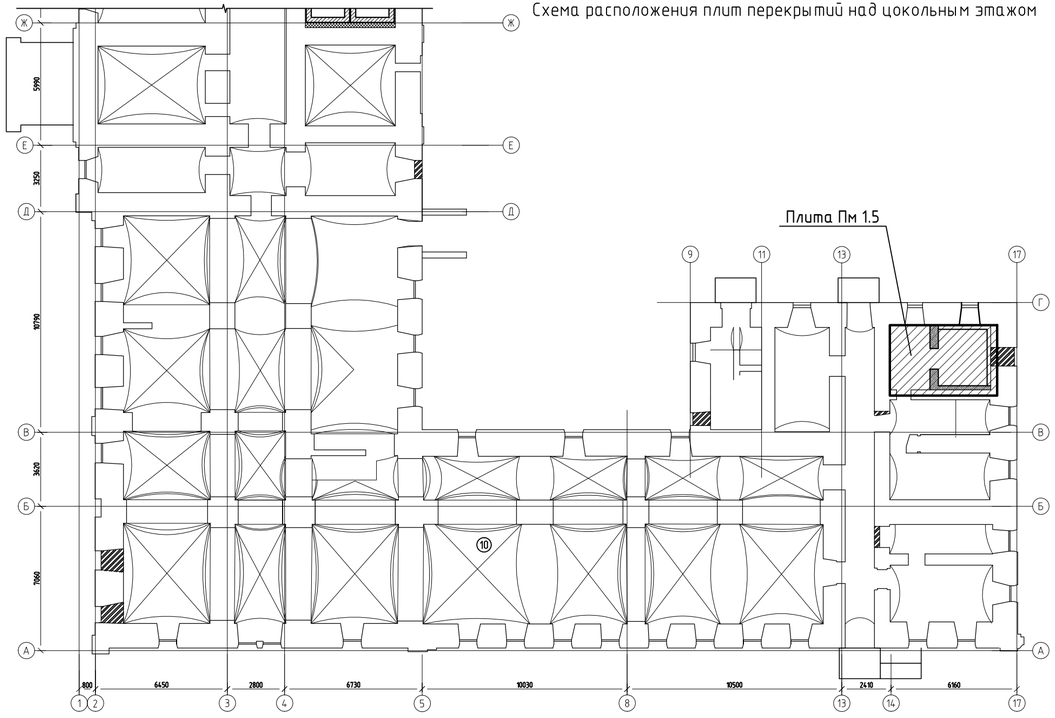


1–1

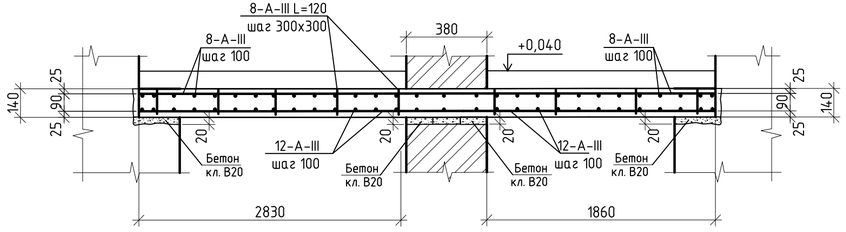


Плита перекрытия Пм1.5
Опалубочный план

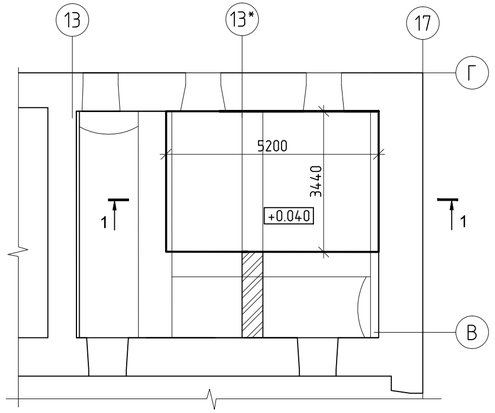


Плита перекрытия Пм1.5
Схема армирования

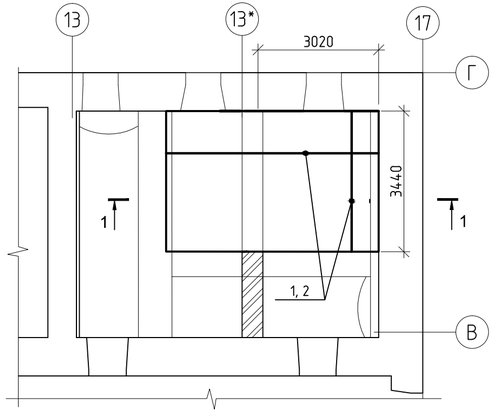


## Спецификация элементов

| Поз. | Обозначение | Наименование | Кол. | Масса, ед., кг | Приме-чание |
|---|---|---|---|---|---|
| | | Детали | | | |
| 1 | ГОСТ 5781-82* | 12-А-III, м.п. | 210,0 | 0,9 | 189кг |
| 2 | ГОСТ 5781-82* | 8-А-III, м.п. | 490,0 | 0,4 | 84кг |
| 3 | ГОСТ 5781-82* | 8-А-III, L=120 | 180,0 | 0,05 | 6кг |
| | | | | | 3,1кг |
| | | Материалы | | | |
| | | бетон кл. В20 | 2,50 | - | м³ |
| | | | | | |

1. Монолитная плита армирована отдельными стержнями из арматуры класса А-III , расположенными во взаимно перпендикулярных направлениях. Пересечения стержней перевязаны через узел в шахматном порядке, 2 крайних ряда пересечений стержней по периметру плит перевязаны в каждом пересечении.
2. Крепление сеток по высоте выполнено с помощью коротышей из 8-А-III, приваренных к арматурным сеткам с шагом 300мм в шахматном порядке. Сварка - ручная электродуговая сварка по ГОСТ 14098-91. Электроды типа Э-42 по ГОСТ 9467-75*.

## Условные обозначения

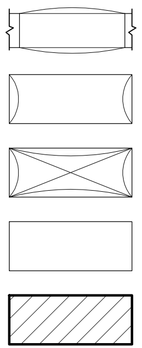

подпружные арки

цилиндрические (коробовые) своды

крестовые своды

существующие перекрытия

проектируемые перекрытия

Инв. №

| | | | | | |
|---|---|---|---|---|---|
| 1 | - | Зам | 119 | | 12.2018 |
| Изм. | Кол. уч. | Лист | № док. | Подп. | Дата |
| Разраб. | | Путкова | | Путкова2.рсх | 12.2016 |
| Пров. | | Никитин | | Никитин6.рсх | 12.2016 |
| Утв. | | Иванова Е | | Иванова3.рсх | 12.2016 |
| ГАП | | Ициксон С | | Ициксон2.рсх | 12.2016 |
| Н. контр. | | Нестеров | | Нестеров3.рсх | 12.2016 |

357/14-III-1.КР2

Реставрация и приспособление объекта культурного наследия Федерального значения - корпуса Зимней гостиницы Спасо-Преображенского Валаамского ставропигиального мужского монастыря для восстановления исторической функции

Здание Зимней гостиницы в осях 1-17/А-Ж. 2 этап строительства

| Стадия | Лист | Листов |
|---|---|---|
| П | 19 | |

Схема расположения плит над цокольным этажом. Плита перекрытия Пм1.5. Опалубочный план. Схема армирования.

КАРЕЛПРОЕКТ

Согласовано

Взам. инв. №

Подп. и дата

Инв. № подл.

Формат А3

Схема расположения плит перекрытий над 1 этажом

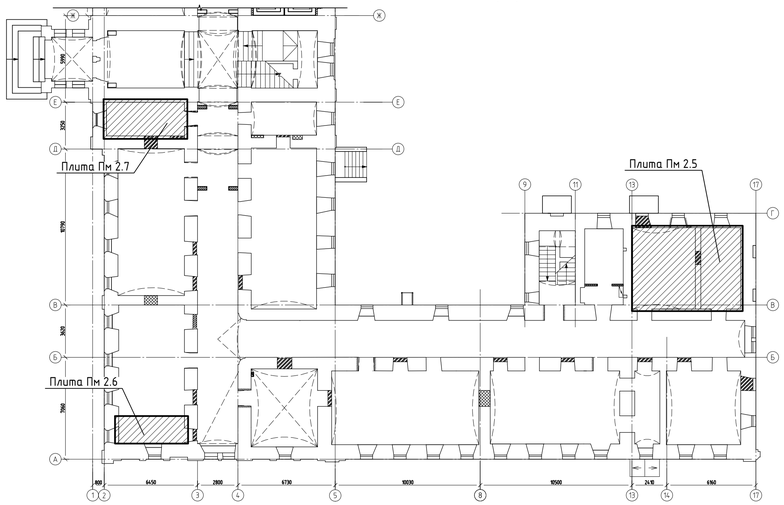


Плита перекрытия Пм2.5
Опалубочный план

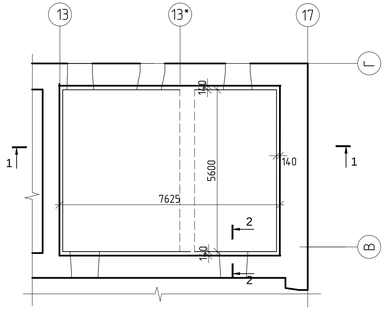


1–1

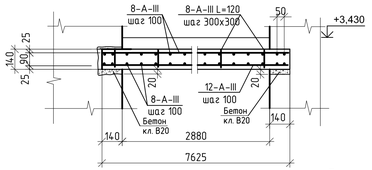


2–2

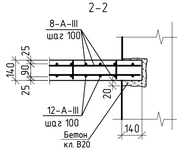


Плита перекрытия Пм2.7
Опалубочный план

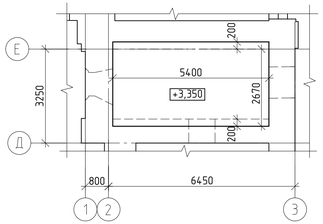


Плита перекрытия Пм2.5
Схема армирования

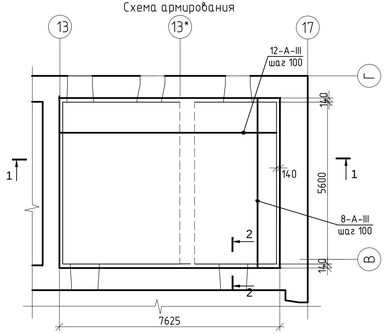


Плита перекрытия Пм2.7
Схема армирования

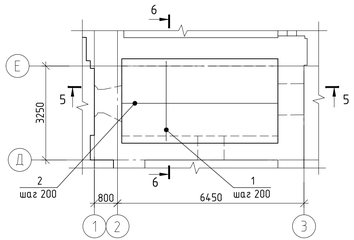


Плита перекрытия Пм2.6
Опалубочный план

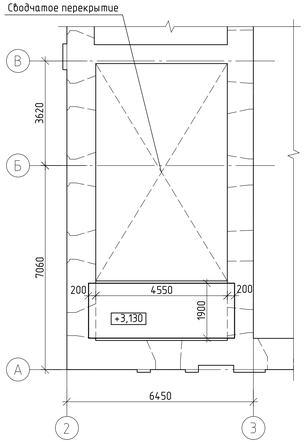


Плита перекрытия Пм2.6
Схема армирования

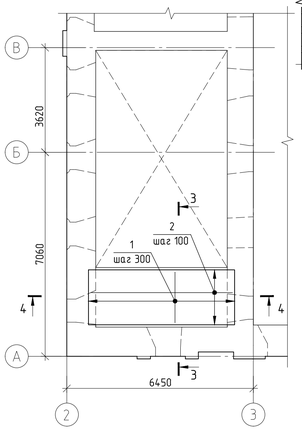


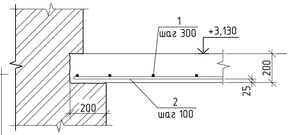


3–3

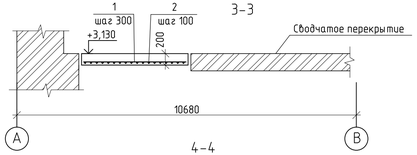


4–4

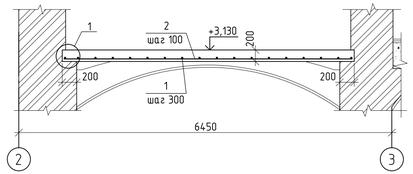


5–5

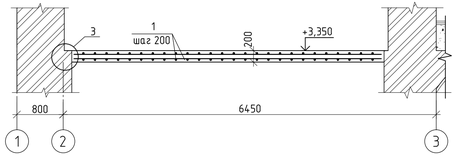


6–6

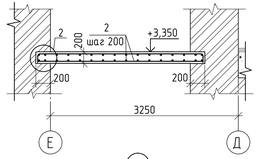


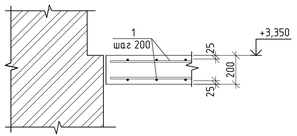


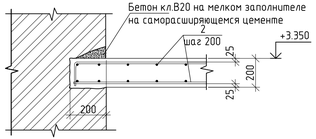


| Поз. | Обозначение | Наименование | Кол. | Масса, ед., кг | Приме-чание |
|---|---|---|---|---|---|
| | | Плита Пм2.5 | | | |
| | | Детали | | | |
| | ГОСТ 5781-82* | 12-А-III, м.п. | 360 | 0,9 | 162кг |
| | ГОСТ 5781-82* | 8-А-III, м.п. | 1100 | 0,4 | 220кг |
| | ГОСТ 5781-82* | 8-А-III, L=120 | 400 | 0,05 | 10кг |
| | | | | | |
| | | Материалы | | | |
| | | бетон кл. В20 | 2,6 | – | $м^3$ |
| | | | | | |
| | | Плита Пм2.6 | | | |
| 1 | ГОСТ 5781-82* | 10-А-I, L=1870 | 17 | 1,2 | |
| 2 | ГОСТ 5781-82* | 16-А-III, L=4920 | 20 | 7,8 | |
| | | Бетон класса В20 | 1,5 | – | $м^3$ |
| | | | | | |
| | | Плита Пм2.7 | | | |
| 1 | ГОСТ 5781-82* | 12-А-III L=2790 | 60 | 2,5 | |
| 2 | ГОСТ 5781-82* | 12-А-III L=5770 | 30 | 5,2 | |
| | | Бетон класса В20 | 3,5 | – | $м^3$ |

Плита Пм2.5
1. Монолитная плита армирована отдельными стержнями из арматуры класса А-III, расположенными во взаимно перпендикулярных направлениях. Пересечения стержней перевязаны через узел в шахматном порядке, 2 крайних ряда пересечений стержней по периметру плит перевязаны в каждом пересечении.
2. Крепление сеток по высоте выполнено с помощью коротышей из 8-А-III, приваренных к арматурным сеткам с шагом 300мм в шахматном порядке. Сварка – ручная электродуговая сварка по ГОСТ 14098-91. Электроды типа Э-42 по ГОСТ 9467-75*.

Плита Пм26
1. Монолитные плита армирована отдельными стержнями из арматуры класса А-III, расположенными во взаимно перпендикулярных направлениях.
2. Пересечения стержней перевязаны стальной проволокой ГОСТ 3282-74 через узел в шахматном порядке, 2 крайних ряда пересечений стержней по периметру плит перевязаны в каждом пересечении.
3. Стык по длине стержней 12-А-III выполнен в нахлест (без сварки), величина нахлеста не менее 500мм. Стыки расположены на приопорных участках в пределах 1/4 пролета, в разбежку.
4. Глубина опирания плиты перекрытия на стену 200 мм.
5. В местах опирания монолитной плиты на существующие кирпичные стены выполнены горизонтальные штрабы глубиной 200 и высотой 200 мм – 17 м.

## Условные обозначения

- подпружные арки
- цилиндрические (коробовые) своды
- крестовые своды
- существующие перекрытия
- проектируемые перекрытия

Согласовано

Взам. инв. №

Подп. и дата

Инв. № подл.

Инв. №

| | | | | | |
|---|---|---|---|---|---|
| 1 | - | Зам | 119 | | 12.2018 |
| Изм. | Кол.уч. | Лист | № док. | Подп. | Дата |

357/14-III-1.КР2

Реставрация и приспособление объекта культурного наследия Федерального значения – корпуса Зимней гостиницы Спасо-Преображенского Валаамского ставропигиального мужского монастыря для восстановления исторической функции

| | | | |
|---|---|---|---|
| Разраб. | Путкова | Путкова | 12.2016 |
| Пров. | Никитин | Никитин | 12.2016 |
| Утв. | Иванова Е | Иванова | 12.2016 |
| ГАП | Ицксон С | | 12.2016 |
| Н. контр. | Нестеров | | 12.2016 |

Здание Зимней гостиницы в осях 1-17/А-Ж. 2 этап строительства

| Стадия | Лист | Листов |
|---|---|---|
| П | 20 | |

Схема расположения плит перекрытия над 1 этажом. Плита перекрытия Пм2.5, Пм 2.6, Пм2.7. Опалубочный план. Схема армирования

КАРЕЛПРОЕКТ

Формат А3

## Схема расположения плит перекрытий над 2 этажом

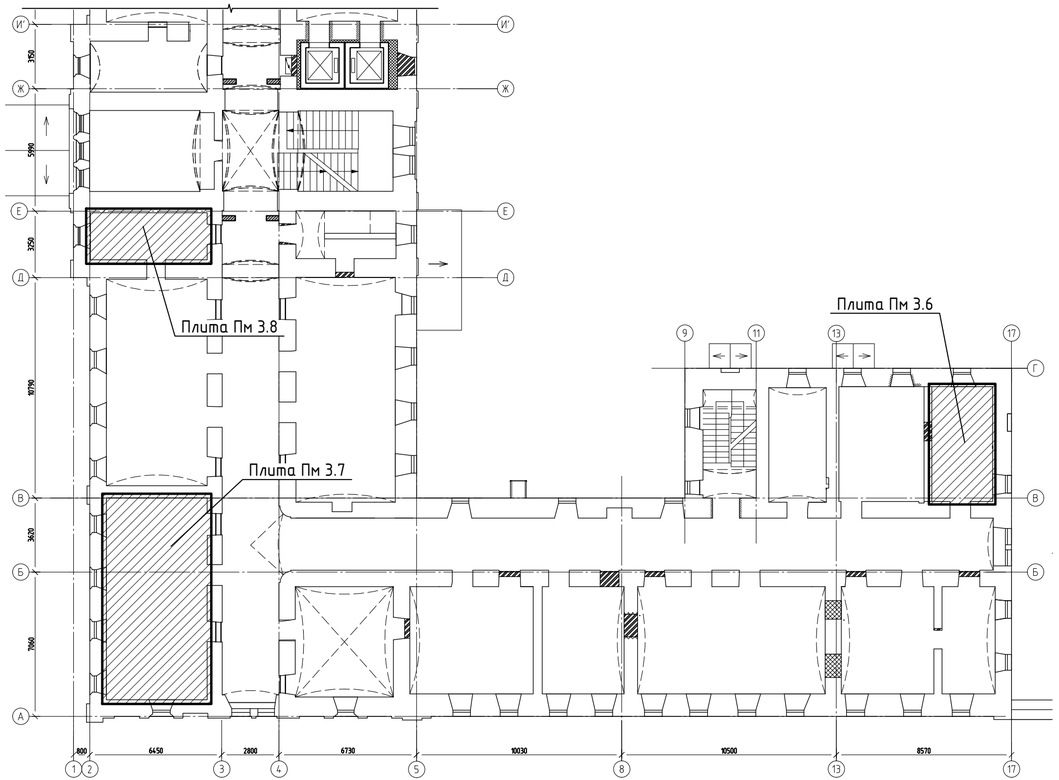


## Плита перекрытия Пм3.6
### Опалубочный план

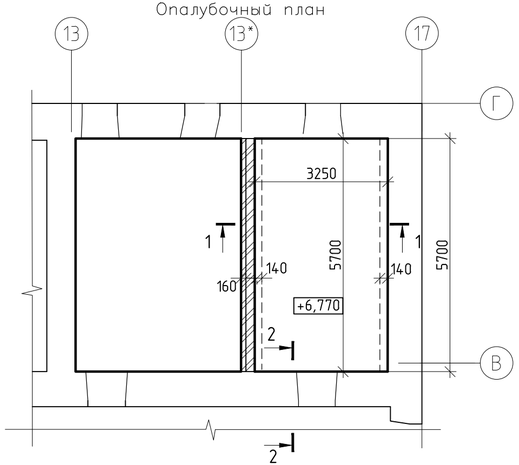


## Плита перекрытия Пм3.7
### Опалубочный план

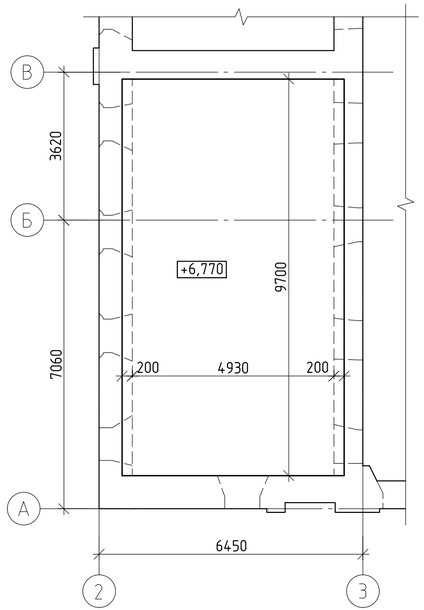


## Условные обозначения

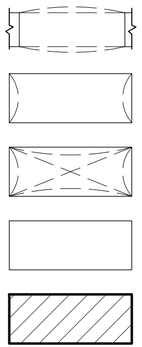

- подпружные арки
- цилиндрические (коробовые) своды
- крестовые своды
- существующие перекрытия
- проектируемые перекрытия

## Плита перекрытия Пм3.8
### Опалубочный план

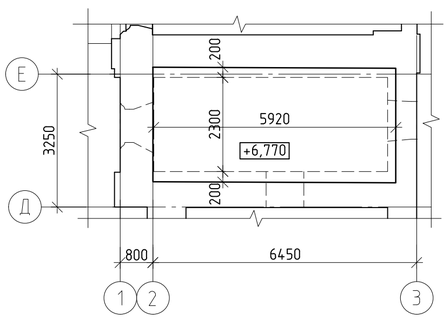


Согласовано

Взам. инв. №

Подп. и дата

Инв. № подл.

Инв. №

| | | | | | | | | |
|---|---|---|---|---|---|---|---|---|
| | | | | | | 357/14-III-1.КР2 | | |
| 1 | - | Зам | 119 | | 12.2018 | Реставрация и приспособление объекта культурного наследия Федерального значения - корпуса Зимней гостиницы Спасо-Преображенского Валаамского ставропигиального мужского монастыря для восстановления исторической функции | | |
| Изм. | Кол.уч. | Лист | № док. | Подп. | Дата | | | |
| Разраб. | | Путкова | | Путкова@.pcx | 12.2016 | Здание Зимней гостиницы в осях 1-17/А-Ж. 2 этап строительства | Стадия | Лист | Листов |
| Пров. | | Никитин | | Никитин@.pcx | 12.2016 | | П | 21 | |
| Утв. | | Иванова Е | | Иванова@.pcx | 12.2016 | | | | |
| ГАП | | Ицикcон С | | Ицикcон@.pcx | 12.2016 | Схема расположения плит перекрытий над 2 этажом. Плита перекрытия Пм3.6, Пм 3.7, Пм 3.8. Опалубочный план. | КАРЕЛПРОЕКТ | | |
| Н. контр. | | Нестеров | | Нестеров@.pcx | 12.2016 | | | | |

Формат А2

Плита перекрытия Пм3.6
Схема армирования

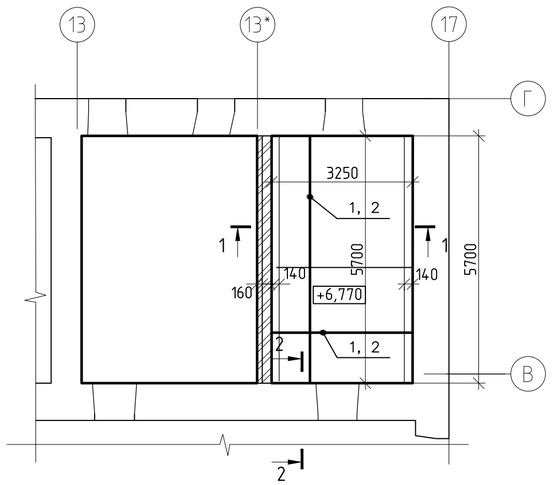


1–1

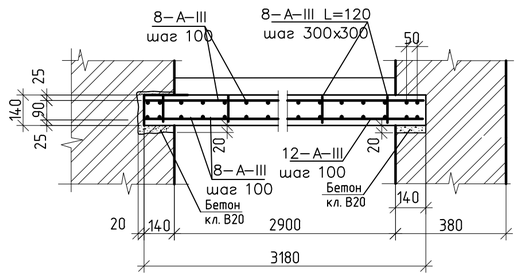


2–2

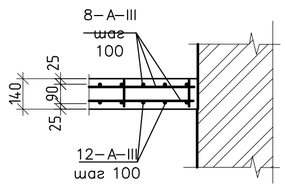


Плита перекрытия Пм3.7
Схема армирования

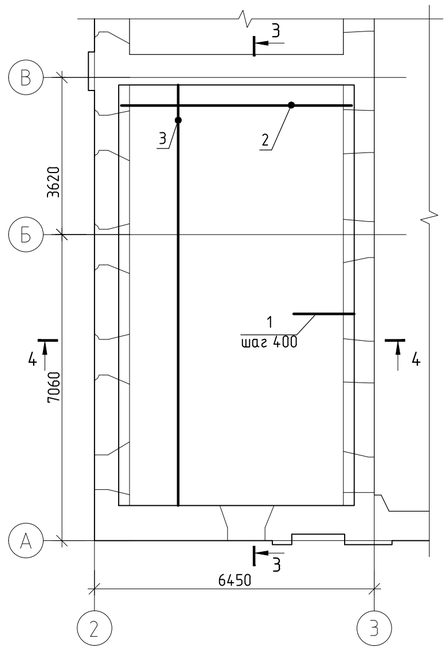


3–3

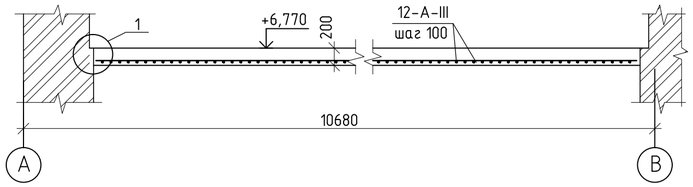


4–4

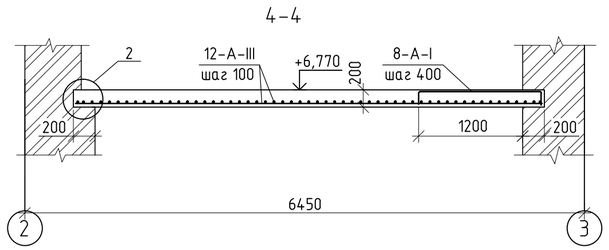


Плита перекрытия Пм3.8
Схема армирования

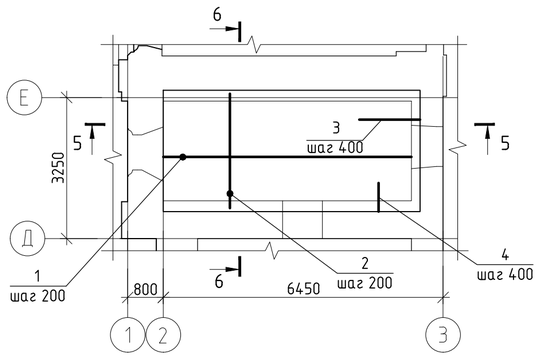


5–5

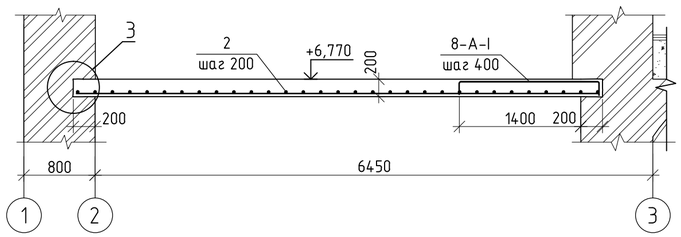


6–6

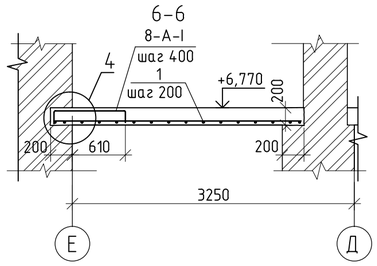


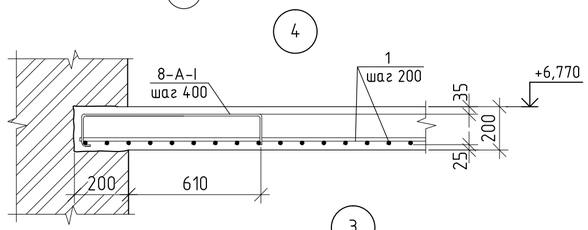


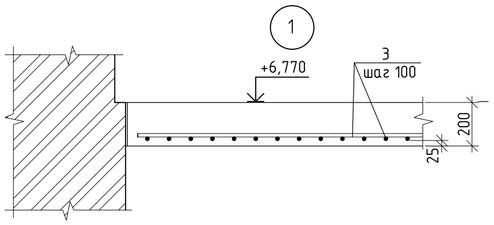


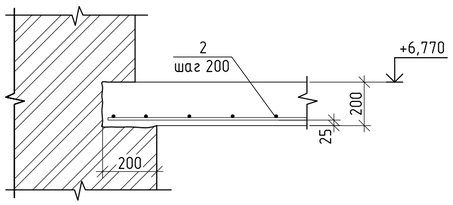


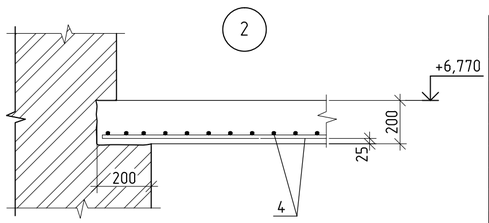


## Спецификация элементов

| Поз. | Обозначение | Наименование | Кол. | Масса, ед., кг | Приме-чание |
|---|---|---|---|---|---|
| | | Плита Пм3.6 | | | |
| | | Детали | | | |
| 1 | ГОСТ 5781-82* | 12-А-III, L=3090 | 60 | 2,8 | 162 кг |
| 2 | ГОСТ 5781-82* | 8-А-III, м.п. | 565 | 0,4 | 223 кг |
| 3 | ГОСТ 5781-82* | 8-А-III, L=120 | 220 | 0,05 | 11 кг |
| | | Материалы | | | |
| | | бетон кл. В20 | 2,4 | – | $м^3$ |
| | | | | | |
| | | Плита Пм3.7 | | | |
| 1 | ГОСТ 5781-82* | 8-А-I L=1400 | 13 | 0,61 | гнуть |
| 2 | ГОСТ 5781-82* | 12-А-III L=5300 | 100 | 4,7 | |
| 3 | ГОСТ 5781-82* | 12-А-III L=10070 | 54 | 8,9 | |
| | | Материалы | | | |
| | | Бетон класса В20 | 11,1 | – | $м^3$ |
| | | | | | |
| | | Плита Пм3.8 | | | |
| 1 | ГОСТ 5781-82* | 12-А-III L=6090 | 15 | 5,4 | |
| 2 | ГОСТ 5781-82* | 12-А-III L=2670 | 32 | 2,4 | |
| 3 | ГОСТ 5781-82* | 8-А-I L=1400 | 6 | 0,61 | гнуть |
| 4 | ГОСТ 5781-82* | 8-А-I L=610 | 13 | 0,24 | гнуть |
| | | Материалы | | | |
| | | Бетон класса В20 | 3,5 | – | $м^3$ |

1. Схема расположения монолитных плит см. лист 20.
2. Монолитные плиты армируются отдельными стержнями из арматуры класса А-III и А-I, расположенными во взаимно перпендикулярных направлениях, пересечения стержней перевязываются через узел в шахматном порядке, 2 крайних ряда пересечений стержней по периметру плит перевязываются в каждом пересечении. Крепление сеток по высоте выполнить с помощью коротышей из 8-А-I, привареных к арматурным сеткам с шагом ее в шахматном порядке. Сварка – ручная электродуговая сварка по ГОСТ 14098-91. Электроды типа Э-42 по ГОСТ 9467-75*.
3. Стыки арматурных сварных сеток по длине выполнять в нахлест (без сварки), величина нахлеста не менее 500мм.
4. Бетонирование каждой отдельной монолитной плиты выполнять непрерывно.
5. В местах опирания монолитных плит на существующие кирпичные стены выполнить горизонтальные штрабы.

Согласовано

Взам. инв. №

Подп. и дата

Инв. № подл.

Инв. №

| Изм. | Кол.уч. | Лист | № док. | Подп. | Дата |
|---|---|---|---|---|---|
| 1 | - | Зам | 119 | | 12.2018 |

| | | | |
|---|---|---|---|
| Разраб. | Путкова | Путкова1.pcx | 12.2016 |
| Пров. | Никитин | Никитин2.pcx | 12.2016 |
| Утв. | Иванова Е | Иванова3.pcx | 12.2016 |
| ГАП | Ицикcон С | | 12.2016 |
| Н. контр. | Нестеров | Нестеров1.pcx | 12.2016 |

357/14-III-1.КР2

Реставрация и приспособление объекта культурного наследия Федерального значения – корпуса Зимней гостиницы Спасо-Преображенского Валаамского ставропигиального мужского монастыря для восстановления исторической функции

Здание Зимней гостиницы в осях 1-17/А-Ж. 2 этап строительства

| Стадия | Лист | Листов |
|---|---|---|
| П | 22 | |

Плита перекрытия Пм3.6, Пм37, Пм3.8. Схема армирования

КАРЕЛПРОЕКТ

Формат А2

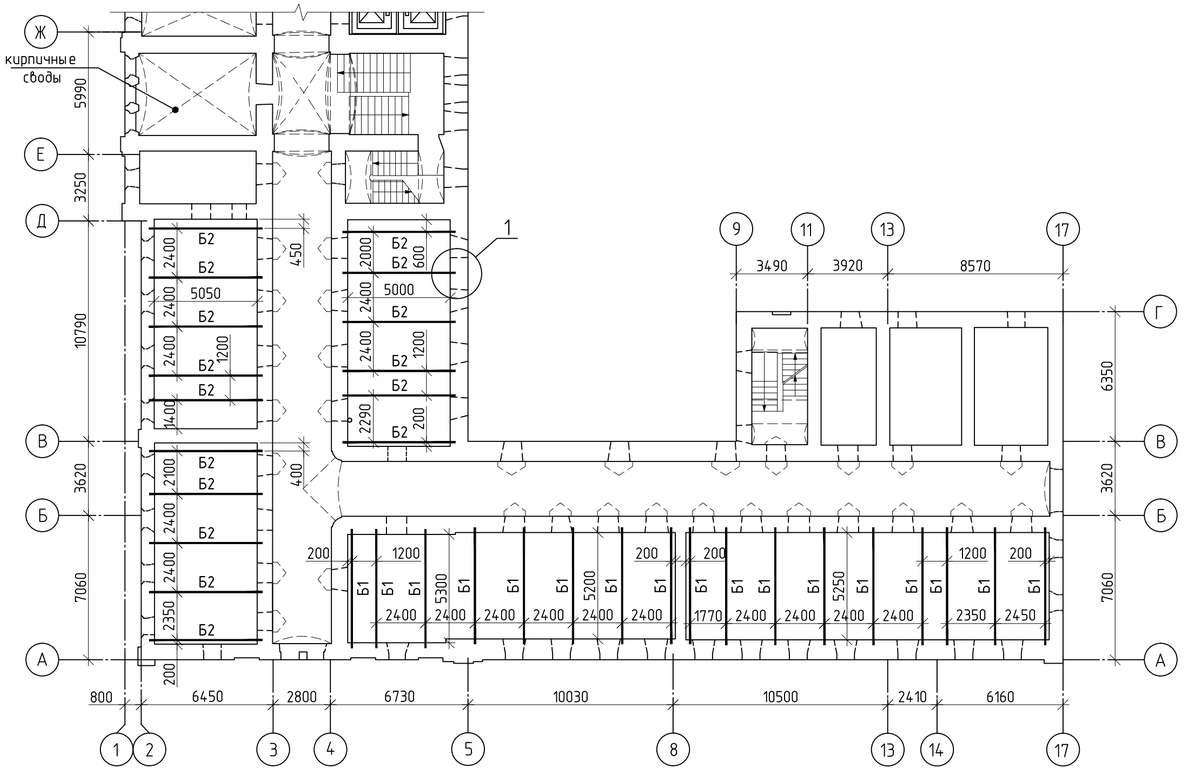


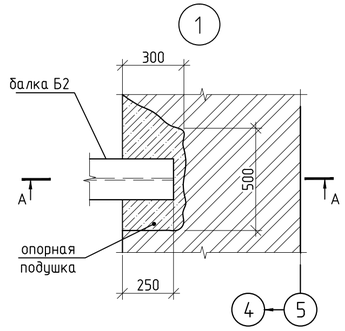


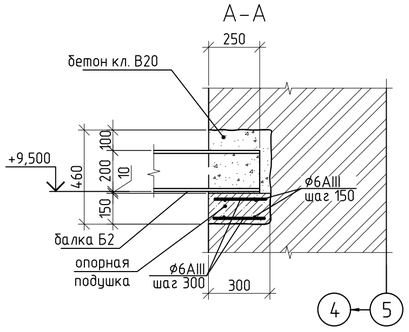


## Спецификация элементов

| Поз. | Обозначение | Наименование | Кол. | Масса, ед., кг | Приме-чание |
|---|---|---|---|---|---|
| Б1 | СТО АСЧМ 20-93 | I20К1, L=5800 | 17 | 240,1 | |
| Б2 | СТО АСЧМ 20-93 | I20К1, L=5550 | 16 | 229,8 | |
| 1 | ГОСТ 5781-82* | 6-А-III, п.м | 92,4 | 0,22 | |
| | | Материалы | | | |
| | | бетон кл. В20, $м^3$ | 2,0 | – | опорные подушки |
| | | бетон кл. В20, $м^3$ | 6,0 | – | заделка |
| | | | | | |

1. Все балки из I20К1 по СТО АСЧМ 20-93. Отметка низа балок 9,500. За относительную отметку ±0,000 принята чистого пола в коридоре у главного входа в осях Е/Ж, соответствующая абсолютной отметке топосъемки 32,10
2. Балки устанавливать в местах существующих гнезд в кирпичных стенах с шагом 2,4м. Все размеры уточняются по месту. Для опирания балок на кирпичные стены выполнить ниши размерами 500х300х410(h) путем расширения существующих гнезд. Для установки балки в проектное положение одну из двух ниш выполнить глубиной 600-650мм. Глубина опирания балок на стену не менее 250 мм. Шаг балок не более 2,4м.
3. Балки устанавливать по выравнивающему слою цементно-песчаного раствора М200 толщиной 10мм.
4. Опорные подушки выполнить из цементно-песчаного раствора М200. Отметка верха подушек +9,490. Высоту подушки определить по месту, в зависимости от размеров существующих гнезд и состояния кирпичной кладки.
5. При необходимости пробивки новых ниш для опирания металлических балок исключить возможность разрушения существующих вентиляционных каналов.
6. Антикоррозийную защиту металлических элементов выполнить до установки в проектное положение окраской 2 слоями эмали ПФ-115 ГОСТ 6465-76* по грунтовке ГФ-021 ГОСТ 25129-82*.
7. После установки балок ниши заполнить бетоном кл. В20.
8. После устройства монолитного перекрытия балки облицевать огнезащитным материалом МБОР толщиной 8мм.
9. Не используемые существующие гнезда в кирпичных стенах заложить кирпичом.

## Деталь огнезащиты металлических балок

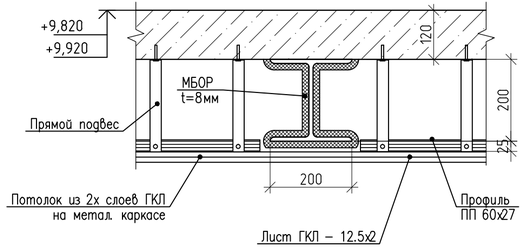


Согласовано

Взам. инв. №

Подп. и дата

Инв. № подл.

Инв. №

| | | | | | | |
|---|---|---|---|---|---|---|
| | | | | | | 357/14-III-1.КР2 |
| 1 | - | Зам | 119 | | 12.2018 | Реставрация и приспособление объекта культурного наследия Федерального значения – корпуса Зимней гостиницы Спасо-Преображенского Валаамского ставропигиального мужского монастыря для восстановления исторической функции |
| Изм. | Кол.уч. | Лист | № док. | Подп. | Дата | |
| Разраб. | | Нестеров | | | 12.2016 | Здание Зимней гостиницы в осях 1-17/А-Ж. 2 этап строительства |
| Пров. | | Никитин | | | 12.2016 | Стадия: П; Лист: 23; Листов: |
| Утв. | | Иванова Е | | | 12.2016 | |
| ГАП | | Ицикзон С | | | 12.2016 | Схема расположения металлических балок перекрытия над 3 этажом. |
| Н. контр. | | Ерасков | | | 12.2016 | КАРЕЛПРОЕКТ |

Формат А4х3

## Спецификация элементов

| Поз. | Обозначение | Наименование | Кол. | Масса, ед., кг | Приме-чание |
|---|---|---|---|---|---|
| | | Сетки | | | |
| С1 | ГОСТ 8478-81 | 5Вр$I\frac{100}{100}$х2350, м.п. | 280,0 | 6,84 | |
| С2 | ГОСТ 8478-81 | 5Вр$I\frac{100}{100}$х1175, м.п. | 142,0 | 3,42 | |
| | | Детали | | | |
| 1 | ГОСТ 5781-82* | 12-А-III, м.п. | 1270,0 | 0,9 | |
| 2 | ГОСТ 5781-82* | 8-А-I, м.п. | 300,0 | 0,4 | |
| 3 | ГОСТ 5781-82* | 8-А-I, L=100 | 3721 | 0,03 | |
| 4 | ГОСТ 5781-82* | 8-А-I, L=850 | 420 | 0,3 | гнуть |
| 5 | ГОСТ 5781-82* | 8-А-I, L=650 | 174 | 0,3 | гнуть |
| 6 | ГОСТ 5781-82* | 8-А-I, L=740 | 170 | 0,3 | гнуть |
| 7 | ГОСТ 5781-82* | 8-А-III, м.п. | 520,0 | 0,4 | |
| 8 | ГОСТ 5781-82* | 8-А-III, L=140 | 280,0 | 0,055 | |
| | | Материалы | | | |
| | | бетон кл. В20, м³ | 56,0 | - | |

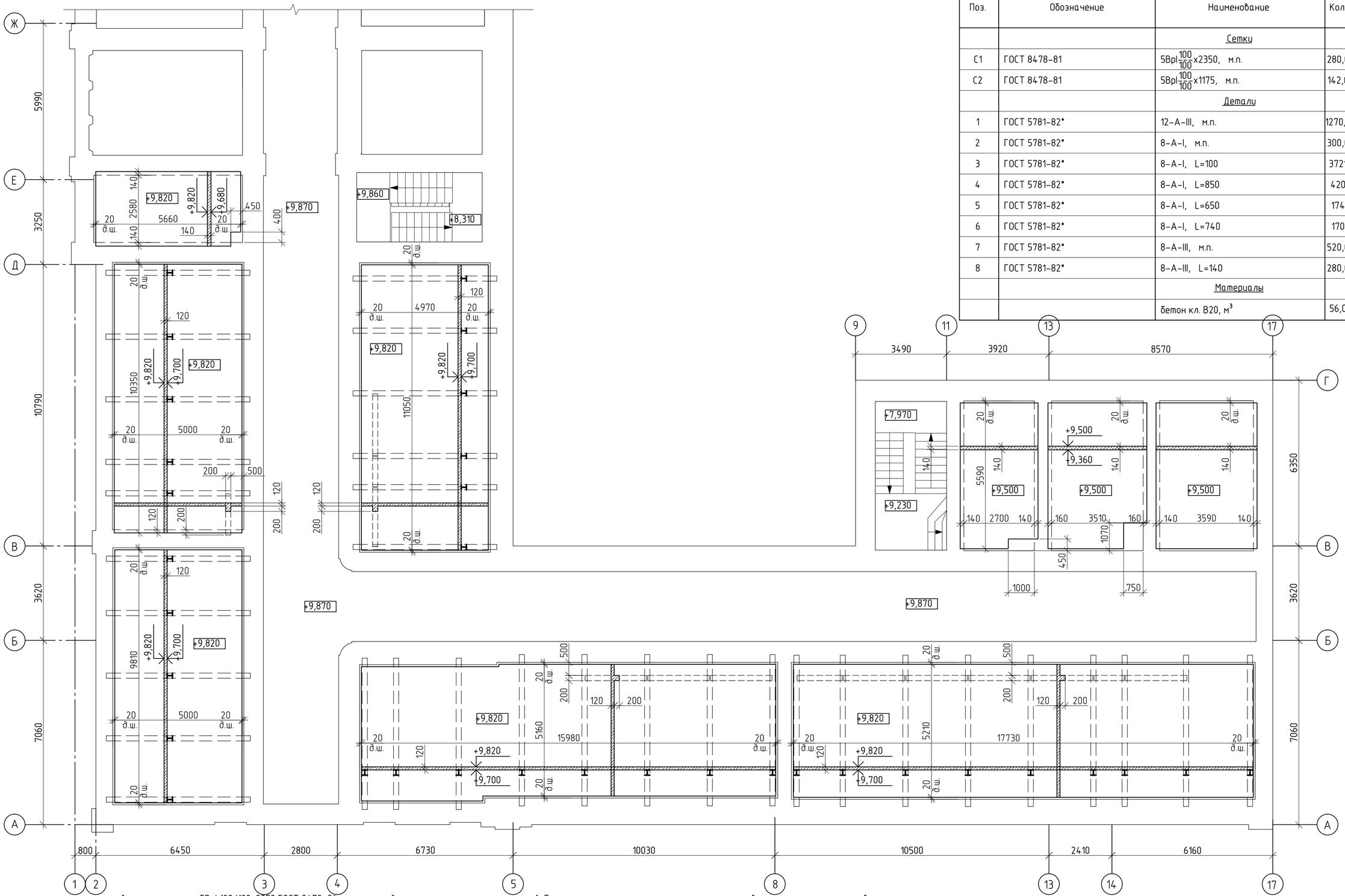


1. Монолитные плиты армируются сварными сетками 5ВрI 100/100х2350 ГОСТ 8478-81, а также отдельными стержнями из арматуры класса А-III и А-I, расположенными во взаимно перпендикулярных направлениях, пересечения стержней перевязываются через узел в шахматном порядке, 2 крайних ряда пересечений стержней по периметру плит перевязываются в каждом пересечении. Крепление сеток по высоте выполнить с помощью коротышей из 8-А-I, привареных к арматурным сеткам с шагом ее в шахматном порядке. Сварка - ручная электродуговая сварка по ГОСТ 14098-91. Электроды типа Э-42 по ГОСТ 9467-75*.
2. Стыки арматурных сварных сеток по длине выполнять в нахлест (без сварки), величина нахлеста не менее 500мм.
3. Стык по длине стержней 12-А-III (поз. 1) выполнять в нахлест (без сварки), величина нахлеста не менее 500мм, стыки располагать на приопорных участках в пределах 1/4 пролета. Стыки располагать в разбежку.
4. Стык по длине стержней 8-А-I (поз. 2) выполнять в нахлест (без сварки), величина нахлеста не менее 250мм.
5. Бетонирование каждой отдельной монолитной плиты выполнять непрерывно.
6. В местах опирания монолитных плит на существующие кирпичные стены выполнить горизонтальные штрабы.
7. Ведомость деталей дана на л. 24.
8. Отверстия в монолитных плитах перекрытия для пропуска труб инженерных коммуникаций выполнить по месту при прокладке инженерных сетей. Круглые отверстия выполнять сверлением алмазными коронками в соответствии с диаметром пропускаемых труб.

Согласовано

Взам. инв. №

Подп. и дата

Инв. № подл.

Инв. №

| Изм. | Кол.уч. | Лист | № док. | Подп. | Дата |
|---|---|---|---|---|---|
| 1 | - | Зам | 119 | | 12.2018 |

| | | |
|---|---|---|
| Разраб. | Нестеров | 12.2016 |
| Пров. | Никитин | 12.2016 |
| Утв. | Иванова Е | 12.2016 |
| ГАП | Ициксон С | 12.2016 |
| Н. контр. | Ерасков | 12.2016 |

357/14-III-1.КР2

Реставрация и приспособление объекта культурного наследия Федерального значения - корпуса Зимней гостиницы Спасо-Преображенского Валаамского ставропигиального мужского монастыря для восстановления исторической функции

Здание Зимней гостиницы в осях 1-17/А-Ж. 2 этап строительства

| Стадия | Лист | Листов |
|---|---|---|
| П | 24 | |

Перекрытие над 3 этажом. Опалубочный план.

КАРЕЛПРОЕКТ

Формат А2

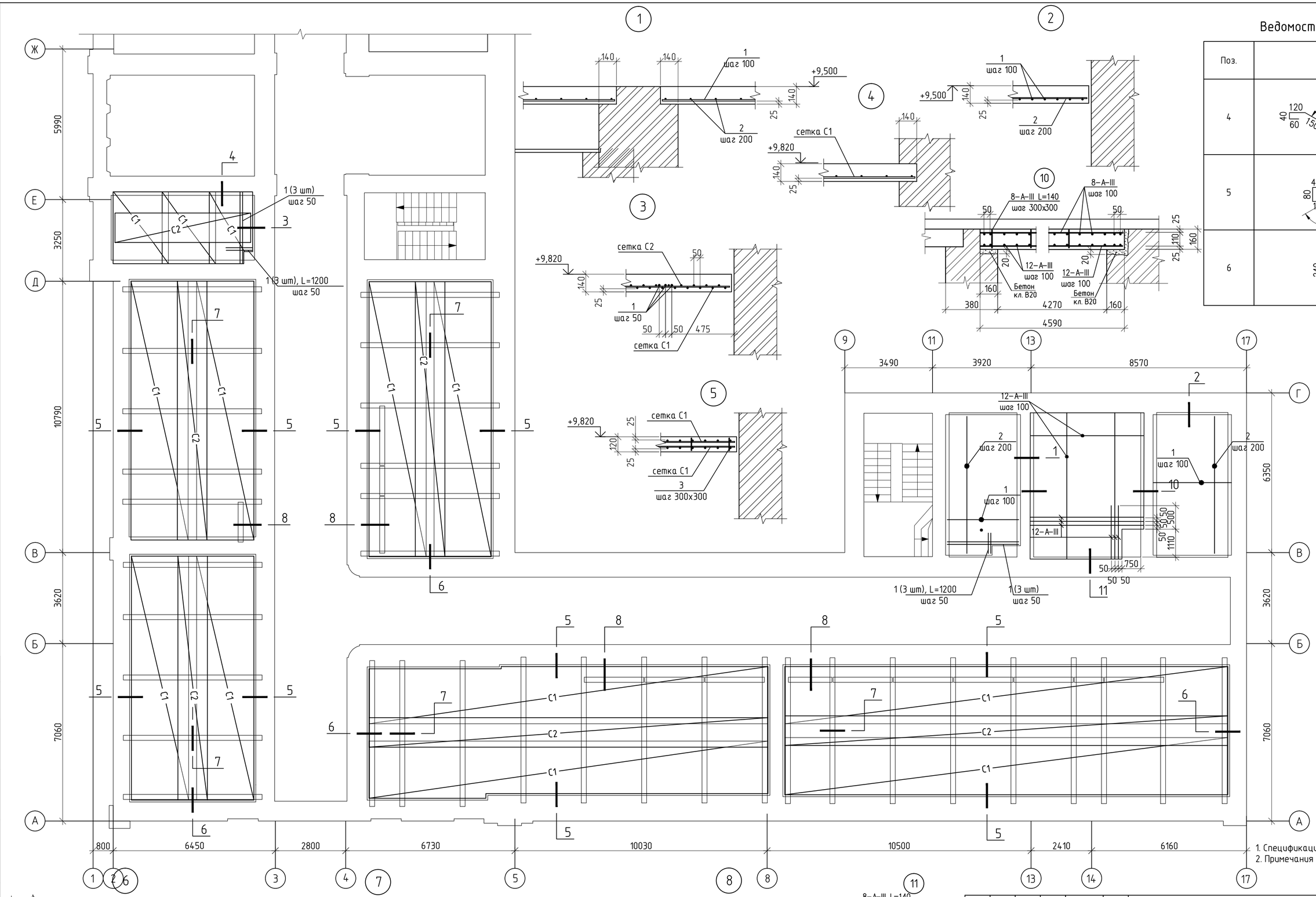


## Ведомость деталей

| Поз. | Эскиз |
|---|---|
| 4 | 120, 40, 60, 150°, 150, 100, 150, 120, 60, 40 |
| 5 | 40, 120, 80, 60, 150, 60, 40, 100, 150° |
| 6 | 40, 40, R6, R6, 240, 240, R6, 150 |

1. Спецификация элементов дана на л.23.
2. Примечания даны на л.23.

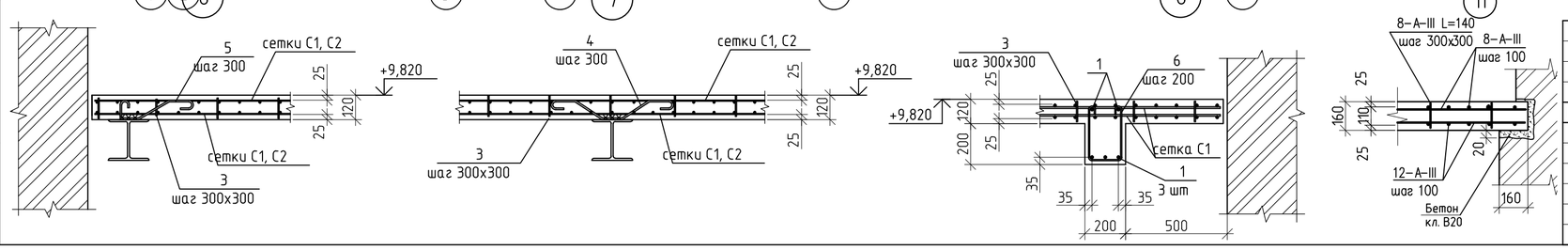


| | | | | | |
|---|---|---|---|---|---|
| 1 | - | Зам | 119 | | 12.2018 |
| Изм. | Кол.уч. | Лист | № док. | Подп. | Дата |
| Разраб. | | Нестеров | | | 12.2016 |
| Пров. | | Никитин | | | 12.2016 |
| Утв. | | Иванова Е | | | 12.2016 |
| ГАП | | Ицикcон С | | | 12.2016 |
| Н. контр. | | Ерасков | | | 12.2016 |

357/14–III–1.КР2

Реставрация и приспособление объекта культурного наследия Федерального значения – корпуса Зимней гостиницы Спасо–Преображенского Валаамского ставропигиального мужского монастыря для восстановления исторической функции

Здание Зимней гостиницы в осях 1–17/А–Ж. 2 этап строительства

| Стадия | Лист | Листов |
|---|---|---|
| П | 25 | |

Перекрытие над 3 этажом. Схема армирования

КАРЕЛПРОЕКТ

Согласовано

Взам. инв. №

Подп. и дата

Инв. № подл.

Инв. №

Формат А2

План лестницы №1 на отм.±0,000

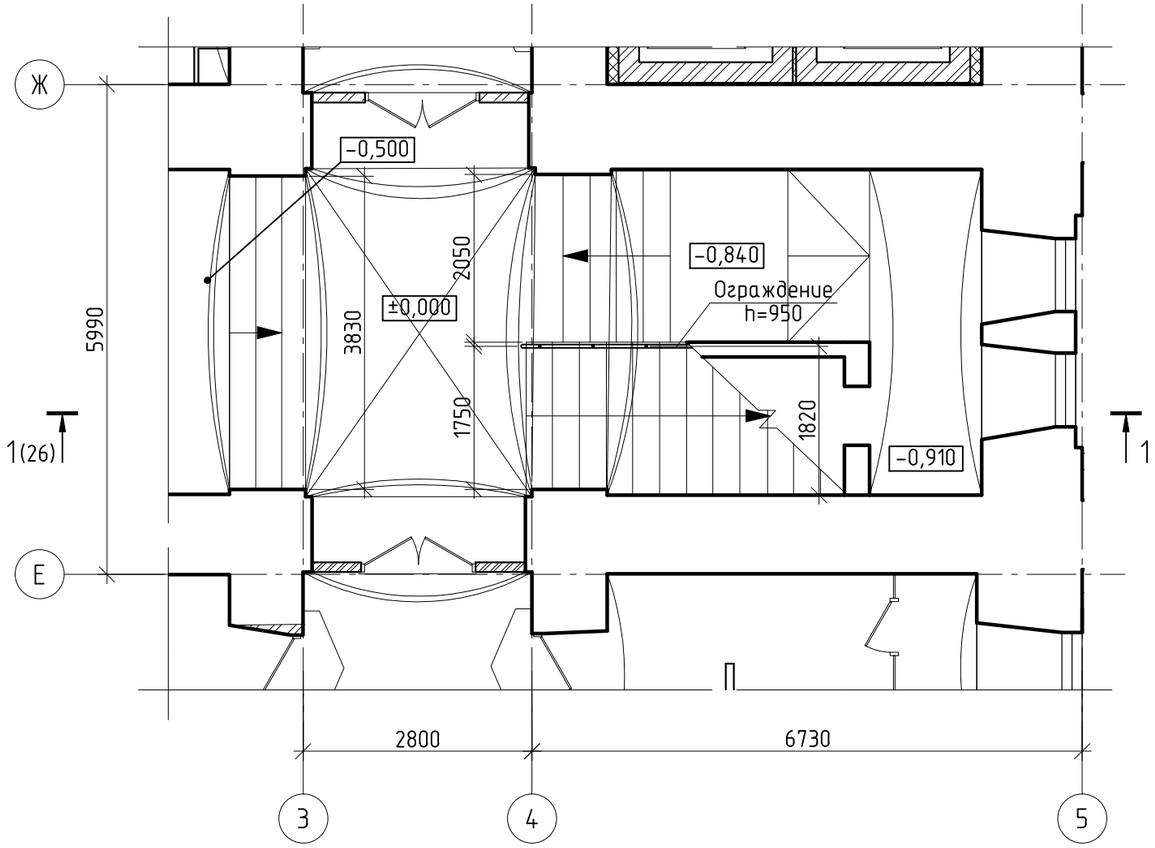


План лестницы №1 и №1а на отм.+6,830

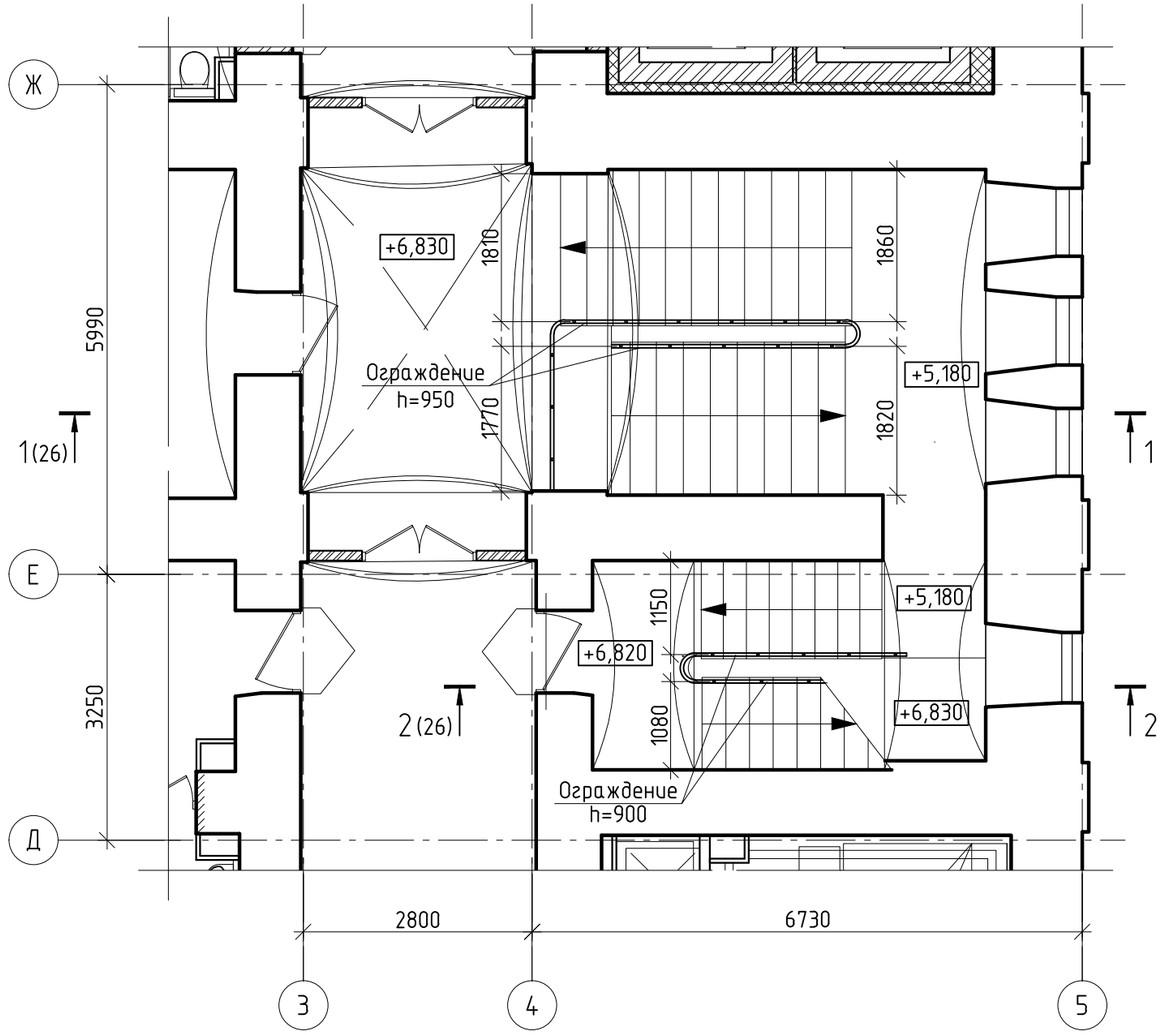


План лестницы №1 на отм.+3,370

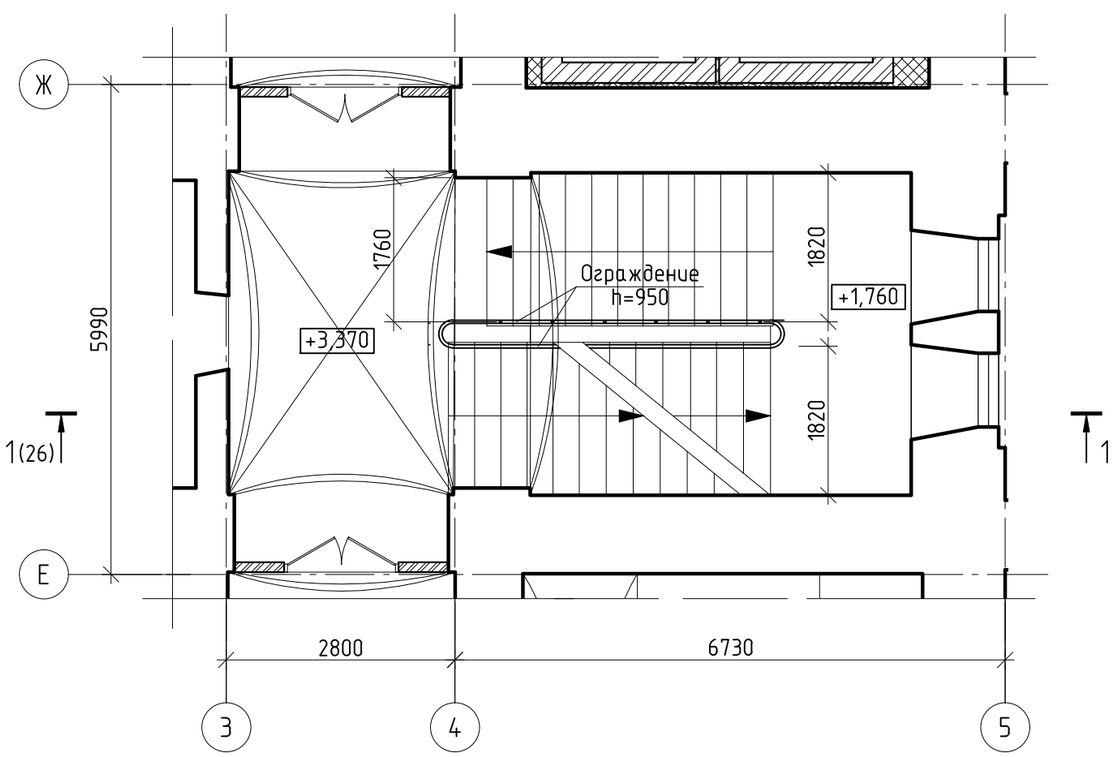


Согласовано

Взам. инв. №

Подп. и дата

Инв. № подл.

Инв. №

| | | | | | | 357/14-III-1.КР2 | | | |
|---|---|---|---|---|---|---|---|---|---|
| | | | | | | Реставрация и приспособление объекта культурного наследия Федерального значения - корпуса Зимней гостиницы Спасо-Преображенского Валаамского ставропигиального мужского монастыря для восстановления исторической функции | | | |
| Изм. | Кол. уч. | Лист | № док. | Подп. | Дата | | | | |
| Разраб. | | Самохвалов Ю | | | | Здание Зимней гостиницы в осях 1-17/А-Ж. 2 этап строительства | Стадия | Лист | Листов |
| Пров. | | Никитин | | | | | П | 26 | |
| Утв. | | Иванова Е | | | | | | | |
| ГАП | | Ицикcон С | | | | Лестница №1. Планы. | КАРЕЛПРОЕКТ | | |
| Н. контр. | | Нестеров | | | | | | | |

Формат А3

## План лестницы №1а на отм.+9,860

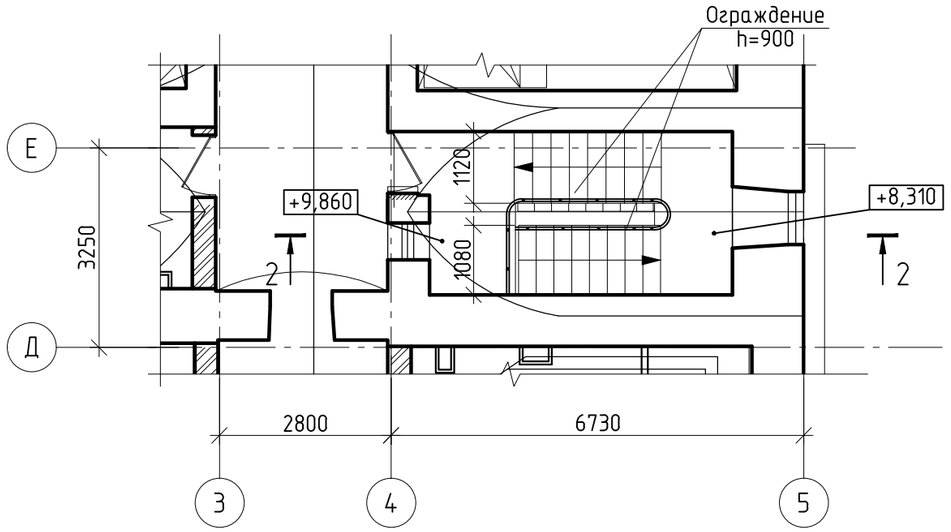


## Разрез 1-1(25)

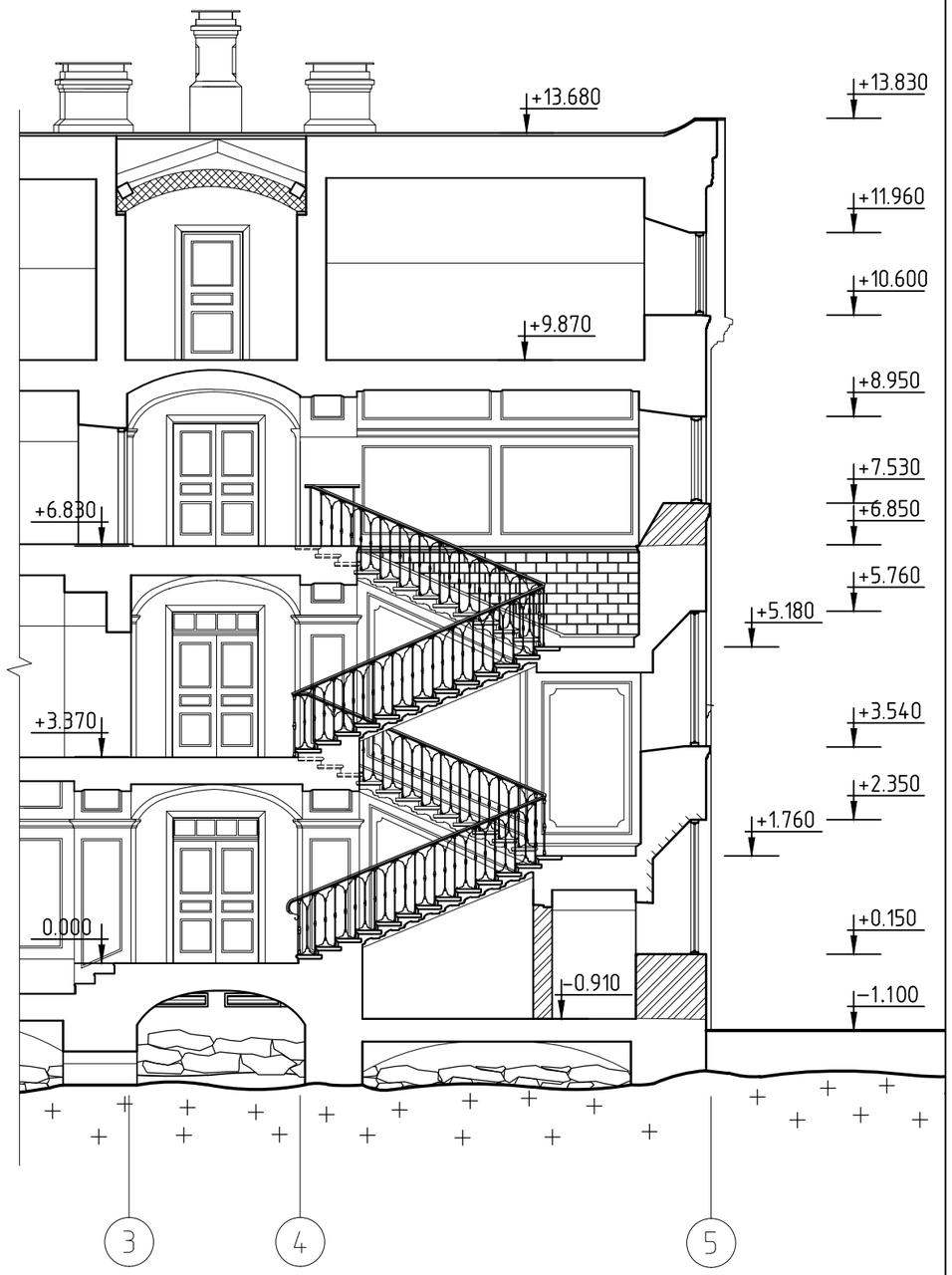


## Разрез 2-2

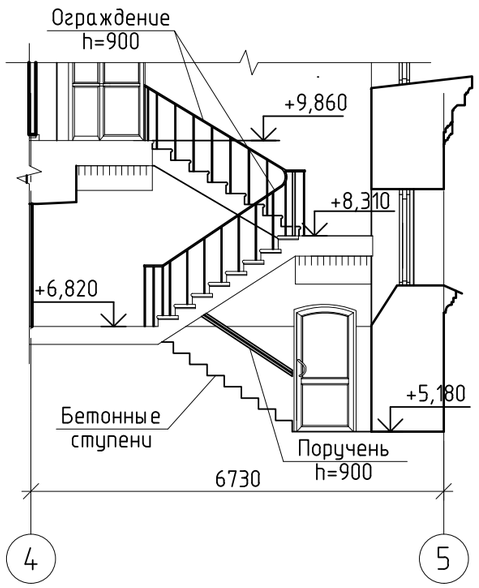


1. Общая площадь новых известняковых плит размерами 600х600х40мм – 24,0 м²
2. Объем работ по реставрации лестницы: – реставрация металлических ограждений – 30 м. п.;
   – восстановление известняковых плит размерами 600х600х40мм – 120 м²;
   – реставрация каменных ступеней – 74 шт;
   – восстановление участков каменных ступеней (шириной до 500мм) – 15 шт;
   – облицовка бетонных ступеней керамогранитом – 8 шт.

Согласовано

Взам. инв. №

Подп. и дата

Инв. № подл.

Инв. №

| Изм. | Кол. уч. | Лист | № док. | Подп. | Дата |
|---|---|---|---|---|---|
| Разраб. | | Сысойков | | | |
| Пров. | | Никитин | | | |
| Утв. | | Иванова Е | | | |
| ГАП | | Ицикcон С | | | |
| Н. контр. | | Нестеров | | | |

357/14-III-1.КР2

Реставрация и приспособление объекта культурного наследия Федерального значения – корпуса Зимней гостиницы Спасо-Преображенского Валаамского ставропигиального мужского монастыря для восстановления исторической функции

Здание Зимней гостиницы в осях 1-17/А-Ж.
2 этап строительства

| Стадия | Лист | Листов |
|---|---|---|
| П | 27 | |

Лестница №1. План. Разрезы.

КАРЕЛПРОЕКТ

Формат А3

План лестницы №4
на отм.+0,020

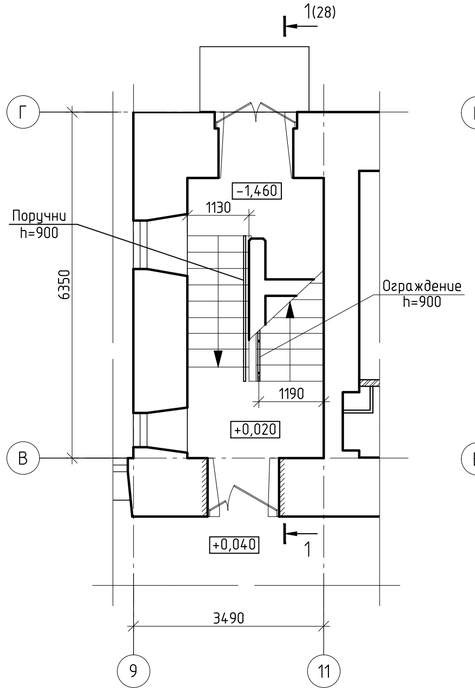


План лестницы №4
на отм.+3,430

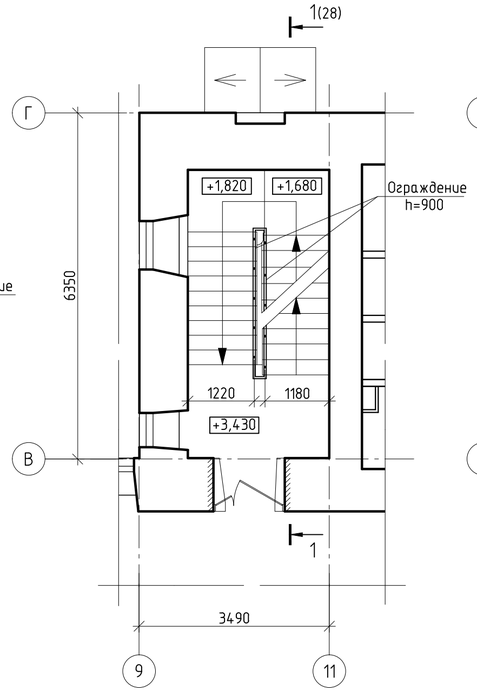


План лестницы №4
на отм.+6,760

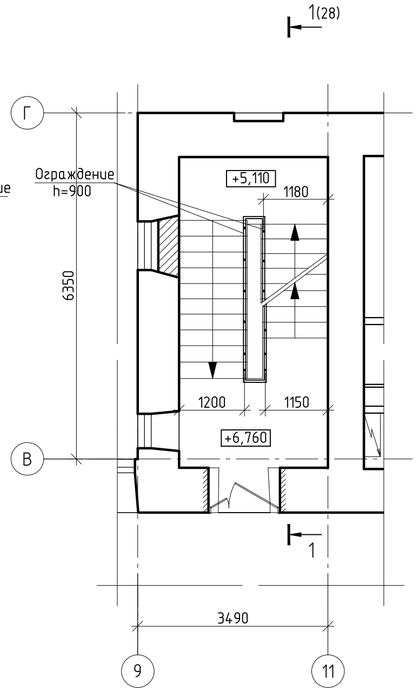


План лестницы №4
на отм.+9,230

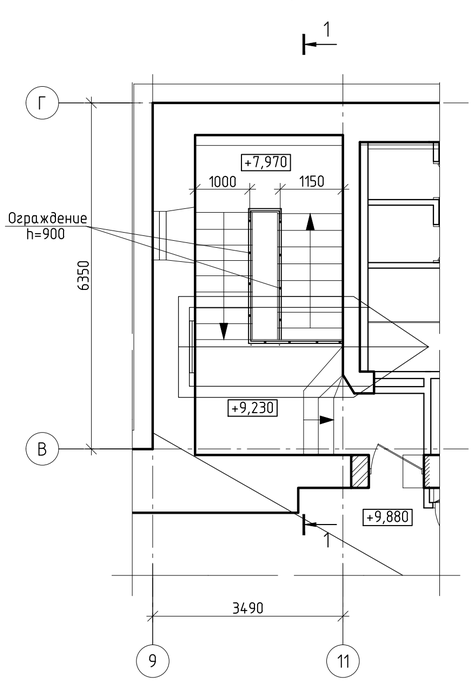


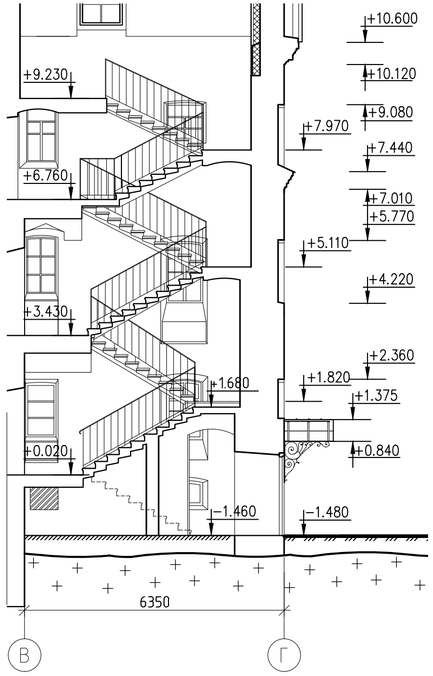


1. Общая площадь новых известняковых плит размерами 600х600х40мм – 5 м².
2. Общее кол-во новых каменых ступеней – 6 шт.
3. Общая длина нового металлического ограждения – 2,5 м. п.
4. Объем работ по реставрации лестницы: – реставрация металлических ограждений – 22 м. п.;
– восстановление известняковых плит размерами 600х600х40мм – 30 м²;
– реставрация каменных ступеней – 63 шт;
5. Выполнить антикоррозийную защиту металлических элементов путем окрашивания двумя слоями эмали ПФ-115 ГОСТ 6465-76* по слою грунта ГФ-021 ГОСТ 25129-82.

Согласовано

Взам. инв. №

Подп. и дата

Инв. № подл.

Инв. №

| | | | | | | |
|---|---|---|---|---|---|---|
| 1 | - | Зам | 119 | | 12.2018 | 357/14-III-1.КР2 |
| Изм. | Кол.уч. | Лист | № док. | Подп. | Дата | Реставрация и приспособление объекта культурного наследия Федерального значения – корпуса Зимней гостиницы Спасо-Преображенского Валаамского ставропигиального мужского монастыря для восстановления исторической функции |
| Разраб. | | Самохвалов Ю | | | | Здание Зимней гостиницы в осях 1-17/А-Ж. 2 этап строительства |
| Пров. | | Никитин | | | | Стадия: П; Лист: 28; Листов: |
| Утв. | | Иванова Е | | | | |
| ГАП | | Ициксон С | | | | Лестница №4. Планы. Разрез |
| Н. контр. | | Нестеров | | | | КАРЕЛПРОЕКТ |

Формат А4х3

## ФРАГМЕНТ ПЛАНА В УРОВНЕ III ЭТАЖА М1:50

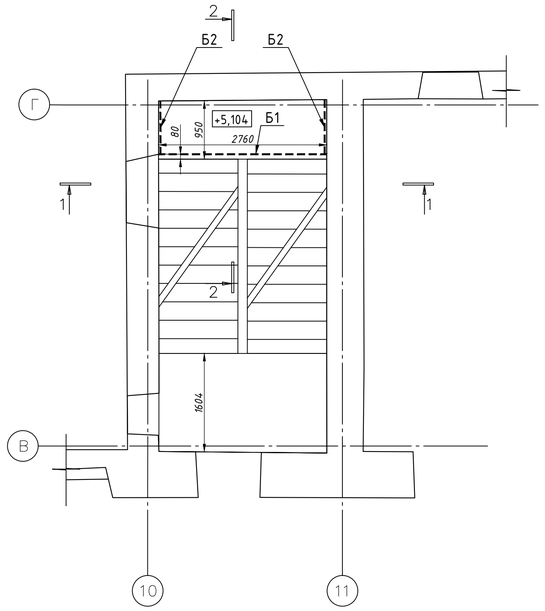


## РАЗРЕЗ 2-2 М1:50

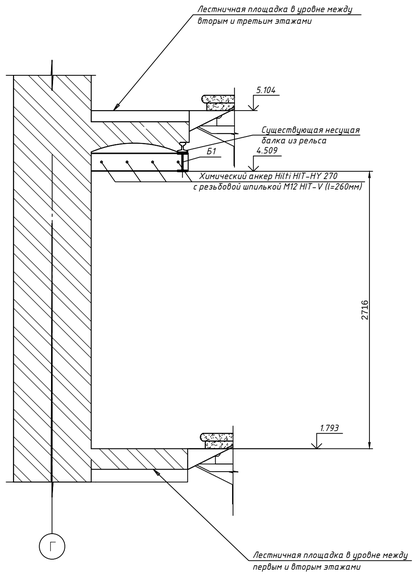


## РАЗРЕЗ 1-1 М 1:15

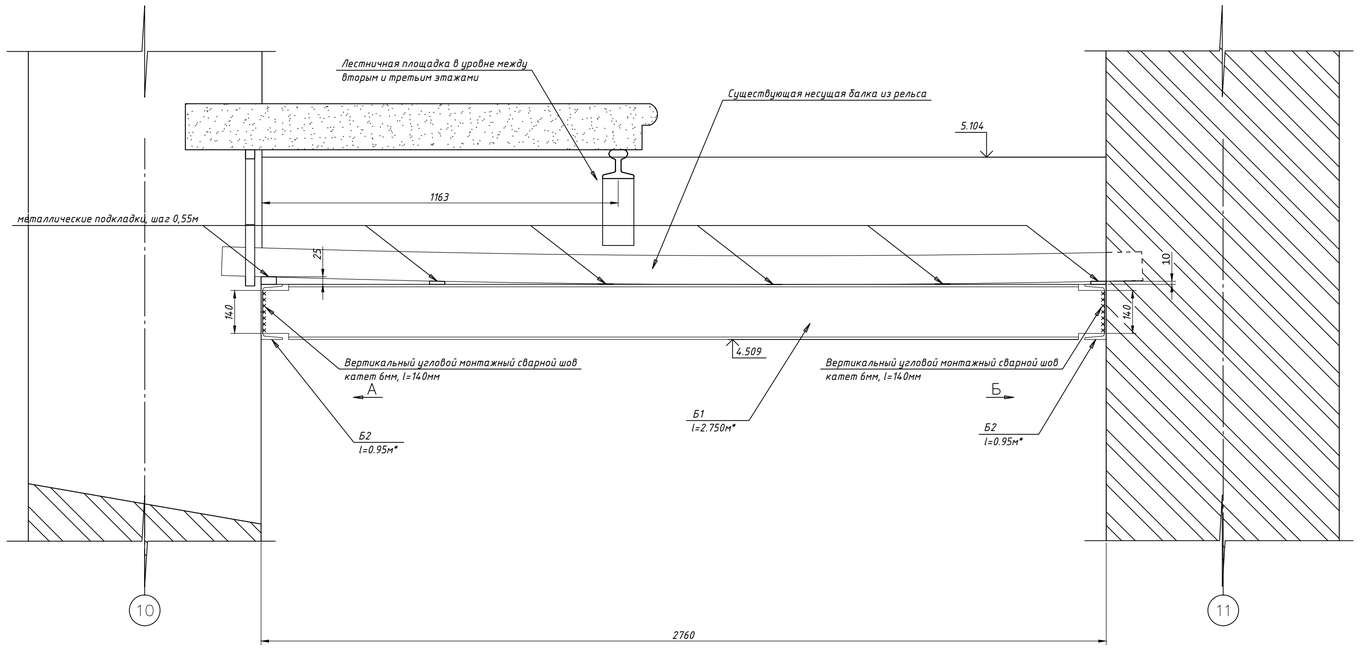


## Вид А М 1:10

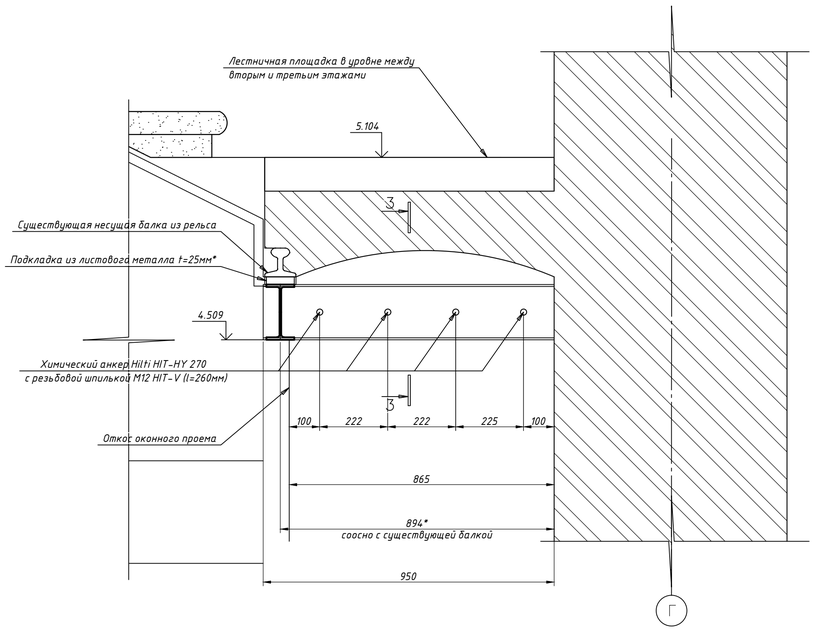


## Вид Б М 1:10

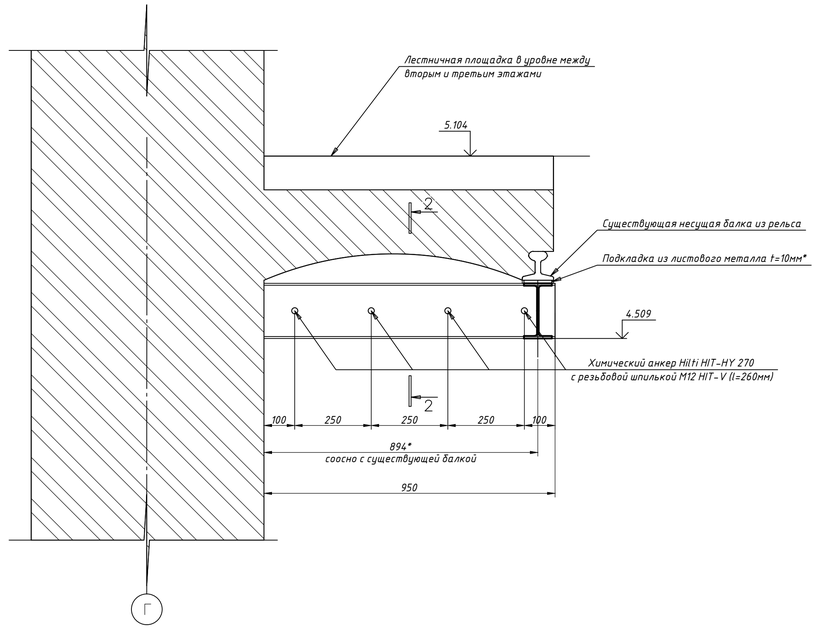


## РАЗРЕЗ 3-3 М 1:5

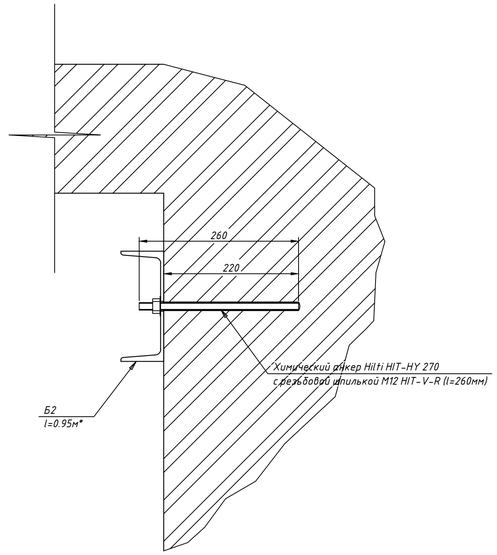


*Примечание:*

1. Основанием для разработки проекта по усилению конструкции лестничной площадки лестницы №4 является Техническое заключение по результатам обследования конструкций лестниц объекта культурного значения федерального значения - корпуса Зимней гостиницы Спасо-Преображенского Валаамского Ставропигиального мужского монастыря. Шифр: 27-П-2018-ТО. Выполненного ООО "Стройград-проект".
Согласно выполненному техническому обследованию основанием для усиления конструкций лестничной площадки послужила недостаточная несущая способность существующей металлической балки из рельса, подтвержденная поверочными расчетами, а также недостаточная площадь опирания существующей балки на кирпичную кладку стены по оси "Г".

2. Установить опорные балки [2] из швеллера 18у по ГОСТ 8240-97. Балки закрепить стенкой к кирпичной кладке на химические анкера Hilti HIT-HY 270 с резьбовой шпилькой M12 HIT-V-R (l=260мм). Перед установкой поверхность кирпичной кладки подготовить, удалив все выступающие фрагменты кирпичей и растворных швов, непосредственно перед установкой швеллеров после устройства химических анкеров нанести на поверхность стены в контактной зоне мелкодисперсный подвижный цементно-песчаный раствор М150. По мере затягивания резьбовых соединений анкеров вибрационно воздействовать на стенку швеллера для равномерного распределения растворной смеси, например, кивкой или перфоратором через металлическую или фанерную подкладку. Установку анкеров производить в соответствии с рекомендациями фирмы-производителя.

3. Установить балку усиления [1] соосно существующей балке из рельса, приварив к заранее установленным опорным балкам [2] с учетом прогиба существующей балки. Балку усиления приварить угловыми вертикальными швами с катетом 4 мм с двух сторон ( Электроды Э46 4 мм по ГОСТ 9467-75).

4. Включить в работу балку усиления, установив металлические подкладки соответствующей толщины в зазор между существующей балкой из рельса и установленной балкой усиления [1]. Для включения в работу существующую балку необходимо разгрузить, например, гидравлическим домкратом. Для исключения деформации балки усиления в направлении из плоскости изгиба верхний пояс балки приварить к подкладкам, а подкладки к нижнему поясу рельса (на отдельные прихватки - сварные швы длиной более 1см не рекомендуются).

5. После монтажных работ все металлические элементы зачистить. Наварить стальную штукатурную сетку и оштукатурить цементно-песчаным раствором с толщиной слоя не менее 25 мм.

**Спецификация к схемам элементов**

| Поз. | Обозначение | Наименование | Кол. | Масса ед.,кг | Приме-чание |
|---|---|---|---|---|---|
| Б1 | СТО АСЧМ 20-93 | Двутавр 18Б2 м | 2,76 | | |
| Б2 | ГОСТ 8240-97 | Швеллер 18у м | 1,9 | | |
| | | | | | |
| | | Соединительные элементы | | | |
| | HIT-HY 270 | Химический анкер Hilti шт | 8 | | |
| | HIT-V | Резьбовая шпилька M12 (l=260мм) шт | 8 | | |
| | | | | | |
| | | | | | |

Согласовано

Взам. инв. №

Подп. и дата

Инв. № подл.

Инв. №

| Изм. | Кол. уч. | Лист | № док. | Подп. | Дата |
|---|---|---|---|---|---|
| 1 | - | Зам | 119 | | 12.2018 |

**357/2-IV-1.КР2.2**

Реставрация и приспособление объекта культурного наследия Федерального значения - корпуса Зимней гостиницы Спасо-Преображенского Валаамского ставропигиального мужского монастыря для восстановления исторической функции

| | | |
|---|---|---|
| Разраб. | Самохвалов Ю | |
| Пров. | Никитин | |
| Утв. | Иванова Е | |
| ГАП | Ициксон С | |
| Н. контр. | Нестеров | |

Здание Зимней гостиницы в осях 1-17/А-Ж. 2 этап строительства

| Стадия | Лист | Листов |
|---|---|---|
| П | 29 | |

Лестница №4. Усиление балки лестничной площадки

КАРЕЛПРОЕКТ

Формат А1

## Фрагмент плана 3 этажа

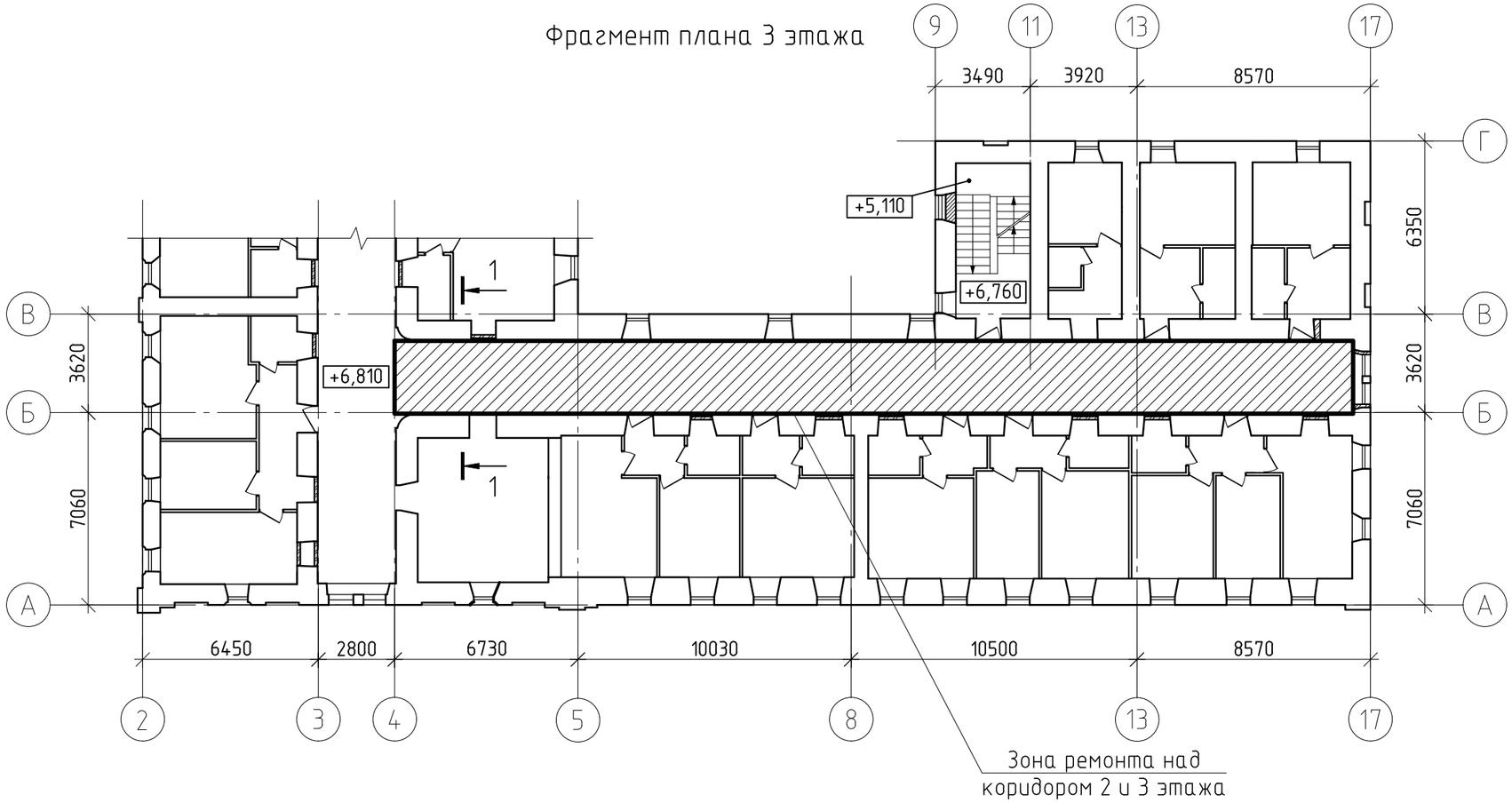


## 1–1

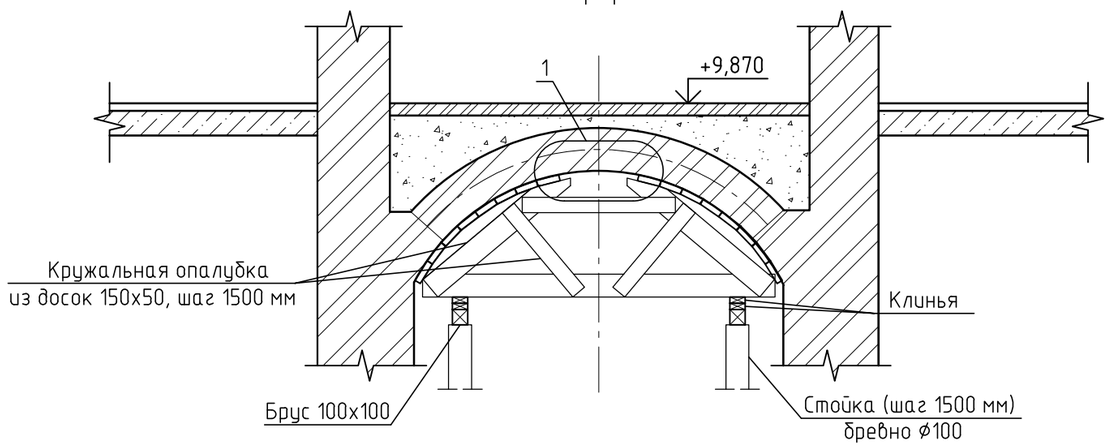


## 1

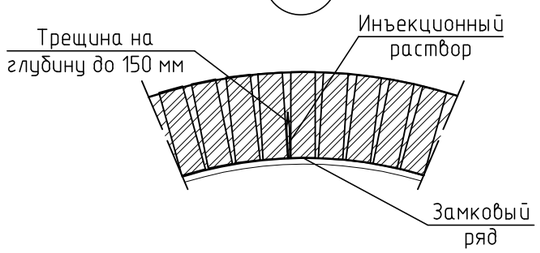


## Указания по ремонту кирпичных сводов

1. Перед началом работ расчистить поверхность кирпичного свода от штукатурного покрытия и выполнить раскрепление свода по указанной на разрезе 1–1 схеме.
2. Полость трещины расчистить от разрушенного деструктивного материала, затем обеспылить.
3. Полости заполняются методом инъектирования раствором — известь гидратная: портландцемент М400–500: микрокальцит МК–150: цемянка фракции 0–0,14 мм в равных частях по объему, разведенных водой до консистенции жидкой сметаны. В качестве инъекционных растворов также допускается применять специальные инъекционные продукты (Kalk Kontor, Remmers, BAUMIT).
4. Демонтировать деревянную опалубку
5. Обработать полученную поверхность адгезионным составом.
6. Восстановить штукатурную отделку.

Согласовано

Взам. инв. №

Подп. и дата

Инв. № подл.

Инв. №

| Изм. | Кол.уч. | Лист | № док. | Подп. | Дата | 357/14–III–1.КР2 | | | |
|---|---|---|---|---|---|---|---|---|---|
| | | | | | | Реставрация и приспособление объекта культурного наследия Федерального значения – корпуса Зимней гостиницы Спасо-Преображенского Валаамского ставропигиального мужского монастыря для восстановления исторической функции | | | |
| Разраб. | | Нестеров | | | | Здание Зимней гостиницы в осях 1–17/А–Ж. 2 этап строительства | Стадия | Лист | Листов |
| Пров. | | Никитин | | | | | П | 33 | |
| Утв. | | Иванова Е | | | | | | | |
| ГАП | | Ициксон С | | | | Указания по ремонту кирпичных сводов. | КАРЕЛПРОЕКТ | | |
| Н. контр. | | Ерасков | | | | | | | |

Формат А3

## Фрагмент плана 2 этажа

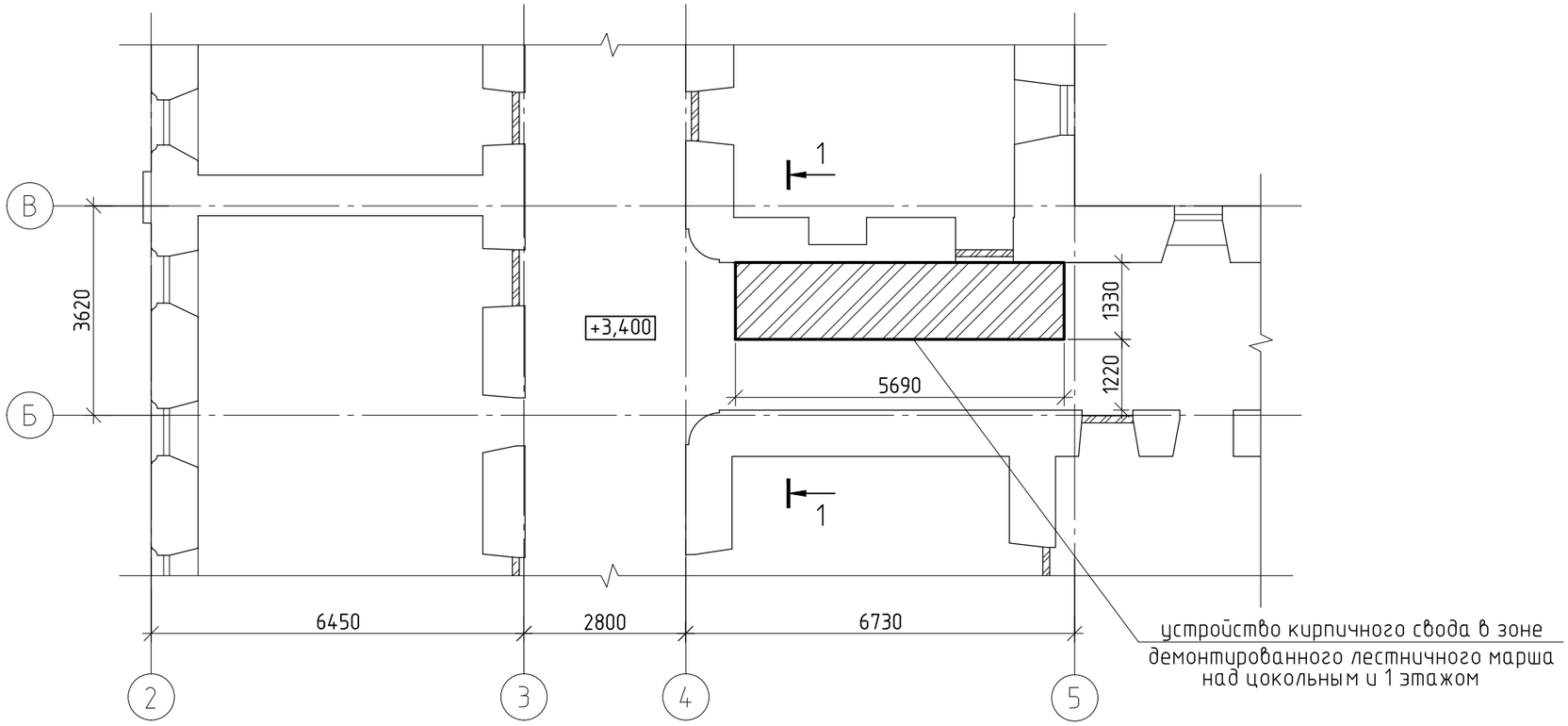


## 1–1

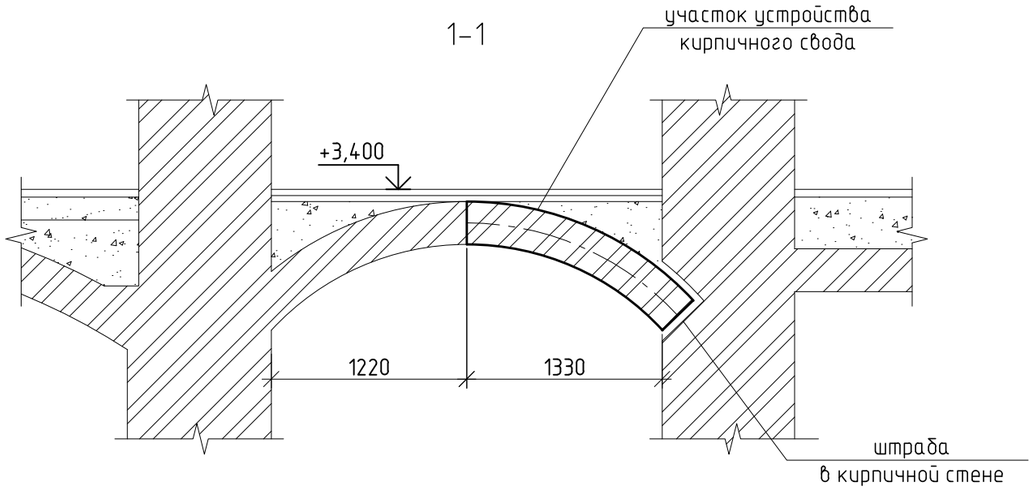


1. Все размеры уточнить по месту.

Согласовано

Взам. инв. №

Подп. и дата

Инв. № подл.

Инв. №

| Изм. | Кол. уч. | Лист | № док. | Подп. | Дата | 357/14-III-1.КР2 | | | |
|---|---|---|---|---|---|---|---|---|---|
| | | | | | | Реставрация и приспособление объекта культурного наследия Федерального значения – корпуса Зимней гостиницы Спасо-Преображенского Валаамского ставропигиального мужского монастыря для восстановления исторической функции | | | |
| Разраб. | | Нестеров | | | | Здание Зимней гостиницы в осях 1-17/А-Ж. 2 этап строительства | Стадия | Лист | Листов |
| Пров. | | Никитин | | | | | П | 34 | |
| Утв. | | Иванова Е | | | | | | | |
| ГАП | | Ицикcон С | | | | Кирпичный свод на пересечении осей Б-В/4-5 над цокольным и первым этажами | КАРЕЛПРОЕКТ | | |
| Н. контр. | | Ерасков | | | | | | | |

Формат А3

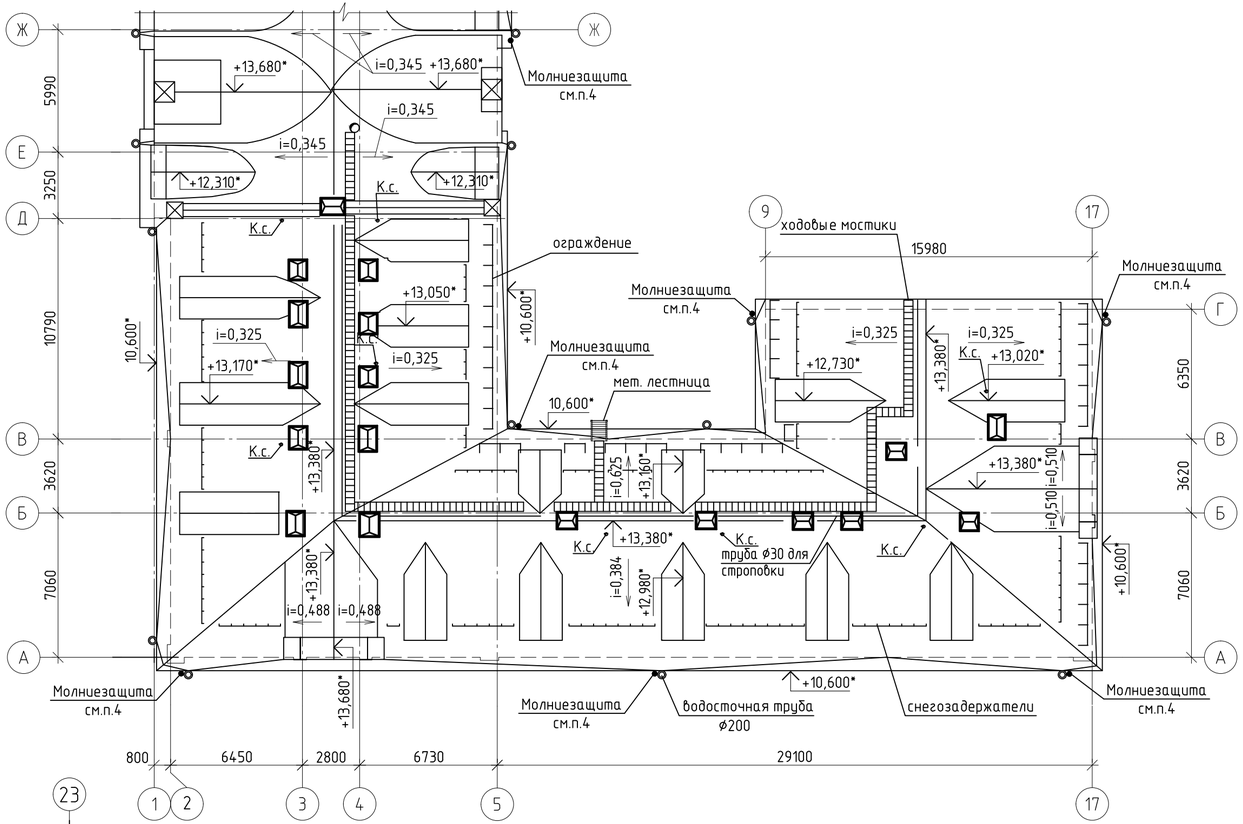


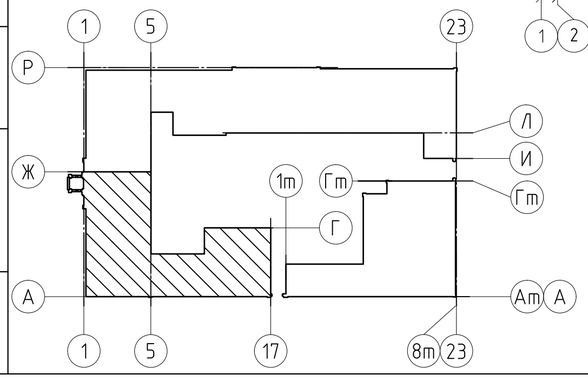


*-отметки уточняются на месте

1. Выполнить антикоррозийнную защиту ограждения кровли и трубы путем окрашивания тремя слоями эмали ХВ-124 ГОСТ 6465-76* по слою грунта ФЛ-03К ГОСТ 9109-81.
2. Фасонные изделия, в том числе зонты, выполнить из плоского металлопласта с полимерным покрытием Purai (цвет см. раздел АР).
Общая площадь фасонных изделий - 250 м² (за исключением зонтов);
Зонты: площадью горизонтальной поверхности 1,5 м² - 10 шт;
площадью горизонтальной поверхности 2,0 м² - 11шт.
3. Молниезащита выполняется путем присоединения к металлическому покрытию и ограждению крыши по краю с дворовой стороны к наружному заземляющему устройству токоотводов из круглой оцинкованной стали Ø8мм. Токоотводы прокладываются по периметру здания не более, чем через 25м и соединяются над уровнем земли с выводами от наружного заземляющего устройства. Все выступающие над кровлей металлические части присоединяются к кровле и токоотводам оцинкованной сталью Ø8мм. Спуски токоотводов спрятать за водосточные трубы.

## Спецификация элементов

| Марка, поз. | Обозначение | Наименование | Кол. | Масса ед.,кг | Приме-чание |
|---|---|---|---|---|---|
| | | Элементы кровли | | | |
| | «Ruukki» | Фальцевая кровля Classic C | 1401,0 | - | м² |
| | «Rockwool» | Плиты Лайт Баттс толщ. 250мм | 1650,0 | - | м² |
| | «Tywek» | Пленка Tywek Soft | 1401,0 | - | м² |
| | «Ютафол» | Пленка Ютафол Н110 | 1650,0 | - | м² |
| | | Ограждение кровли | 40,0 | - | п.м |
| | ГОСТ 10704-91 | Труба диаметром 30мм | 64,0 | - | п.м |
| | | Металлическая лестница | 0,42 | - | т |
| | «Ruukki» | Ходовые мостики | 65,0 | - | п.м |
| | «Ruukki» | Снегозадержатель | 85,0 | - | п.м |
| | | Элементы водосточной системы | | | |
| | | Водосточная труба Ø200мм | 130,0 | - | п.м |
| | | Водоприемная воронка | 13 | - | шт |
| | | Колено Ø200мм | 110 | - | шт |
| | | Крепление трубы с замком | 104 | - | шт |
| | | Коньковая планка | 230,0 | - | п.м |
| | ГОСТ 19903-74 | Листовая сталь толщиной 6мм | 0,07 | - | т |
| | | | | | |

Согласовано

Взам. инв. №

Подп. и дата

Инв. № подл.

Инв. №

| Изм. | Кол. уч. | Лист | № док. | Подп. | Дата |
|---|---|---|---|---|---|
| 1 | - | Зам | 119 | | 12.2018 |

357/14-III-1.КР2

Реставрация и приспособление объекта культурного наследия Федерального значения - корпуса Зимней гостиницы Спасо-Преображенского Валаамского ставропигиального мужского монастыря для восстановления исторической функции

| | | | |
|---|---|---|---|
| Разраб. | Занько | | |
| Пров. | Никитин | | |
| Утв. | Иванова Е | | |
| ГАП | Ицикcон С | | |
| Н. контр. | Нестеров | | |

Здание Зимней гостиницы в осях 1-17/А-Ж. 2 этап строительства

| Стадия | Лист | Листов |
|---|---|---|
| П | 35 | |

План кровли

КАРЕЛПРОЕКТ

Формат А4х3

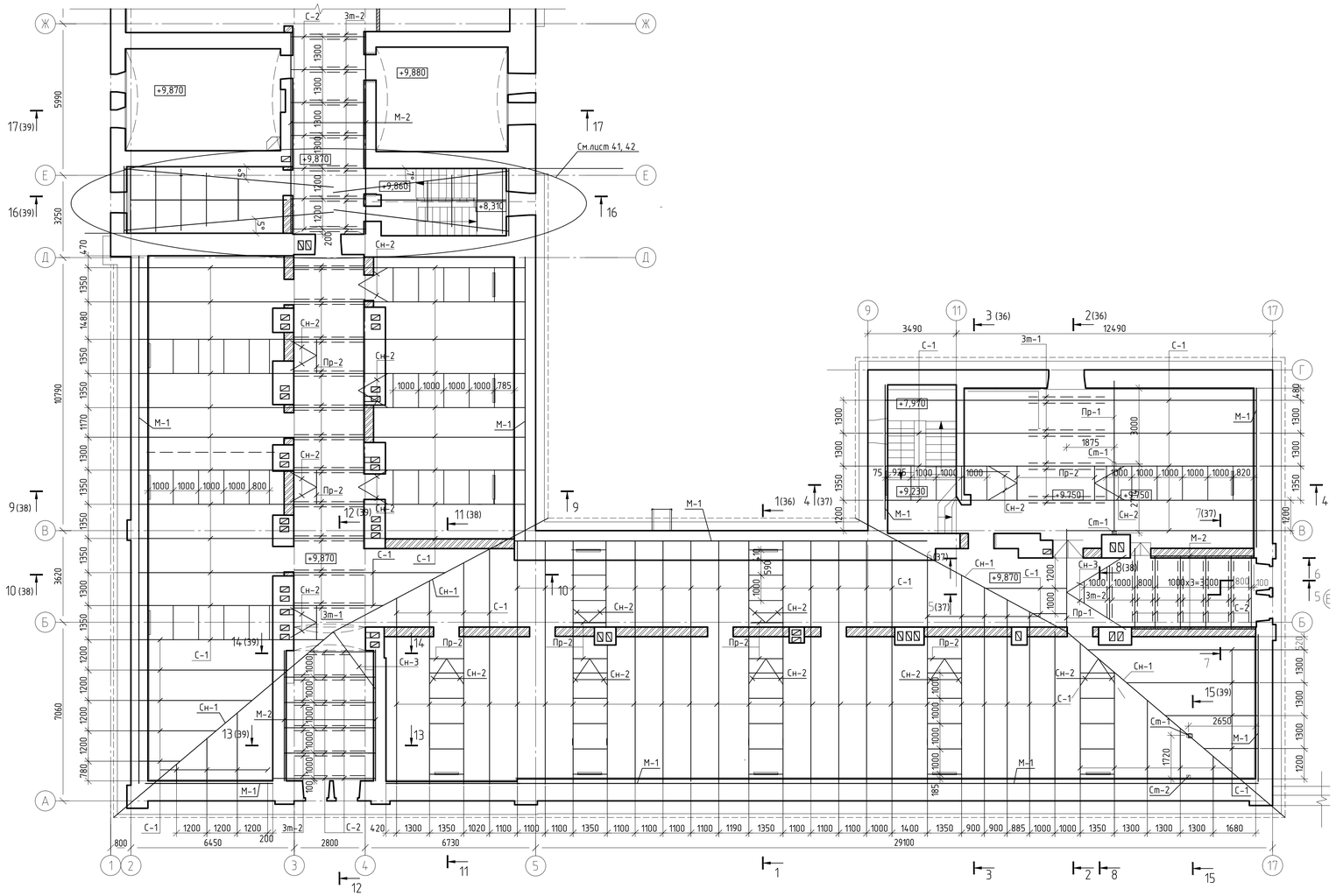


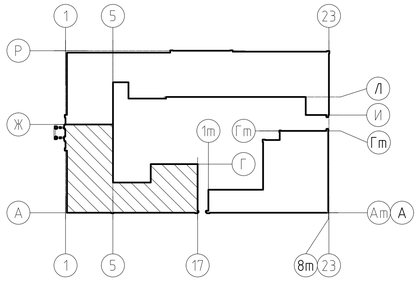

| Марка, поз. | Обозначение | Наименование | Кол. | Масса ед.,кг | Приме-чание |
|---|---|---|---|---|---|
| М-1 | ГОСТ 8486-86 *Е | Мауэрлат 200х200 (h) мм) | 4,5 | | м³ |
| М-2 | ГОСТ 8486-86 *Е | Мауэрлат 150х150 (h) мм) | 0,8 | | м³ |
| С-1 | ООО "LVL-ПРОЕКТ Плюс" | Стропильная нога (150х360 (h) мм) | 46,6 | - | м³ |
| С-2 | ГОСТ 8486-86 *Е | Стропильная нога (50х150 (h) мм) | 0,6 | - | м³ |
| Сн-1 | ООО "LVL-ПРОЕКТ Плюс" | Накосная нога (150х360 (h) мм) | 2,0 | - | м³ |
| Сн-2 | ГОСТ 8486-86 *Е | Накосная нога (50х150 (h) мм) | 0,34 | - | м³ |
| Сн-3 | ГОСТ 8486-86 *Е | Накосная нога (100х150 (h) мм) | 0,14 | - | м³ |
| Пр-1 | ООО "LVL-ПРОЕКТ Плюс" | Прогон (150х300 (h) мм) | 0,6 | - | м³ |
| Пр-2 | ГОСТ 8486-86 *Е | Прогон (50х150 (h) мм) | 0,12 | - | м³ |
| Ст-1 | ООО "LVL-ПРОЕКТ Плюс" | Стойки (150х150мм) | 0,13 | - | м³ |
| Зт-1 | ГОСТ 8486-86 *Е | Затяжка (доска 50х150) | 1,0 | - | м³ |
| Зт-2 | ГОСТ 8486-86 *Е | Затяжка (доска 50х150) | 0,6 | - | м³ |
| | ГОСТ 8486-86 *Е | Брус 100х100 | 3,0 | - | м³ |
| | ГОСТ 8486-86 *Е | Обрешетка (доска 100х50) | 28,0 | - | м³ |
| | ГОСТ 8486-86 *Е | Контробрешетка (брусок 25х100) | 2,2 | - | м³ |
| | ГОСТ 8486-86 *Е | Контробрешетка (брусок 50х100) | 4,4 | - | м³ |
| | | | | | |

1. Покрытие кровли – металлопласт "Ruukki Classic" с полимерным покрытием типа Pural , укладываемый по деревянной обрешетке 50х100. Шаг обрешетки 200мм.
2. Несущие стропильные конструкции выполнены из многослойного клееного материала по типу LVL, изготовитель ООО "LVL ПРОЕКТ Плюс" .
3. Для изготовления новых конструкций применять пиломатериалы хвойных пород по ГОСТ 8486-86 *Е, ГОСТ 24454-80*Е не ниже 2-го сорта. Влажность древесины должна быть не более 20 %.
4. Деревянные конструкции подвергнуть антисептической и огнезащитной обработке, согласно СНиП 2.03.11-85, комплексным препаратом "ХМХА" по ГОСТ 28815-96, ГОСТ 23787.1-84 по I группе огнезащитной эффективности.
5. После монтажа деревянных конструкций, места которые подверглись обработке (обтесывание, подрубка и т.д.) так же подвергнуть антисептической и огнезащитной обработке, согласно СНиП 2.03.11-85, комплексным препаратом "ХМХА" по ГОСТ 28815-96, ГОСТ 23787.1-84 по I группе огнезащитной эффективности.
6. Деревянные элементы, соприкасающиеся с кирпичной кладкой, бетоном, должны быть изолированы от них прокладкой из "Унифлекса".
7. Антикоррозийную защиту металлических деталей выполнить путем окрашивания эмалью ПФ-115 ГОСТ 6465-76* за два раза по грунтовке ПФ-021 ГОСТ 25129-82*.
8. Гвозди для соединения деревянных элементов приняты по ГОСТ 4028-63.

Согласовано

Взам. инв. №

Подп. и дата

Инв. № подл.

Инв. №

| Изм. | Кол.уч. | Лист | № док. | Подп. | Дата |
|---|---|---|---|---|---|
| Разраб. | | Занько | | | |
| Пров. | | Никитин | | | |
| Утв. | | Иванова Е | | | |
| ГАП | | Ицикson С | | | |
| Н. контр. | | Нестеров | | | |

357/14-III-1.КР2

Реставрация и приспособление объекта культурного наследия Федерального значения - корпуса Зимней гостиницы Спасо-Преображенского Валаамского ставропигиального мужского монастыря для восстановления исторической функции

Здание Зимней гостиницы в осях 1-17/А-Ж
2 этап строительства

| Стадия | Лист | Листов |
|---|---|---|
| П | 36 | |

Схема расположения стропильных конструкций

КАРЕЛПРОЕКТ

Формат А3х3

- Металлопласт "Ruukki Classic" т.0,5мм
- Обрешетка 100х50, шаг 200
- Контробрешетка 100х50
- Ветрозащитная паропроницаемая диффузионная пленка Tyvek Soft
- Стропила брус 150(75х2)х360(h)
- Плиты Rockwool Лайт Баттс - 250мм
- Брусок 50х50, шаг 600
- Пароизоляция-Ютафол Н110
- Листы ГКЛО в 2 слоя

- см.сеч.а-а

## 1-1 (35)

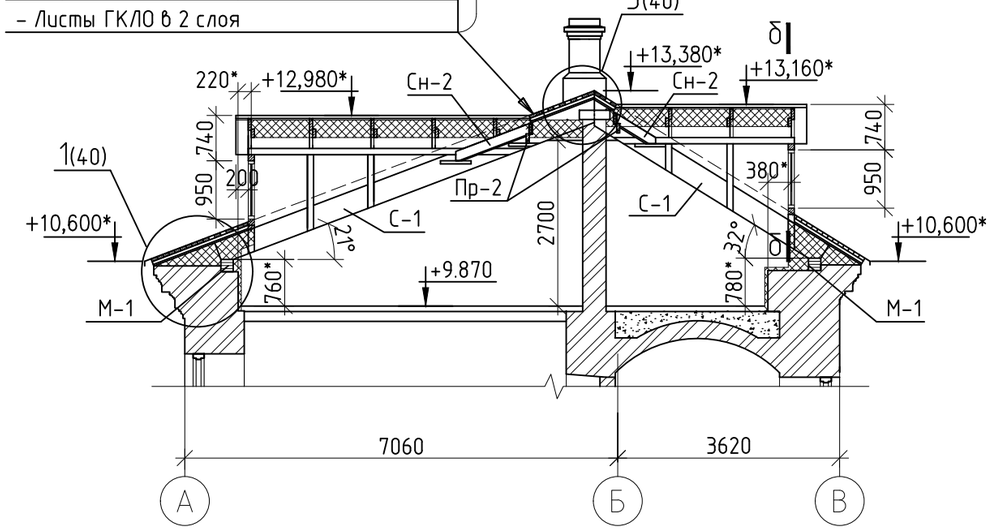


## б-б

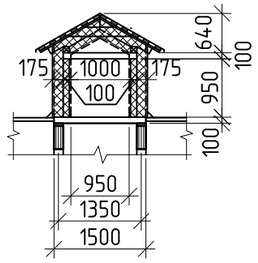


## 3-3 (35)

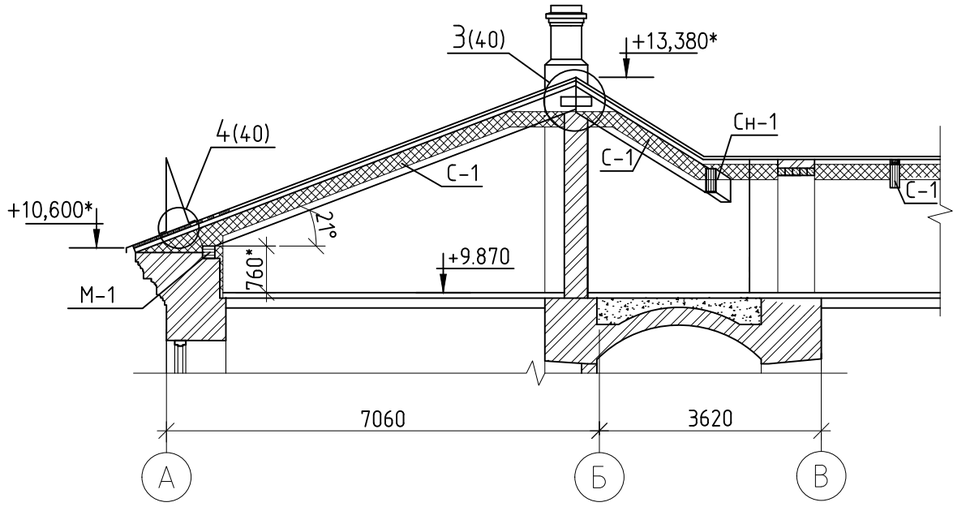


## а-а

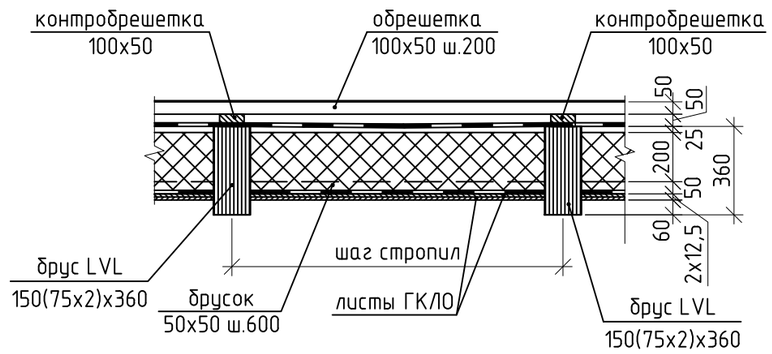


## 2-2 (35)

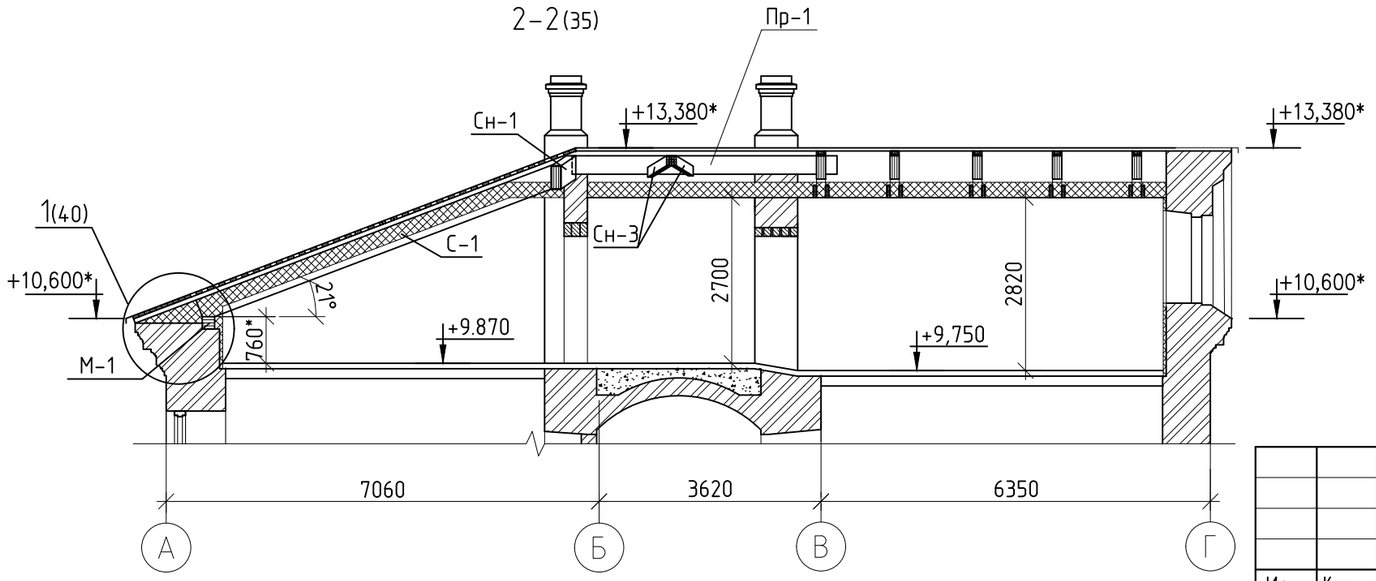


1. Данный лист см.совместно с л.35
2. Отметки со * уточняются на месте.
3. Ограждения кровли условно не показаны.

Инв. №

| Изм. | Кол.уч. | Лист | № док. | Подп. | Дата |
|---|---|---|---|---|---|
| Разраб. | | Занько | | | |
| Пров. | | Никитин | | | |
| Утв. | | Иванова Е | | | |
| ГАП | | Ициксон С | | | |
| Н. контр. | | Нестеров | | | |

357/14-III-1.КР2

Реставрация и приспособление объекта культурного наследия Федерального значения - корпуса Зимней гостиницы Спасо-Преображенского Валаамского ставропигиального мужского монастыря для восстановления исторической функции

Здание Зимней гостиницы в осях 1-17/А-Ж
2 этап строительства

| Стадия | Лист | Листов |
|---|---|---|
| П | 37 | |

Схема расположения стропильных конструкций. Разрезы 1-1...3-3

КАРЕЛПРОЕКТ

Согласовано

Взам. инв. №

Подп. и дата

Инв. № подл.

Формат А3

## 4-4(35)

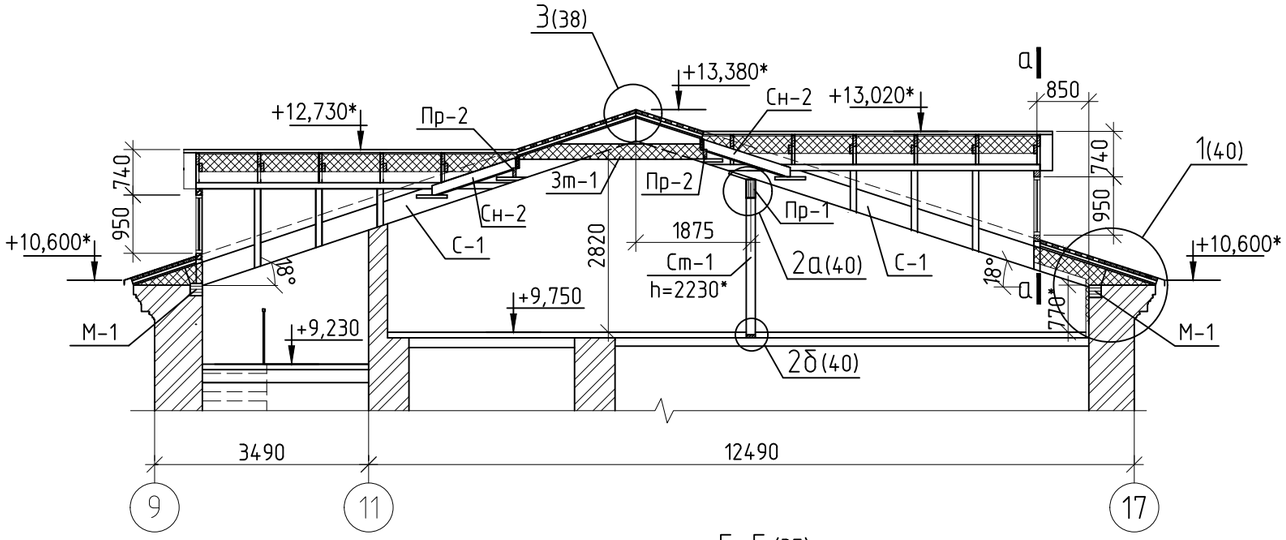


## а-а

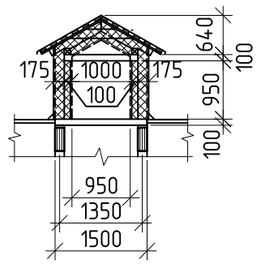


## 7-7(35)

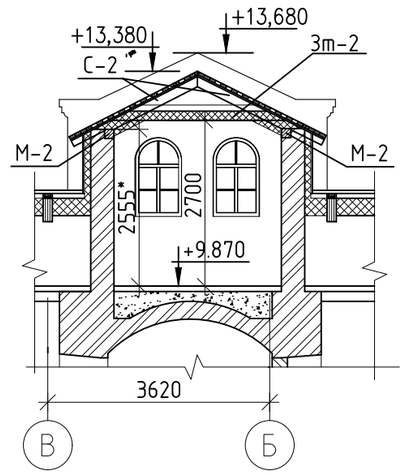


## 5-5 (35)

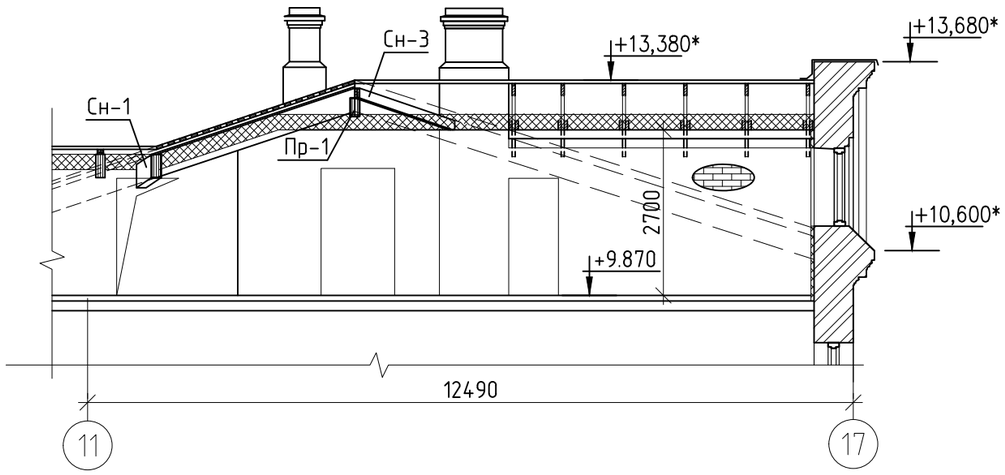


## 6-6 (35)

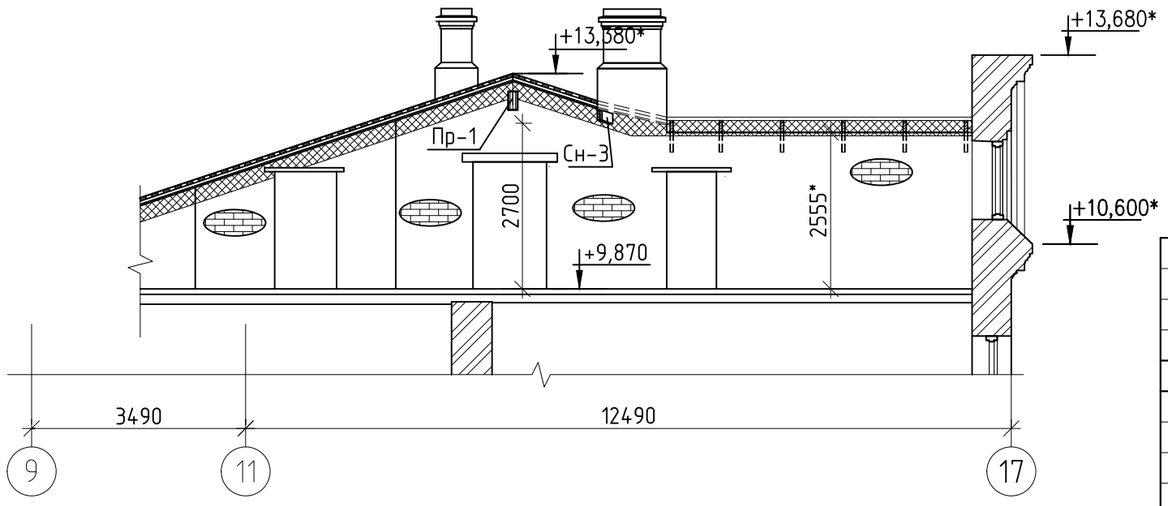


1. Данный лист см.совместно с л.35
2. Отметки со * уточняются на месте.
3. Ограждения кровли условно не показаны.

Инв. №

| Изм. | Кол.уч. | Лист | № док. | Подп. | Дата | 357/14-III-1.КР2 | | | |
|---|---|---|---|---|---|---|---|---|---|
| | | | | | | Реставрация и приспособление объекта культурного наследия Федерального значения – корпуса Зимней гостиницы Спасо-Преображенского Валаамского ставропигиального мужского монастыря для восстановления исторической функции | | | |
| Разраб. | | Занько | | | | Здание Зимней гостиницы в осях 1-17/А-Ж 2 этап строительства | Стадия | Лист | Листов |
| Пров. | | Никитин | | | | | П | 38 | |
| Утв. | | Иванова Е | | | | | | | |
| ГАП | | Ицикcон С | | | | Схема расположения стропильных конструкций. Разрезы 4-4...7-7 | КАРЕЛПРОЕКТ | | |
| Н. контр. | | Нестеров | | | | | | | |

Согласовано

Взам. инв. №

Подп. и дата

Инв. № подл.

Формат А3

8-8 (35)

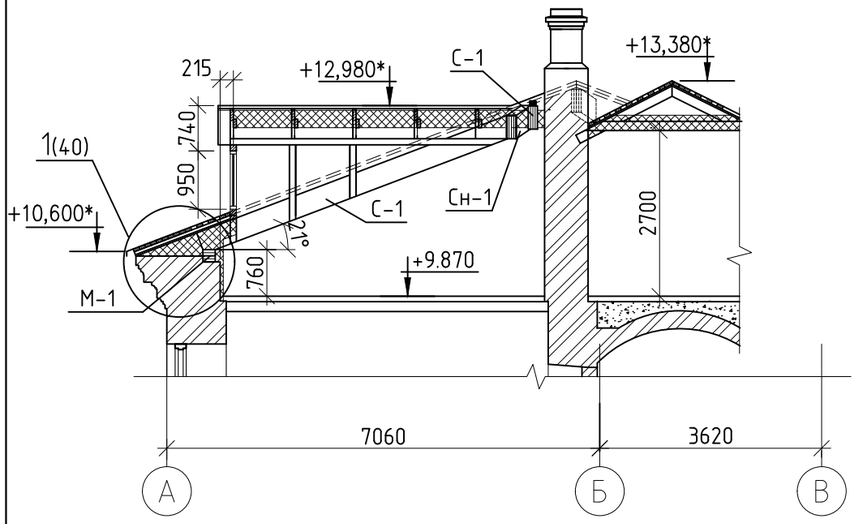


а-а

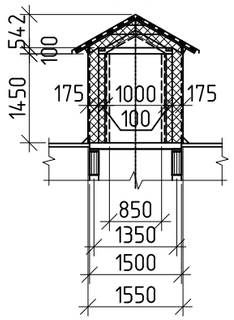


9-9 (35)

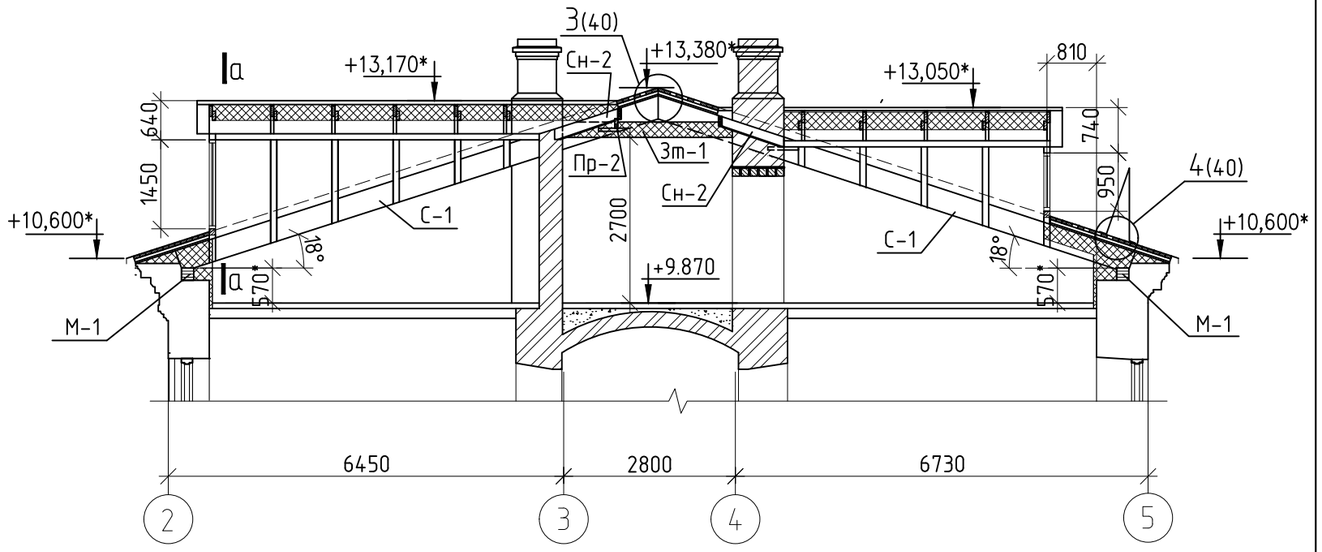


11-11 (35)

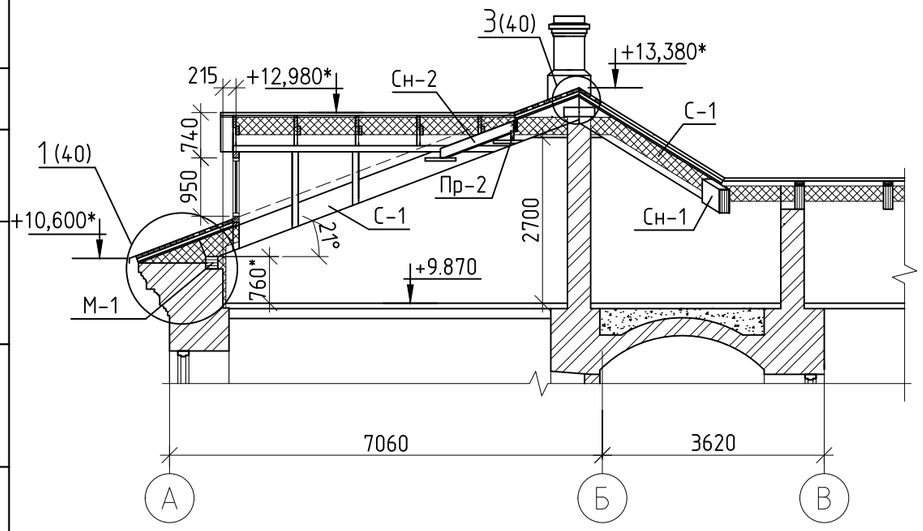


10-10 (35)

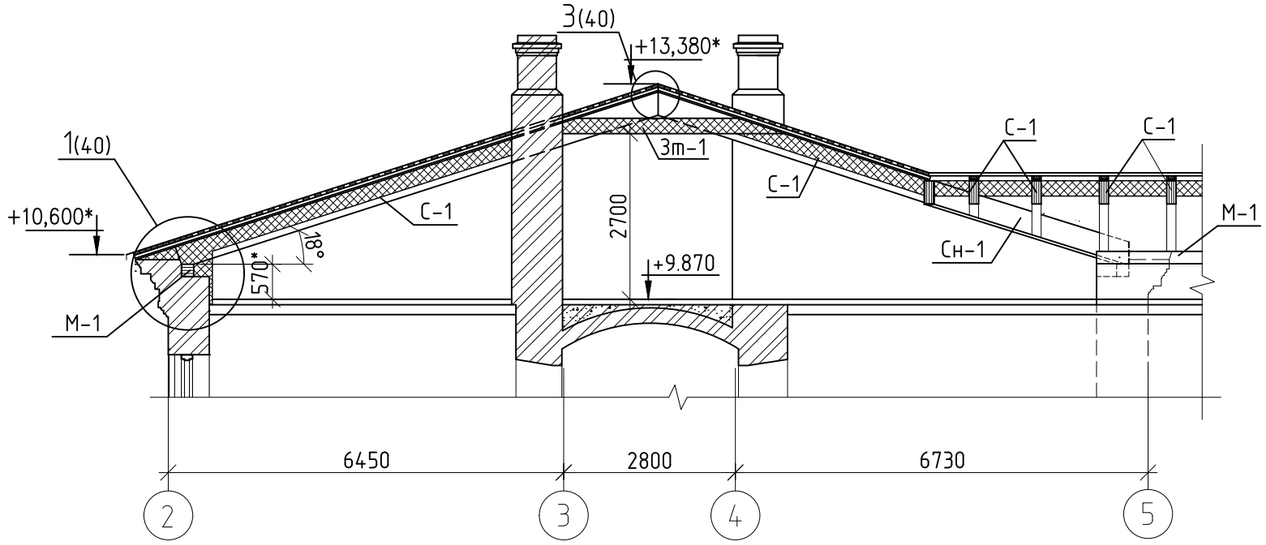


1. Данный лист см.совместно с л.35
2. Отметки со * уточняются на месте.
3. Ограждения кровли условно не показаны.

Инв. №

| Изм. | Кол. уч. | Лист | № док. | Подп. | Дата |
|---|---|---|---|---|---|
| Разраб. | | Занько | | | |
| Пров. | | Никитин | | | |
| Утв. | | Иванова Е | | | |
| ГАП | | Ицикcон С | | | |
| Н. контр. | | Нестеров | | | |

357/14-III-1.КР2

Реставрация и приспособление объекта культурного наследия Федерального значения - корпуса Зимней гостиницы Спасо-Преображенского Валаамского ставропигиального мужского монастыря для восстановления исторической функции

Здание Зимней гостиницы в осях 1-17/А-Ж
2 этап строительства

| Стадия | Лист | Листов |
|---|---|---|
| П | 39 | |

Схема расположения стропильных конструкций. Разрезы 8-8...11-11

КАРЕЛПРОЕКТ

Согласовано

Взам. инв. №

Подп. и дата

Инв. № подл.

Формат А3

## 12–12 (35)

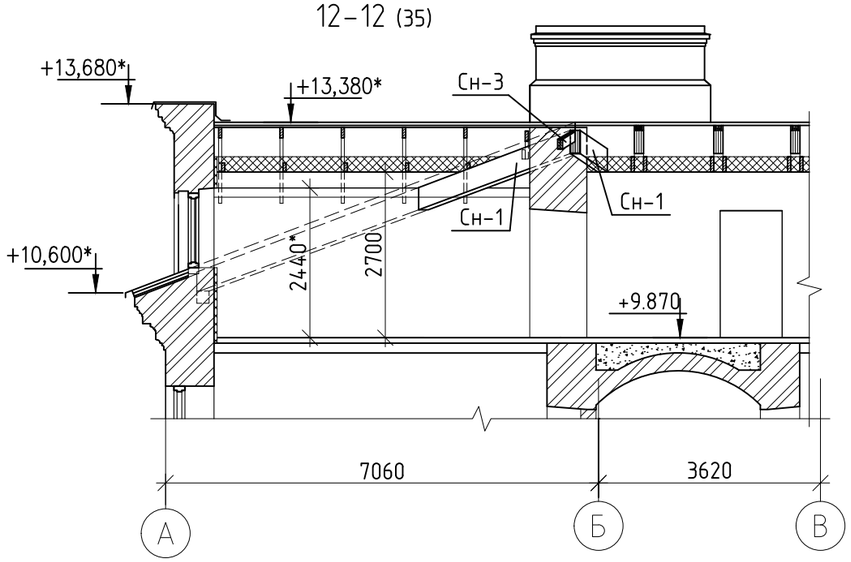


## 16–16 (35)

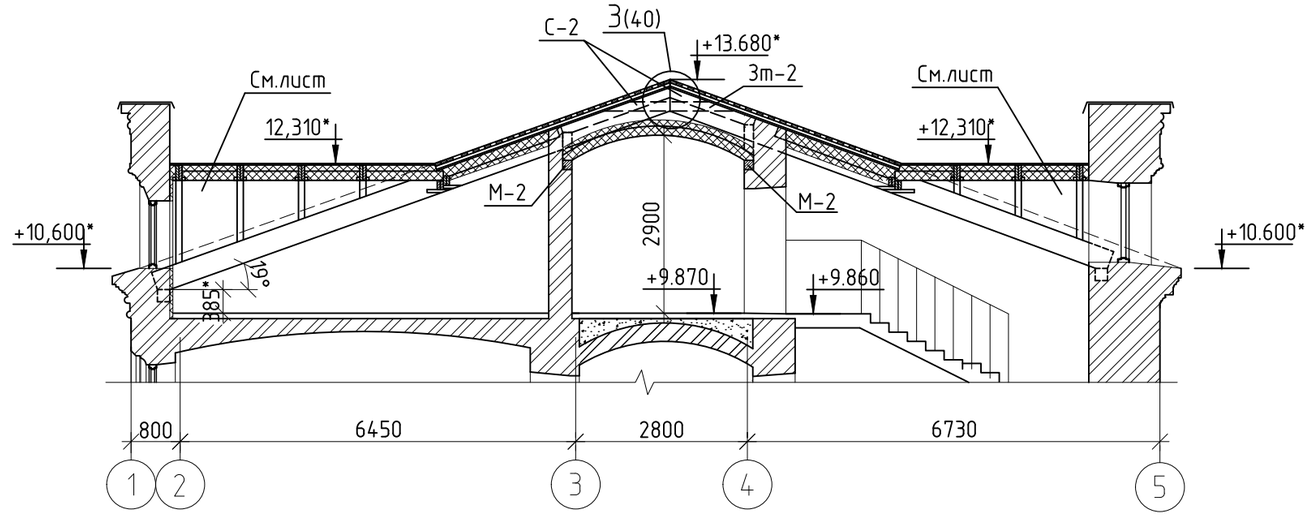


## 15–15 (35)

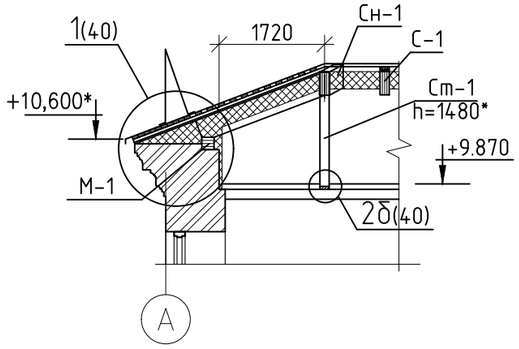


## а–а

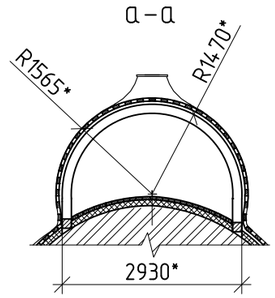


## 17–17(35)

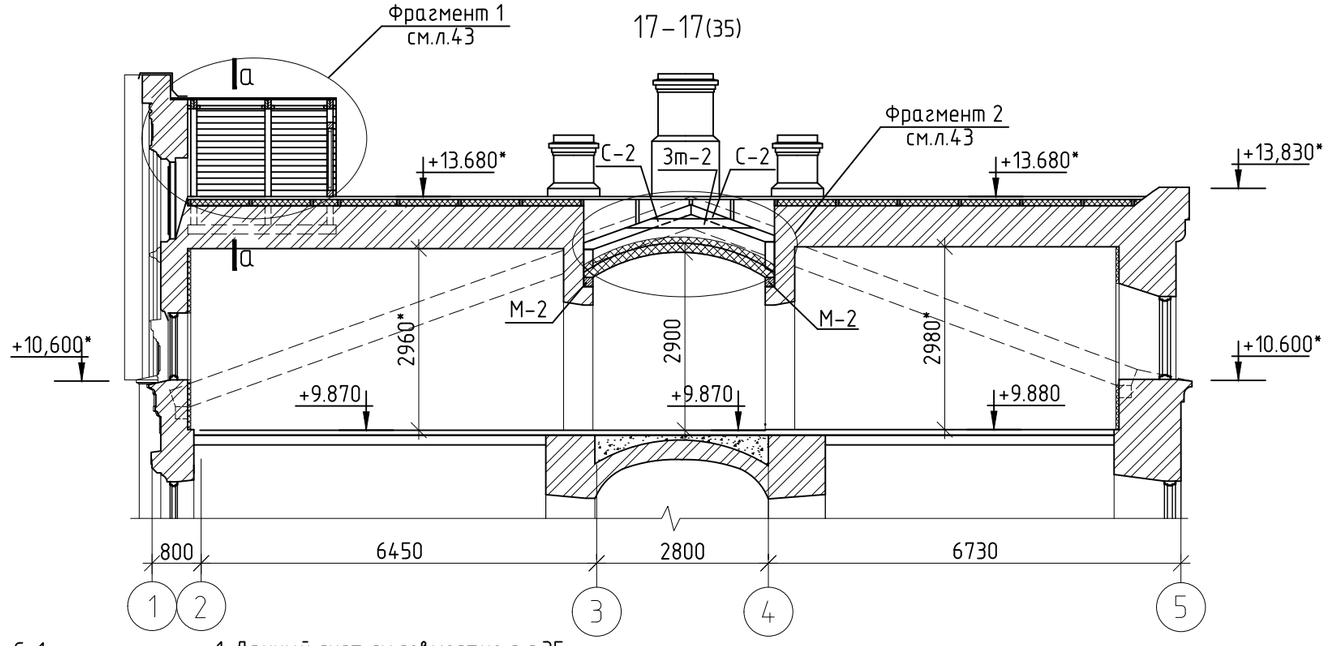


## 13–13 (35)

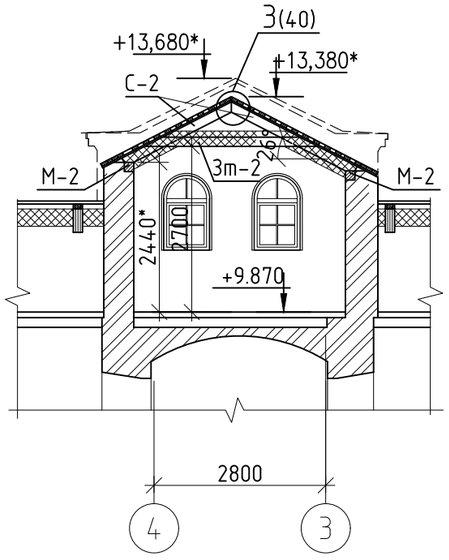


## 14–14 (35)

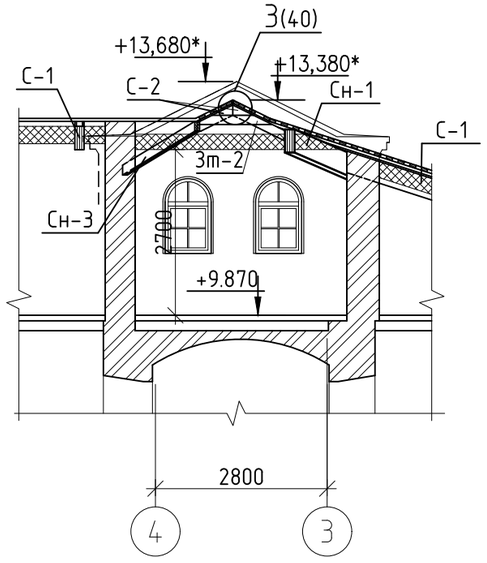


1. Данный лист см.совместно с л.35
2. Отметки со * уточняются на месте.
3. Ограждения кровли условно не показаны.

Инв. №

| Изм. | Кол.уч. | Лист | № док. | Подп. | Дата |
|---|---|---|---|---|---|
| Разраб. | | Занько | | | |
| Пров. | | Никитин | | | |
| Утв. | | Иванова Е | | | |
| ГАП | | Ицикcон С | | | |
| Н. контр. | | Нестеров | | | |

**357/14-III-1.КР2**

Реставрация и приспособление объекта культурного наследия Федерального значения – корпуса Зимней гостиницы Спасо-Преображенского Валаамского ставропигиального мужского монастыря для восстановления исторической функции

Здание Зимней гостиницы в осях 1-17/А-Ж
2 этап строительства

| Стадия | Лист | Листов |
|---|---|---|
| П | 40 | |

Схема расположения стропильных конструкций. Разрезы 12-12...17-17

КАРЕЛПРОЕКТ

Согласовано

Взам. инв. №

Подп. и дата

Инв. № подл.

Формат А3

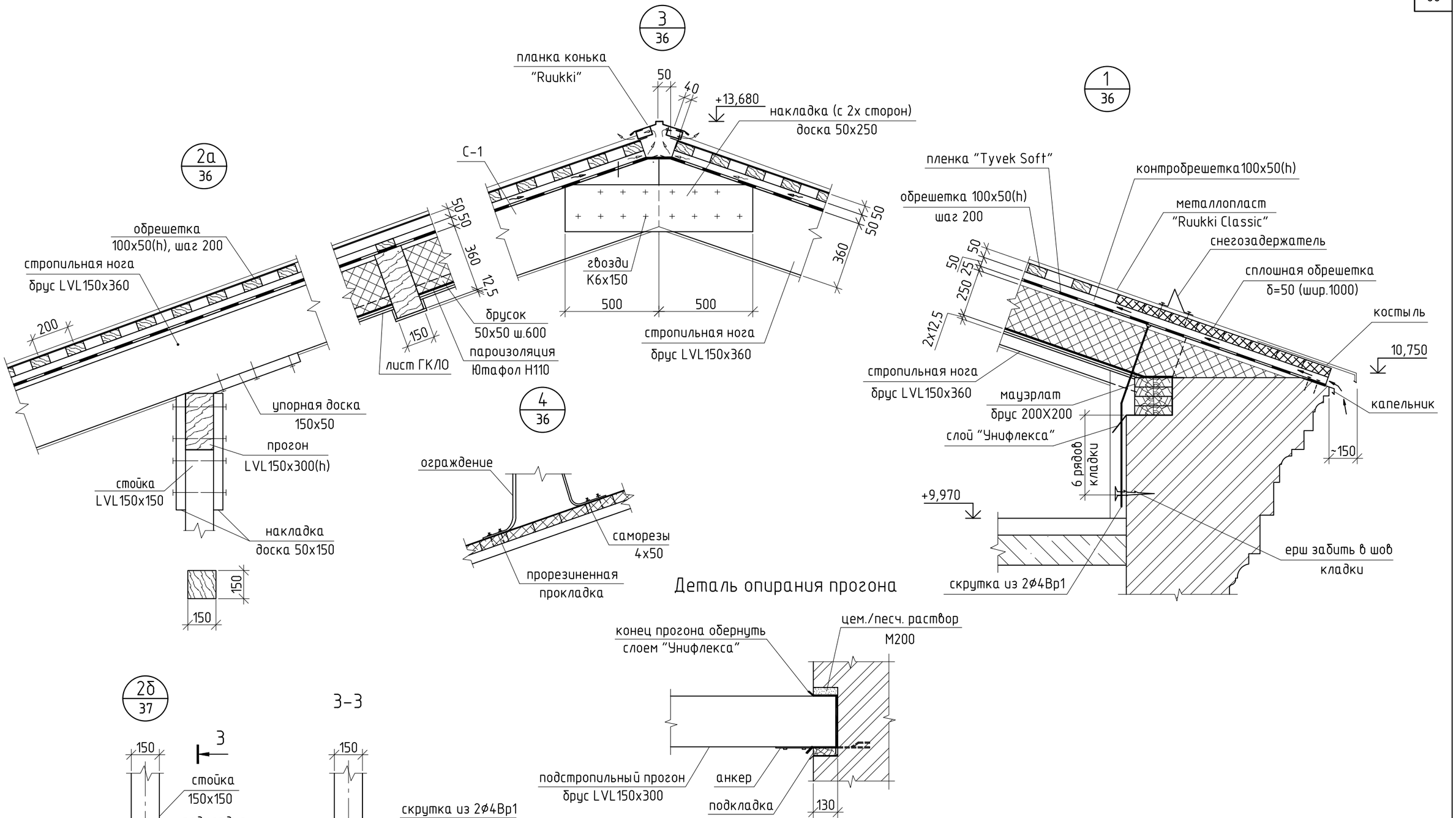


Согласовано

Взам. инв. №

Подп. и дата

Инв. № подл.

Инв. №

| | | | | | | 357/14-III-1.КР2 | | | |
|---|---|---|---|---|---|---|---|---|---|
| | | | | | | Реставрация и приспособление объекта культурного наследия Федерального значения - корпуса Зимней гостиницы Спасо-Преображенского Валаамского ставропигиального мужского монастыря для восстановления исторической функции | | | |
| 1 | - | Зам | 119 | | 12.2018 | | | | |
| Изм. | Кол. уч. | Лист | № док. | Подп. | Дата | | | | |
| Разраб. | | Альмухамедова | | | 11.2016 | Здание Зимней гостиницы в осях 1-17/А-Ж 2 этап строительства | Стадия | Лист | Листов |
| Пров. | | Никитин | | | 11.2016 | | П | 41 | |
| Утв. | | Иванова Е | | | 11.2016 | | | | |
| ГАП | | Ицикcон С | | | 11.2016 | Кровля Зимней гостиницы. Узлы | КАРЕЛПРОЕКТ | | |
| Н. контр. | | Нестеров | | | 11.2016 | | | | |

Формат А3

## Схема расположения элементов слухового окна

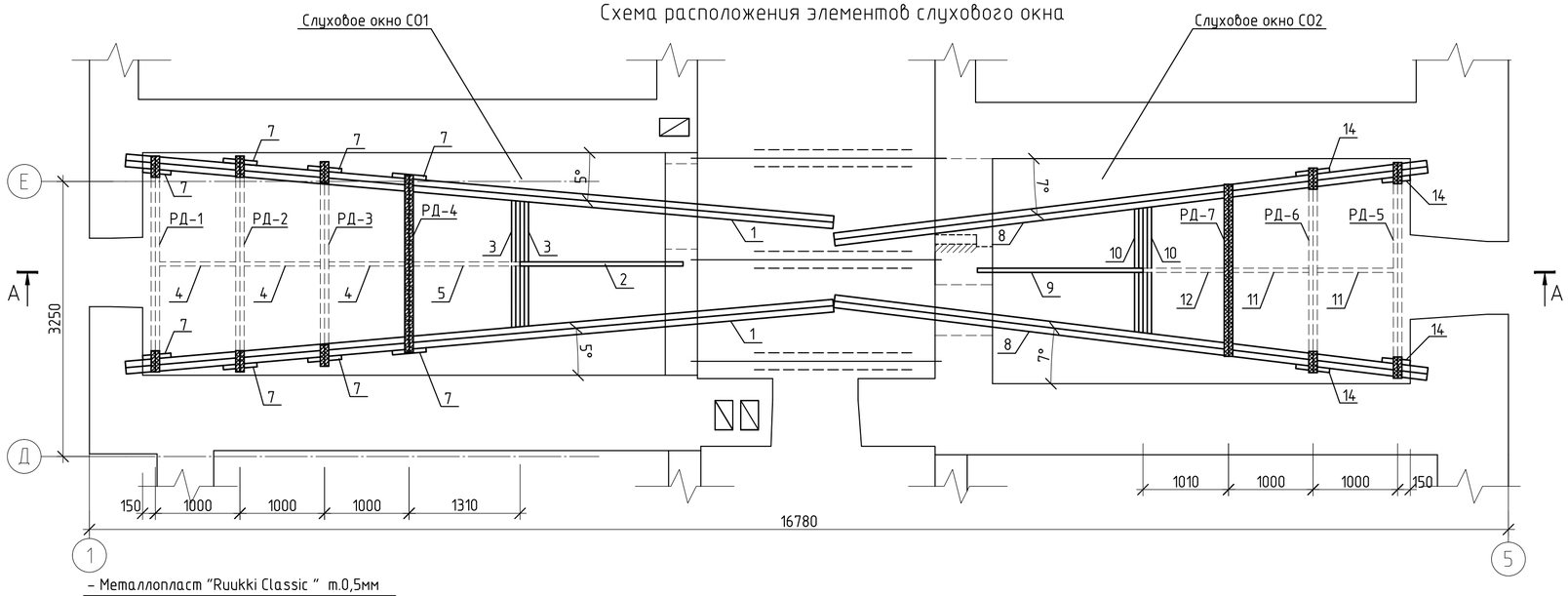


- Металлопласт "Ruukki Classic " т.0,5мм
- Обрешетка 100х50 сплошная
- Контробрешетка 100х50 по кружалам
- Ветрозащитная паропроницаемая диффузионная пленка Tyvek Soft
- Кружало 2х50х250
- Плиты Rockwool Лайт Баттс - 250мм
- Пароизоляция-Ютафол Н110
- Листы ГКЛО в 2 слоя

### А-А

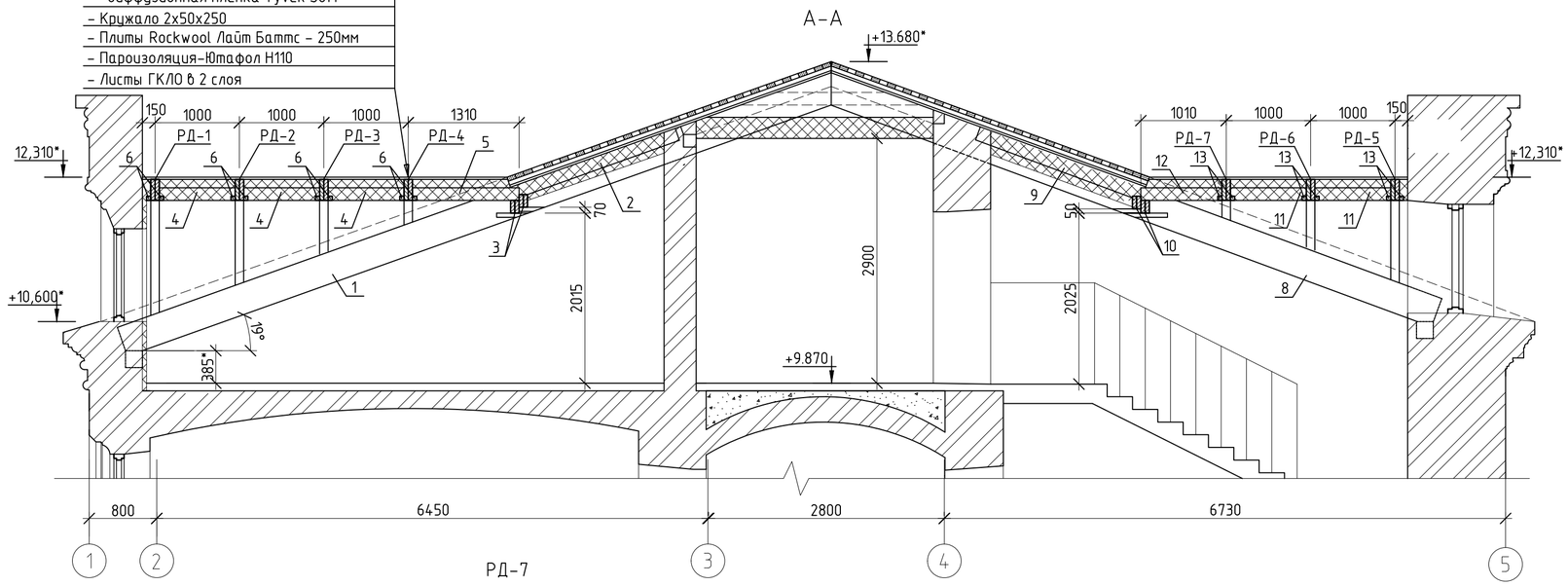


### РД-7

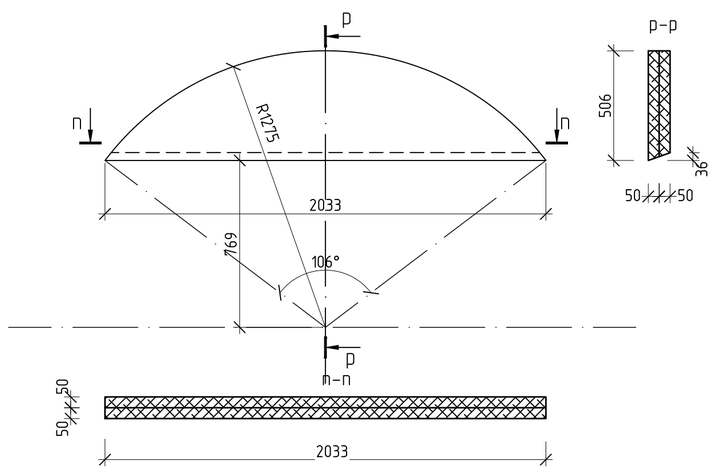


## Спецификация элементов слуховых окон

| Поз. | Обозначение | Наименование | Кол. | Масса ед., кг | Примечание |
|---|---|---|---|---|---|
| | | слуховое окно СО1 | 1 | | |
| | | пиломатериалы | | | |
| 1 | ООО "LVL-ПРОЕКТ Плюс" | Стропильная нога из многослойного клееного материала LVL 150х360; L=8890 | 2 | 0,48 | объем ед., м³ |
| 2 | ГОСТ 24454-80*Е | Стропильная нога 50х150; l=2095 | 1 | 0,016 | —//— |
| 3 | —//— | Ригель-затяжка 2(50х150); l=1500 | 2 | 0,023 | —//— |
| 4 | —//— | Верхний брус 50х150; l=900 | 3 | 0,007 | —//— |
| 5 | —//— | Верхний брус 50х150; l=1260 | 1 | 0,009 | —//— |
| 6 | —//— | Опорный брусок 50х50; l=100 | 8 | 0,00025 | —//— |
| 7 | —//— | Опорный брусок 50х50; l=150 | 8 | 0,00038 | —//— |
| | —//— | Контробрешетка 100х50 ; l=14.4 мп | - | 0,072 | —//— |
| | —//— | Обрешетка 100х50 ; l=175 мп | - | 0,86 | —//— |
| | | ИТОГО: | | | 2,0 м³ |
| | | деревянные изделия | | | |
| | Лист 42 | Кружало РД-1 | 1 | 0,116 | объем ед., м³ |
| | Лист 42 | Кружало РД-2 | 1 | 0,099 | —//— |
| | Лист 42 | Кружало РД-2 | 1 | 0,081 | —//— |
| | Лист 42 | Кружало РД-2 | 1 | 0,081 | —//— |
| | | слуховое окно СО2 | 1 | | |
| 8 | ООО "LVL-ПРОЕКТ Плюс" | Стропильная нога из многослойного клееного материала LVL 150х360; L=7510 | 2 | 0,41 | объем ед., м³ |
| 9 | ГОСТ 24454-80*Е | Стропильная нога 50х150; l=2085 | 1 | 0,016 | —//— |
| 10 | —//— | Ригель-затяжка 2(50х150); l=1500 | 2 | 0,022 | —//— |
| 11 | —//— | Верхний брус 50х150; l=900 | 2 | 0,007 | —//— |
| 12 | —//— | Верхний брус 50х150; l=960 | 1 | 0,007 | —//— |
| 13 | —//— | Опорный брусок 50х50; l=100 | 6 | 0,00025 | —//— |
| 14 | —//— | Опорный брусок 50х50; l=150 | 4 | 0,00038 | —//— |
| | —//— | Контробрешетка 100х50 ; l=9.45 мп | - | 0,048 | —//— |
| | —//— | Обрешетка 100х50 ; l=130 мп | - | 0,64 | —//— |
| | | ИТОГО: | | | 1.60 м³ |
| | | деревянные изделия | | | |
| | Лист 42 | Кружало РД-5 | 1 | 0,098 | объем ед., м³ |
| | Лист 42 | Кружало РД-6 | 1 | 0,080 | —//— |
| | данный лист | Кружало РД-7 | 1 | 0,072 | —//— |

1. Покрытие кровли - металлопласт "Ruukki Classic" толщ.0,5мм с полимерным покрытием типа Pural, укладываемый по сплошной деревянной обрешетке 100х50.
2. Для изготовления конструкций применять пиломатериалы хвойных пород по ГОСТ 8486-86 *Е, ГОСТ 24454-80*Е не ниже 1-го сорта. Влажность древесины должна быть не более 20 %.
3. Деревянные конструкции подвергнуть антисептической и огнезащитной обработке, согласно СНиП 2.03.11-85, комплексным препаратом "ХМХА" по ГОСТ 28815-96, ГОСТ 23787.1-84 по I группе огнезащитной эффективности.
4. После монтажа деревянных конструкций, места которые подвергались обработке (обтесывание, подрубка и т.д.) так же подвергнуть антисептической и огнезащитной обработке, согласно СНиП 2.03.11-85, комплексным препаратом "ХМХА" по ГОСТ 28815-96, ГОСТ 23787.1-84 по I группе огнезащитной эффективности.
5. Деревянные элементы, соприкасающиеся с кирпичной кладкой, бетоном, должны быть изолированы от них прокладкой из "Унифлекса".
6. Гвозди для соединения деревянных элементов приняты по ГОСТ 4028-63 ( возможно применение крепежных пластин "PISTORA" ООО Партнер Пак", г. Санкт-Петербург".
7. На листе 42 указаны геометрические размеры кружал. Кружала выполнить из досок 250х50; скреплять на оцинкованных саморезах 5х90.

Инв. №

| Изм. | Кол.уч. | Лист | № док. | Подп. | Дата |
|---|---|---|---|---|---|
| Разраб. | | Рудяев | | | |
| Пров. | | Никитин | | | |
| Утв. | | Иванова Е | | | |
| ГАП | | Ициксон С | | | |
| Н. контр. | | Нестеров | | | |

**357/14-III-1.КР2**

Реставрация и приспособление объекта культурного наследия Федерального значения - корпуса Зимней гостиницы Спасо-Преображенского Валаамского ставропигиального мужского монастыря для восстановления исторической функции

Здание Зимней гостиницы в осях 1-17/А-Ж 2 этап строительства.

| Стадия | Лист | Листов |
|---|---|---|
| П | 42 | |

Слуховые окна СО1, СО2. Конструктивная разработка

КАРЕЛПРОЕКТ

Согласовано

Взам. инв. №

Подп. и дата

Инв. № подл.

Формат А2

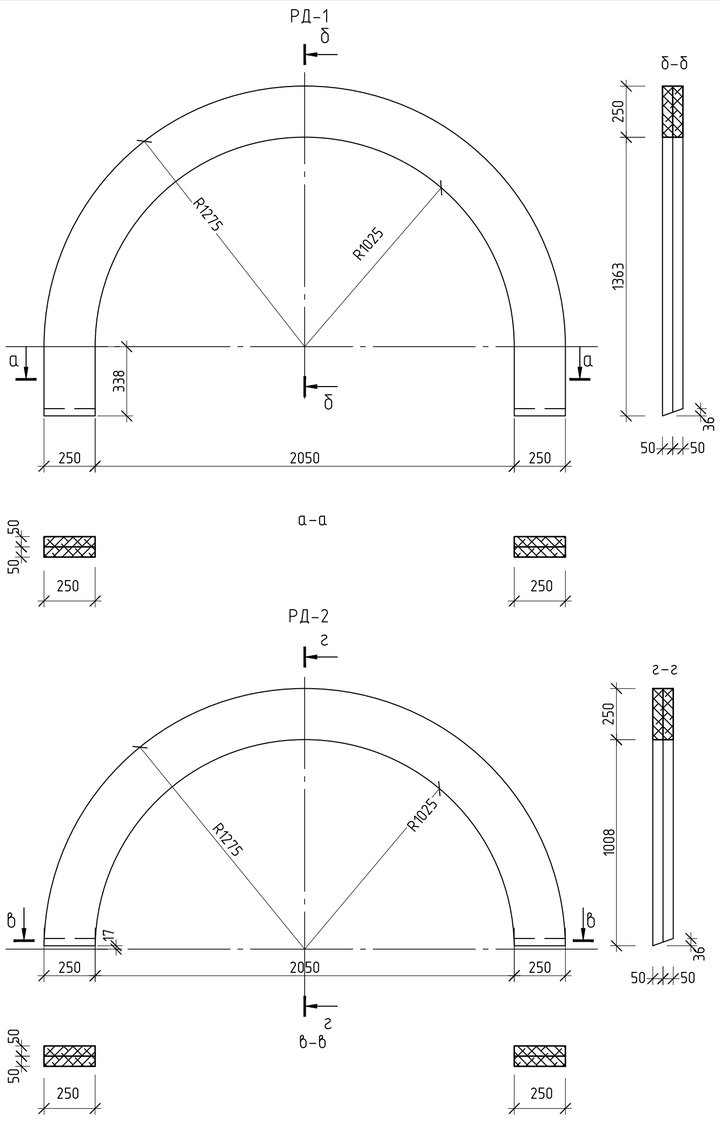


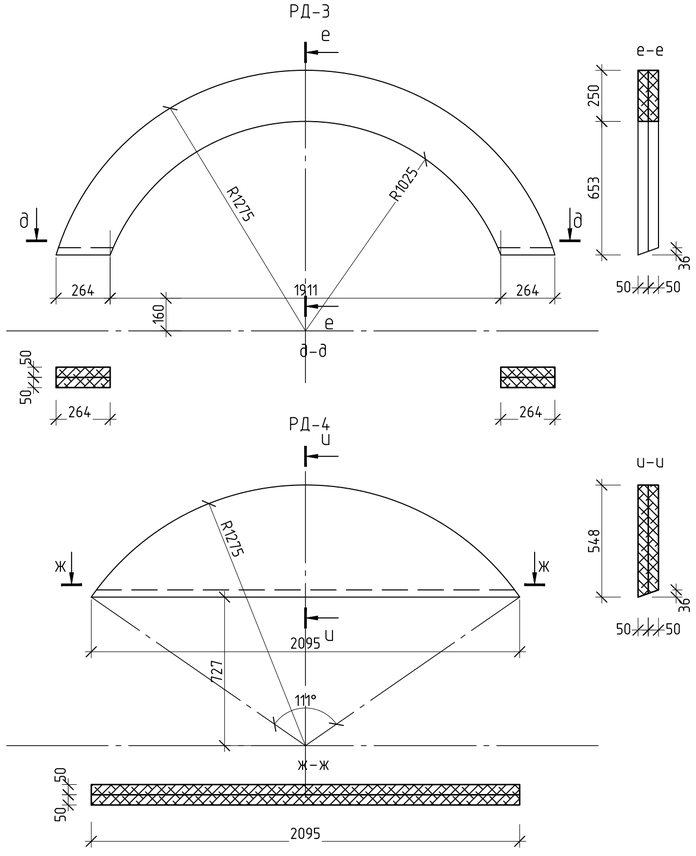


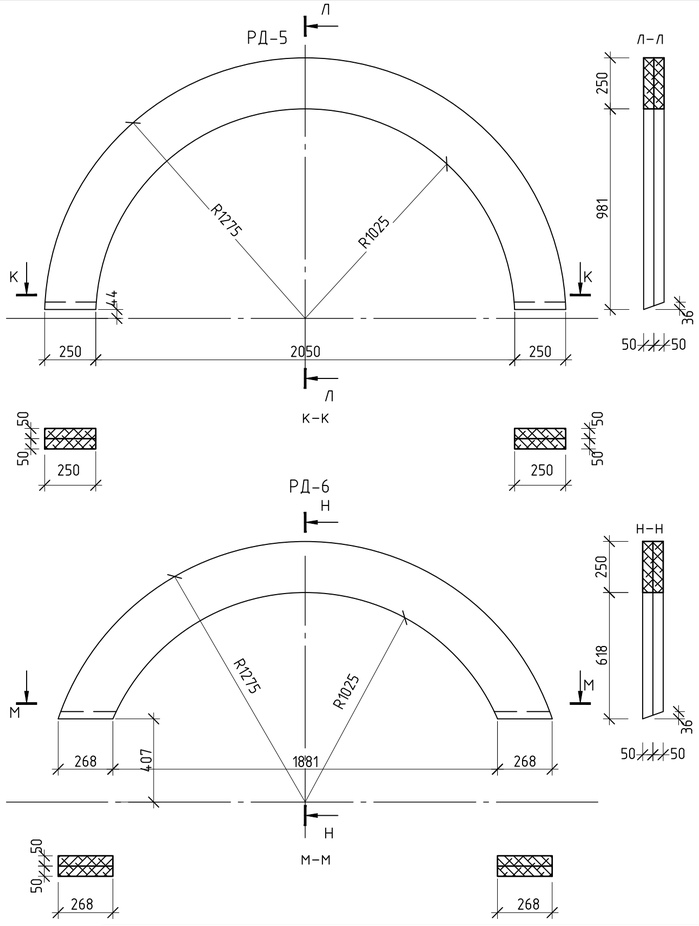


1. Основные примечания см. на листе 41.

Согласовано

Взам. инв. №

Подп. и дата

Инв. № подл.

Инв. №

| | | | | | | | | |
|---|---|---|---|---|---|---|---|---|
| | | | | | | 357/14-III-1.КР2 | | |
| | | | | | | Реставрация и приспособление объекта культурного наследия Федерального значения – корпуса Зимней гостиницы Спасо-Преображенского Валаамского ставропигиального мужского монастыря для восстановления исторической функции | | |
| Изм. | Кол.уч. | Лист | № док. | Подп. | Дата | | | |
| Разраб. | | Рудяев | | | | Здание Зимней гостиницы в осях 1-17/А-Ж 2 этап строительства. | Стадия | Лист | Листов |
| Пров. | | Никитин | | | | | П | 43 | |
| Утв. | | Иванова Е | | | | | | | |
| ГАП | | Ицикcон С | | | | Кружала РД-1..РД-6 | КАРЕЛПРОЕКТ | | |
| Н. контр. | | Нестеров | | | | | | | |

Формат А4х3

фрагмент 1 (39)

- Металлопласт "Ruukki Classic " т.0,5мм
- Обрешетка 100х50 ш.200
- Контробрешетка 100х25 по кружалам
- Ветрозащитная паропроницаемая диффузионная пленка Tyvek Soft

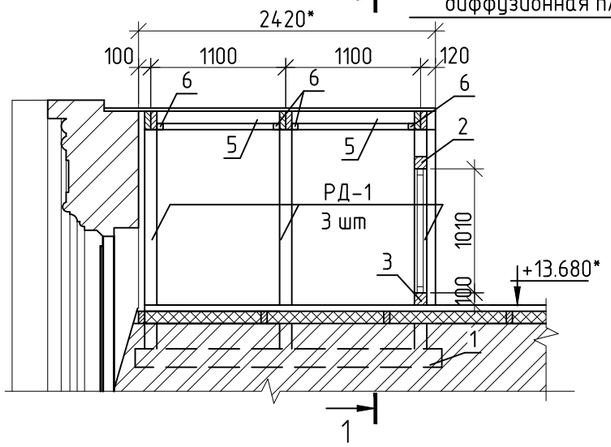


1-1

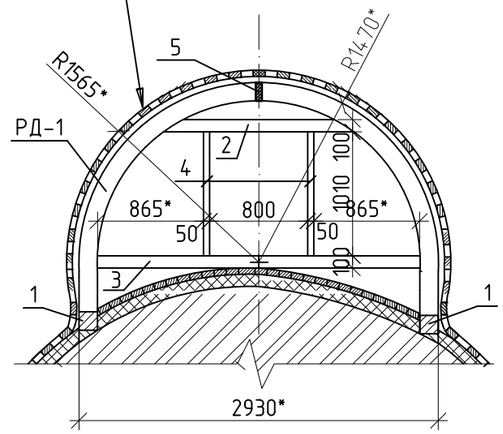


фрагмент 2 (39)

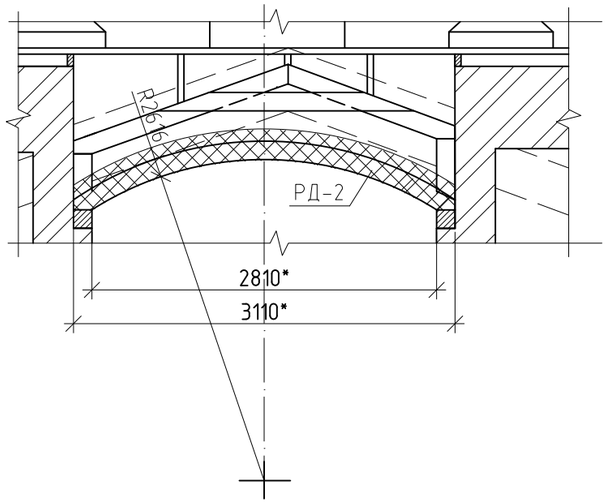


РД-1

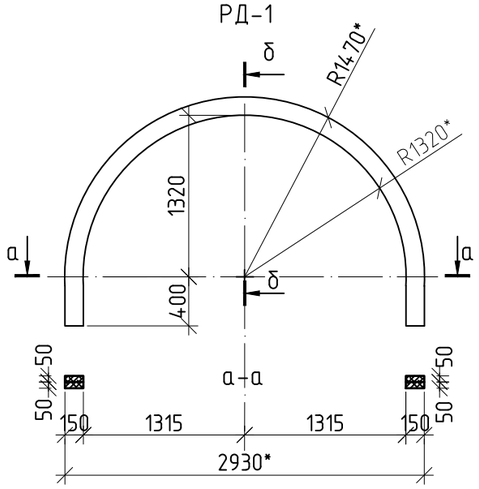


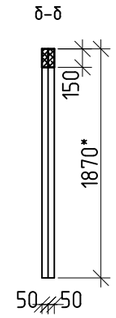


РД-2

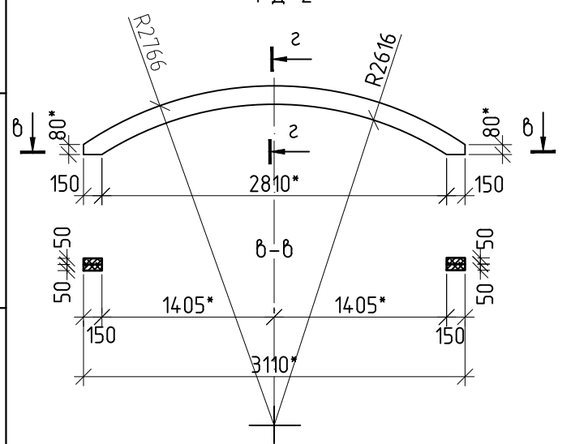


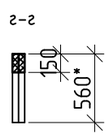


Спецификация элементов

| Поз. | Обозначение | Наименование | Кол. | Масса ед., кг | |
|---|---|---|---|---|---|
| | | Фрагмент 1 | | | |
| | | пиломатериалы | | | |
| 1 | ГОСТ 24454-80*Е | Опорный брус 150х150 l=2500 | 2 | 0,056 | объем ед., |
| 2 | ——// —— | Ригель-затяжка 100х100 l=1600 | 1 | 0,016 | — |
| 3 | ——// —— | Ригель-затяжка 100х100 L=2630 | 1 | 0,026 | — |
| 4 | ——// —— | Доска 50х100 L=1010 | 2 | 0,005 | — |
| 5 | ——// —— | Доска 50х150 L=1000 | 2 | 0,0075 | — |
| 6 | ——// —— | Опорный брусок 50х50; l=100 | 4 | 0,00025 | — |
| РД-1 | данный лист | Доска 2х50х150 L=5160 | 3 | 0,078 | — |
| | ГОСТ 24454-80*Е | Обрешетка 100х50 | - | 0,38 | — |
| | ——// —— | Контробрешетка 100х50 ; l=10,4 мп | 3 | 0,05 | — |
| | ——// —— | Настил 100х50 | | 0,3 | |
| | | Фрагмент 2 | | | |
| | | деревянные изделия | | | |
| РД-2 | данный лист | Доска 2х50х150 L=3580 | 7 | 0,027 | объем ед., |
| | | | | | |

1. Данный лист см.совместно с л.39
2. Отметки со * уточняются на месте.

Согласовано

Взам. инв. №

Подп. и дата

Инв. № подл.

Инв. №

| Изм. | Кол. уч. | Лист | № док. | Подп. | Дата |
|---|---|---|---|---|---|
| Разраб. | | Занько | | | |
| Пров. | | Никитин | | | |
| Утв. | | Иванова Е | | | |
| ГАП | | Ицикcон С | | | |
| Н. контр. | | Нестеров | | | |

357/14-III-1.КР2

Реставрация и приспособление объекта культурного наследия Федерального значения - корпуса Зимней гостиницы Спасо-Преображенского Валаамского ставропигиального мужского монастыря для восстановления исторической функции

Здание Зимней гостиницы в осях 1-17/А-Ж 2 этап строительства

| Стадия | Лист | Листов |
|---|---|---|
| П | 44 | |

Фрагмент 1, фрагмент 2

КАРЕЛПРОЕКТ

Формат А3

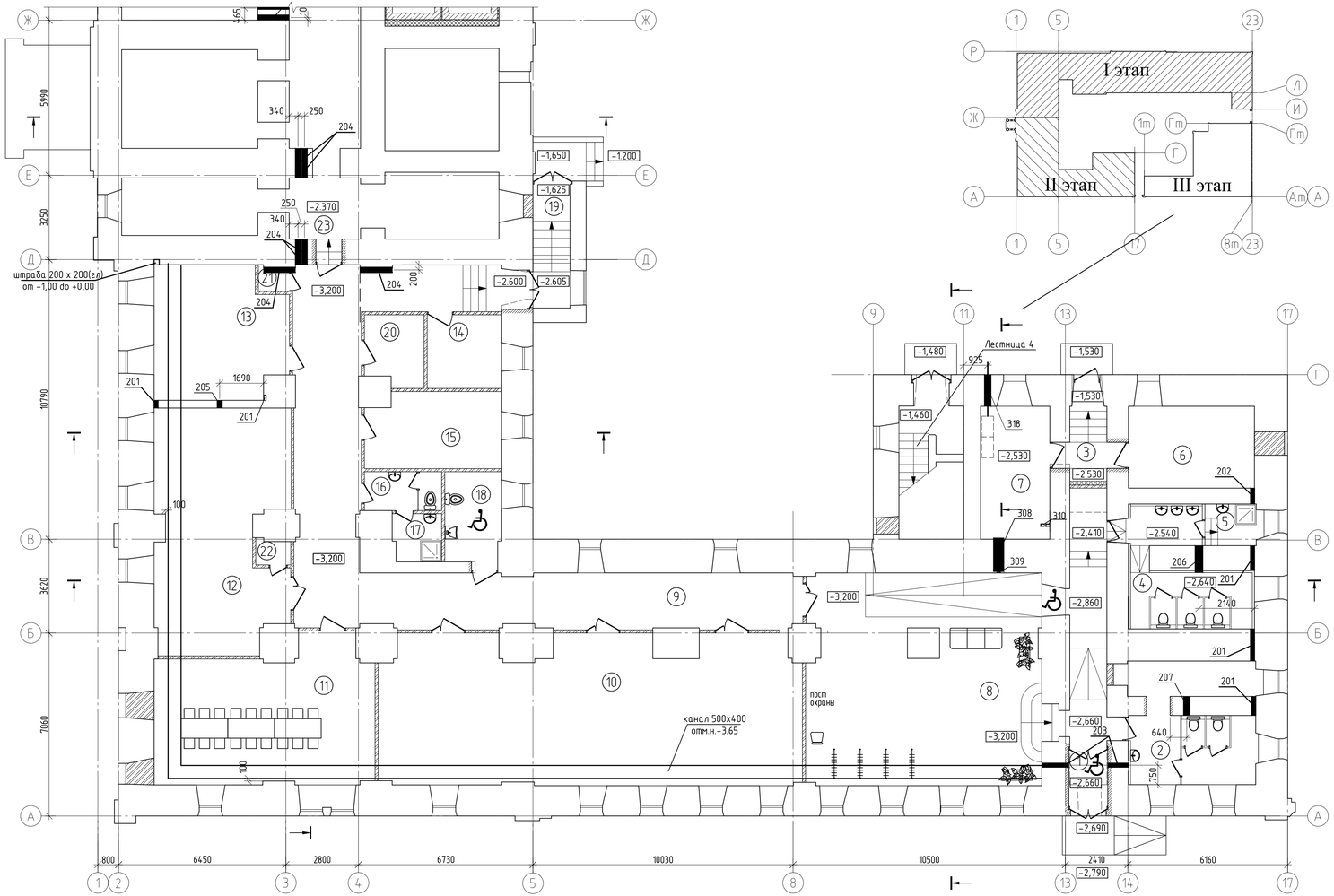





## Ведомость отверстий в стенах

| Номер отв. | Размеры bxh, мм | Отметка низа | Назначение |
|---|---|---|---|
| 201 | ø150 | над полом | ОВ |
| 202 | ø150 | -2.12 | ОВ |
| 203 | ø150 | -2.66 | ОВ |
| 204 | ø200 | -0.950 | ОВ |
| 205 | 200 х 100(h) | -0,750 | ОВ |
| 206 | ø300 | -0,790 | ОВ |
| 207 | ø250 | -0,760 | ОВ |

Отверстия в перегородках выполнить по месту

## Ведомость отверстий в перекрытиях

| Номер отв. | Размеры bxh, мм | Назначение |
|---|---|---|
| 201 | 100 х 200 (пробить) | ОВ (на 100 мм от потолка) |

## Ведомость отверстий в стенах

| Номер отв. | Размеры bxh, мм | Отметка низа | Назначение |
|---|---|---|---|
| 308 | 400 х 150(h) | по полу | Э |
| 309 | 150 х 25(гл)от -2,08 до перекрытия | | Э |
| 318 | 250х250(h) | -2,130 (низ) в земле | Э |

## Ведомость отверстий в перекрытиях

| Номер отв. | Размеры bxh, мм | Назначение |
|---|---|---|
| 310 | 150 х 100(h) | Э |

Отверстия диаметром до 100мм и борозды до 100х20мм выполняются по месту.

Согласовано

Взам. инв. №

Подп. и дата

Инв. № подл.

Инв. №

| | | | | | | |
|---|---|---|---|---|---|---|
| 1 | – | Зам. | 119 | | 12.2018 | |
| Изм. | Кол.уч. | Лист | № док. | Подп. | Дата | |
| Разраб. | | Гордеева | | | | |
| Разраб. | | Ефремова | | | | |
| Разраб. | | Карпина | | | | |
| ГАП | | Ицксон С | | | | |
| Н. контр. | | Нестеров | | | | |
| Разраб. | | Казакова | | | | |

357/14-III-1.КР2

Реставрация и приспособление объекта культурного наследия Федерального значения - корпуса Зимней гостиницы Спасо-Преображенского Валаамского ставропигиального мужского монастыря для восстановления исторической функции

Здание Зимней гостиницы в осях 1-17/А-Ж. 2 этап строительства

| Стадия | Лист | Листов |
|---|---|---|
| П | 45 | |

План отверстий цокольного этажа и технического подполья

КАРЕЛПРОЕКТ

Формат А3х3

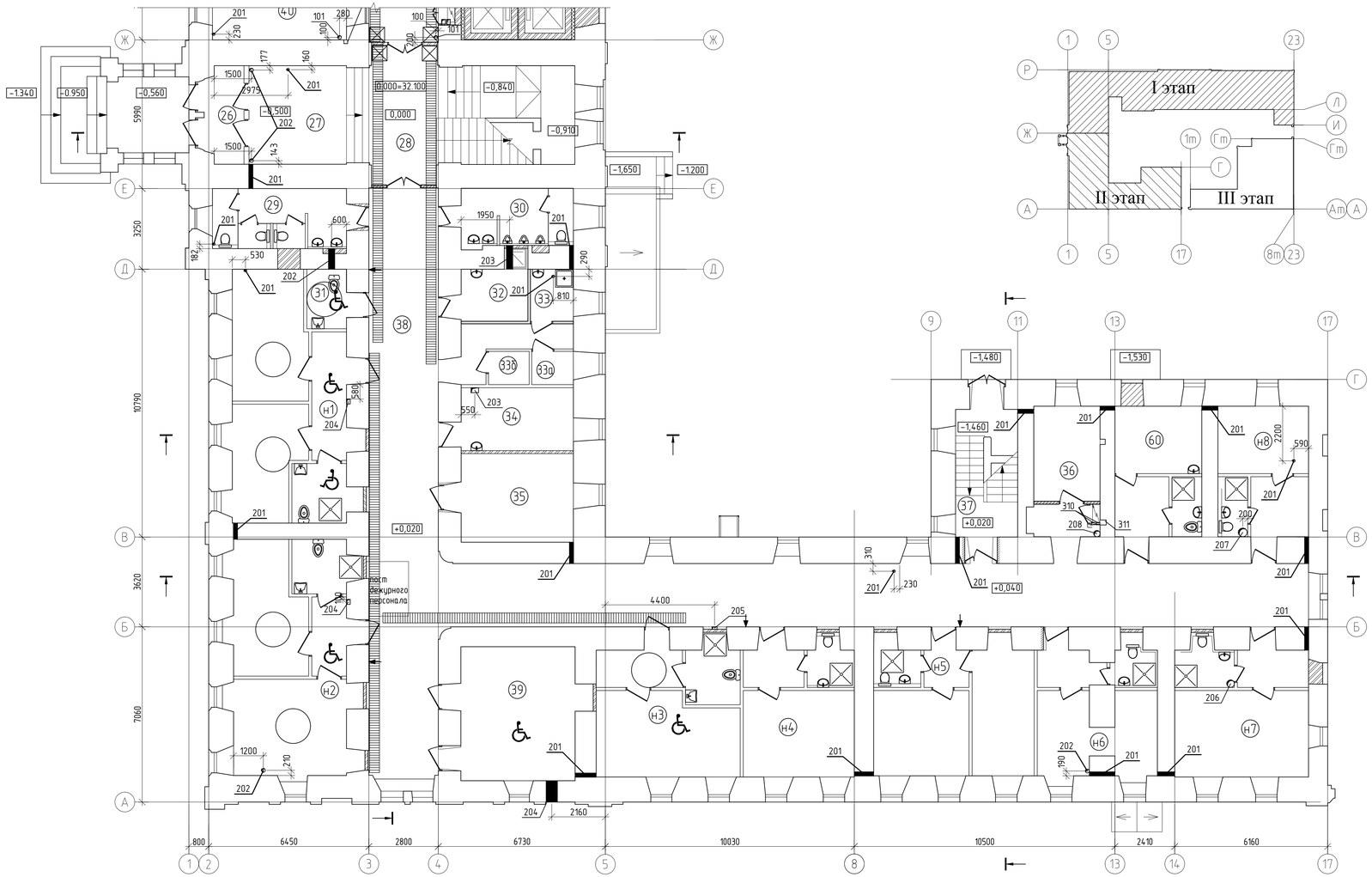





## Ведомость отверстий в стенах

| Номер отв. | Размеры bxh, мм | Отметка низа | Назначение |
|---|---|---|---|
| 201 | ø150 | над полом | ОВ |
| 202 | ø250 | +2,250 | ОВ |
| 203 | ø250 | +2,450 | ОВ |
| 204 | 450 x 400(h) | +1,950 | ОВ |

Отверстия в перегородках выполнить по месту

## Ведомость отверстий в перекрытиях

| Номер отв. | Размеры bxh, мм | Назначение |
|---|---|---|
| 201 | ø100 | ОВ |
| 202 | ø150 | ОВ |
| 203 | 300 x 200(h) | ОВ |
| 204 | штраба 200x150 | ОВ (на весь этаж) |
| 205 | 200 x 100(h) | ОВ |
| 206 | ø300 | ОВ |
| 207 | ø350 | ОВ |
| 208 | ø250 | ОВ |

## Ведомость отверстий в перекрытиях

| Номер отв. | Размеры bxh, мм | Назначение |
|---|---|---|
| 310 | 150 x 100(h) | Э |

## Ведомость отверстий в стенах

| Номер отв. | Размеры bxh, мм | Отметка низа | Назначение |
|---|---|---|---|
| 311 | 200 x 120(гл) от | +2,00 до +6,8 | Э |

В коридорах предусмотреть горизонтальные штрабы размером 300x30мм с обеих сторон для прокладки групповых сетей Э над дверями (перемычками)

Отверстия диаметром до 100мм и борозды до 100x20мм выполняются по месту.

Согласовано

Взам. инв. №

Подп. и дата

Инв. № подл.

Инв. №

| Изм. | Кол.уч. | Лист | № док. | Подп. | Дата |
|---|---|---|---|---|---|
| 1 | – | Зам. | 119 | | 12.2018 |

357/14-III-1.КР2

Реставрация и приспособление объекта культурного наследия Федерального значения – корпуса Зимней гостиницы Спасо-Преображенского Валаамского ставропигиального мужского монастыря для восстановления исторической функции

| | | | |
|---|---|---|---|
| Разраб. | Гордеева | | |
| Разраб. | Ефремова | | |
| Разраб. | Карпина | | |
| ГАП | Ицксон С | | |
| Н. контр. | Нестеров | | |
| Разраб. | Казакова | | |

Здание Зимней гостиницы в осях 1-17/А-Ж. 2 этап строительства

| Стадия | Лист | Листов |
|---|---|---|
| П | 46 | |

План отверстий 1 этажа

КАРЕЛПРОЕКТ

Формат А3x3

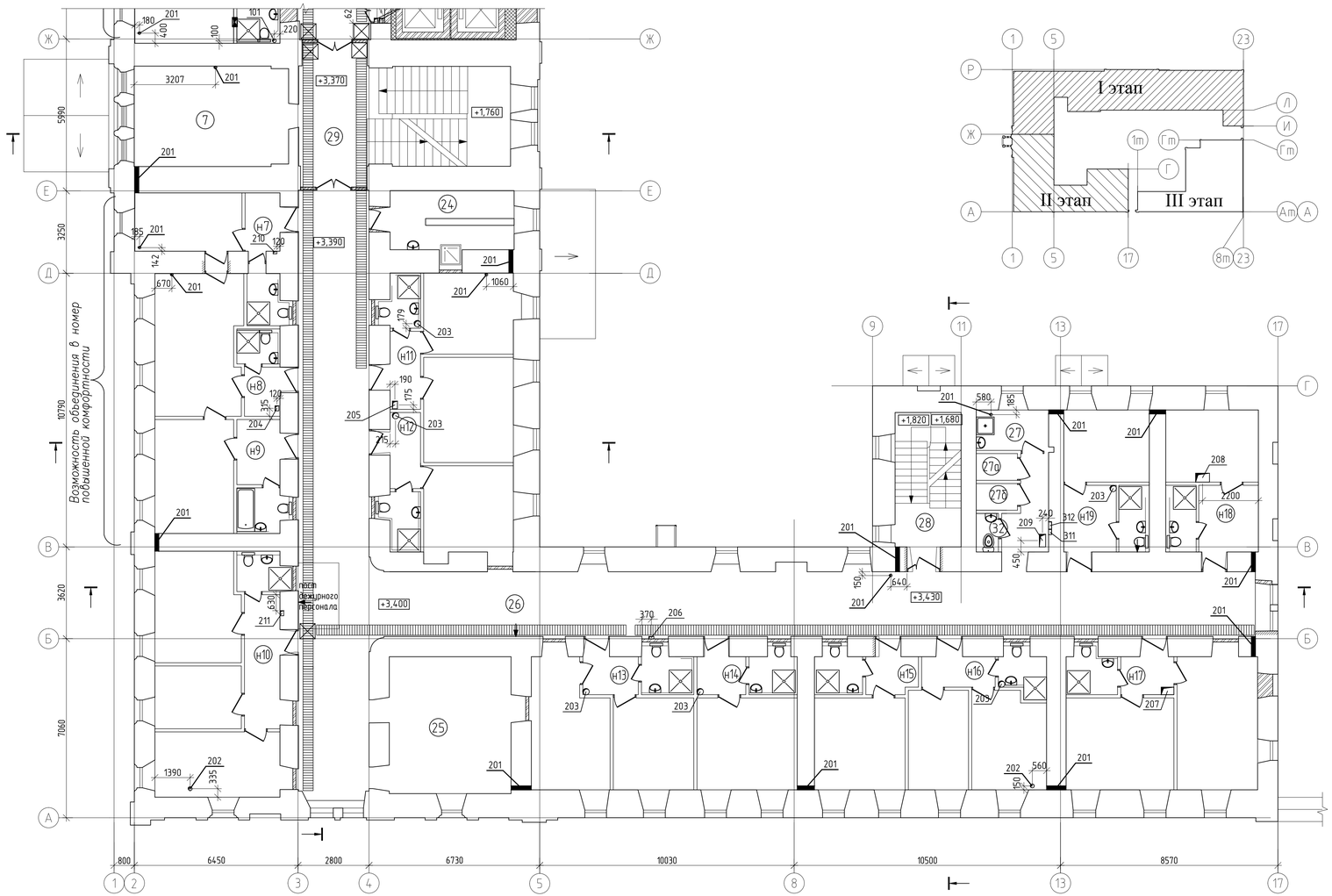





## Ведомость отверстий в стенах

| Номер отв. | Размеры bxh, мм | Отметка низа | Назначение |
|---|---|---|---|
| 201 | ø150 | над полом | ОВ |

Отверстия в перегородках выполнить по месту

## Ведомость отверстий в перекрытиях

| Номер отв. | Размеры bxh, мм | Назначение |
|---|---|---|
| 201 | ø100 | ОВ |
| 202 | ø150 | ОВ |
| 203 | ø250 | ОВ |
| 204 | 150 x 200(h) | ОВ |
| 205 | 200 x 300(h) | ОВ |
| 206 | 200 x 100(h) | ОВ |
| 207 | 500 x 300(h) | ОВ |
| 208 | 550 x 350(h) | ОВ |
| 209 | 250 x 500(h) | ОВ |
| 210 | 150 x 100 (пройтрабить) | ОВ (на 100 мм от потолка) |
| 211 | штраба 200x150 | ОВ (на весь этаж) |

## Ведомость отверстий в стенах

| Номер отв. | Размеры bxh, мм | Отметка низа | Назначение |
|---|---|---|---|
| 311 | 200 x 120(гл) от | +2,00 до +6,8 | Э |
| 312 | 280 x 120 x 700(h) | +4,60 | Э |

В коридорах предусмотреть горизонтальные штрабы размером 300x30мм с обеих сторон для прокладки групповых сетей Э над дверями (перемычками)

Отверстия диаметром до 100мм и борозды до 100x20мм выполняются по месту.

Согласовано

Взам. инв. №

Подп. и дата

Инв. № подл.

Инв. №

| Изм. | Кол. уч. | Лист | № док. | Подп. | Дата |
|---|---|---|---|---|---|
| 1 | – | Зам. | 119 | | 12.2018 |

| | | |
|---|---|---|
| Разраб. | Гордеева | |
| Разраб. | Ефремова | |
| Разраб. | Карпина | |
| ГАП | Ицксон С | |
| Н. контр. | Нестеров | |
| Разраб. | Казакова | |

357/14-III-1.КР2

Реставрация и приспособление объекта культурного наследия Федерального значения – корпуса Зимней гостиницы Спасо-Преображенского Валаамского ставропигиального мужского монастыря для восстановления исторической функции

Здание Зимней гостиницы в осях 1–17/А–Ж. 2 этап строительства

| Стадия | Лист | Листов |
|---|---|---|
| П | 47 | |

План отверстий 2 этажа

КАРЕЛПРОЕКТ

Формат А3х3

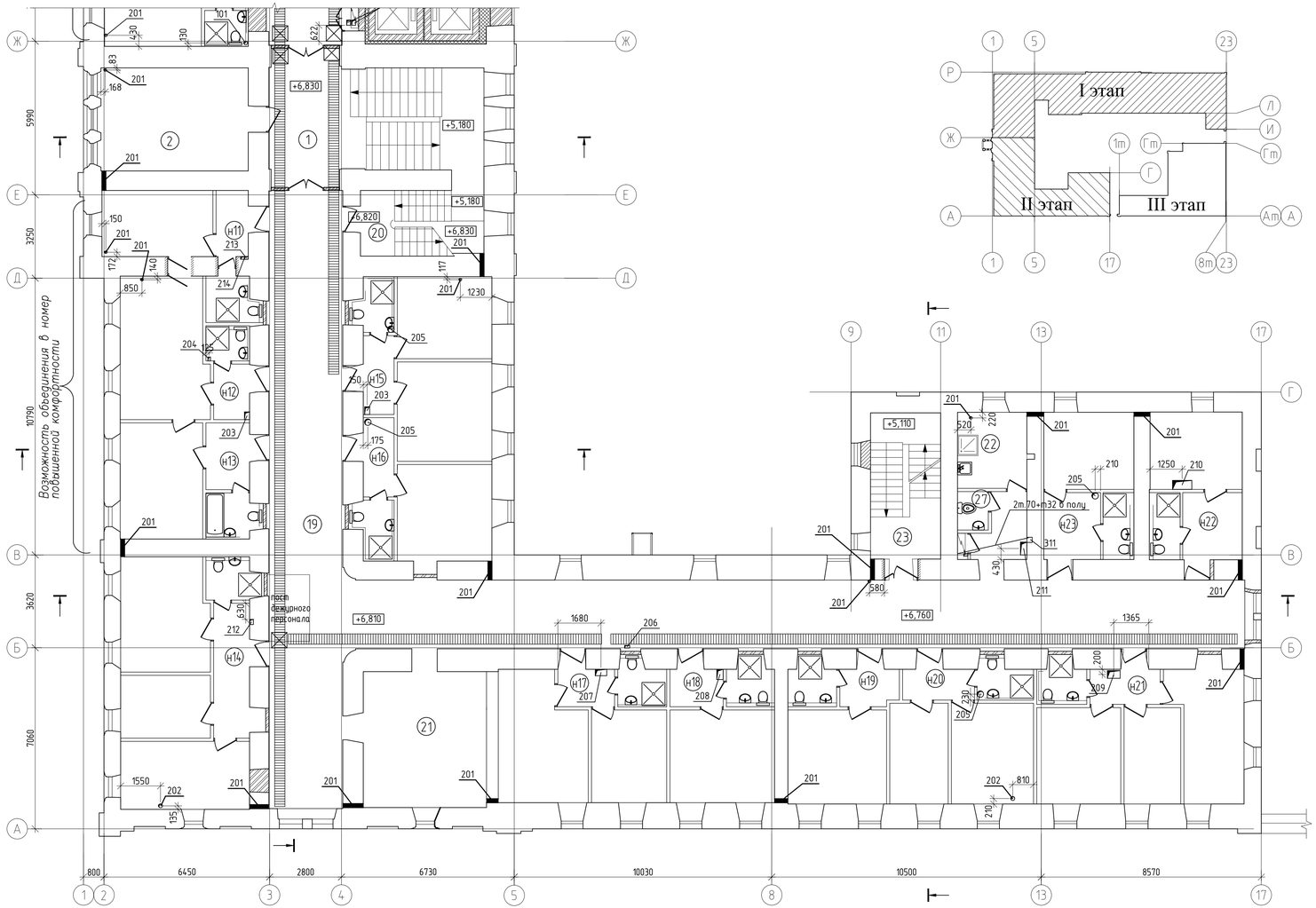





## Ведомость отверстий в стенах

| Номер отв. | Размеры bxh, мм | Отметка низа | Назначение |
|---|---|---|---|
| 201 | ø150 | над полом | ОВ |

Отверстия в перегородках выполнить по месту

## Ведомость отверстий в перекрытиях

| Номер отв. | Размеры bxh, мм | Назначение |
|---|---|---|
| 201 | ø100 | ОВ |
| 202 | ø150 | ОВ |
| 203 | 200 x 300(h) | ОВ |
| 204 | 100 x 150(h) | ОВ |
| 205 | ø250 | ОВ |
| 206 | 200 x 100(h) | ОВ |
| 207 | 450 x 250(h) | ОВ |
| 208 | 250 x 400(h) | ОВ |
| 209 | 500 x 300(h) | ОВ |
| 210 | 750 x 350(h) | ОВ |
| 211 | 250 x 500(h) | ОВ |
| 212 | штраба 200x150 | ОВ (на весь этаж) |
| 213 | штраба 150x100 | ОВ (от +6,82 до +8,55) |
| 214 | штраба 300x100 | ОВ (от +8,55 до след.эт.) |

## Ведомость отверстий в стенах

| Номер отв. | Размеры bxh, мм | Отметка низа | Назначение |
|---|---|---|---|
| 311 | 200 x 120(гл) | от +2,00 до +6,8 | Э |

В коридорах предусмотреть горизонтальные штробы размером 300x30мм с обеих строн для прокладки групповых сетей Э над дверями (перемычками)

Отверстия диаметром до 100мм и борозды до 100x20мм выполняются по месту.

Согласовано

Взам. инв. №

Подп. и дата

Инв. № подл.

Инв. №

| Изм. | Кол.уч. | Лист | № док. | Подп. | Дата |
|---|---|---|---|---|---|
| 1 | – | Зам. | 119 | | 12.2018 |

| | | |
|---|---|---|
| Разраб. | Гордеева | |
| Разраб. | Ефремова | |
| Разраб. | Карпина | |
| ГАП | Ицксон С | |
| Н. контр. | Нестеров | |
| Разраб. | Казакова | |

357/14-III-1.КР2

Реставрация и приспособление объекта культурного наследия Федерального значения – корпуса Зимней гостиницы Спасо-Преображенского Валаамского ставропигиального мужского монастыря для восстановления исторической функции

Здание Зимней гостиницы в осях 1-17/А-Ж. 2 этап строительства

| Стадия | Лист | Листов |
|---|---|---|
| П | 48 | |

План отверстий 3 этажа

КАРЕЛПРОЕКТ

Формат А3x3

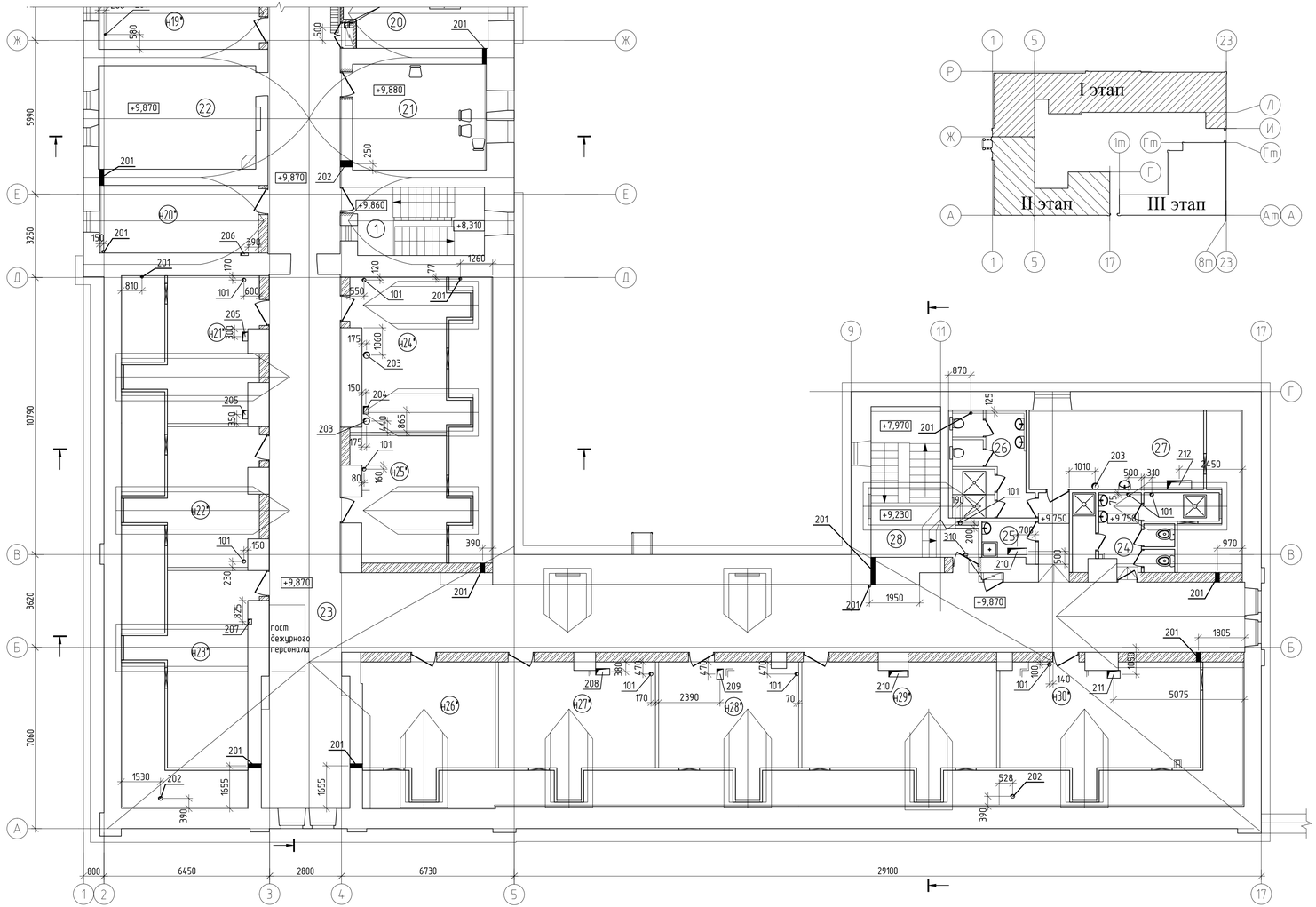





## Ведомость отверстий в стенах

| Номер отв. | Размеры bxh, мм | Отметка низа | Назначение |
|---|---|---|---|
| 201 | ø150 | над полом | ОВ |
| 202 | ø250 | +12,050 | ОВ |

Отверстия в перегородках выполнить по месту

## Ведомость отверстий в перекрытиях

| Номер отв. | Размеры bxh, мм | Назначение |
|---|---|---|
| 201 | ø100 | ОВ |
| 202 | ø150 | ОВ |
| 203 | ø250 | ОВ |
| 204 | 200 x 300(h) | ОВ |
| 205 | 200 x 350(h) | ОВ |
| 206 | штраба 300x100 | ОВ (на весь этаж) |
| 207 | штраба 200x150 | ОВ (на весь этаж) |
| 208 | 550 x 250(h) | ОВ |
| 209 | 250 x 400(h) | ОВ |
| 210 | 750 x 250(h) | ОВ |
| 211 | 500 x 300(h) | ОВ |
| 212 | 950 x 350(h) | ОВ |

## Ведомость отверстий в перекрытиях

| Номер отв. | Размеры bxh, мм | Назначение |
|---|---|---|
| 101 | ø140 | ВК |

## Ведомость отверстий в перекрытиях

| Номер отв. | Размеры bxh, мм | Назначение |
|---|---|---|
| 310 | 150 x 100(h) | Э |

Отверстия диаметром до 100мм и борозды до 100x20мм выполняются по месту.

Согласовано

Взам. инв. №

Подп. и дата

Инв. № подл.

Инв. №

| Изм. | Кол.уч. | Лист | № док. | Подп. | Дата |
|---|---|---|---|---|---|
| 1 | - | Зам. | 119 | | 12.2018 |

357/14-III-1.КР2

Реставрация и приспособление объекта культурного наследия Федерального значения - корпуса Зимней гостиницы Спасо-Преображенского Валаамского ставропигиального мужского монастыря для восстановления исторической функции

| | | | |
|---|---|---|---|
| Разраб. | Гордеева | | |
| Разраб. | Ефремова | | |
| Разраб. | Карпина | | |
| ГАП | Ициксон С | | |
| Н. контр. | Нестеров | | |
| Разраб. | Казакова | | |

Здание Зимней гостиницы в осях 1-17/А-Ж. 2 этап строительства

| Стадия | Лист | Листов |
|---|---|---|
| П | 49 | |

План отверстий мансардного этажа

КАРЕЛПРОЕКТ

Формат А3x3

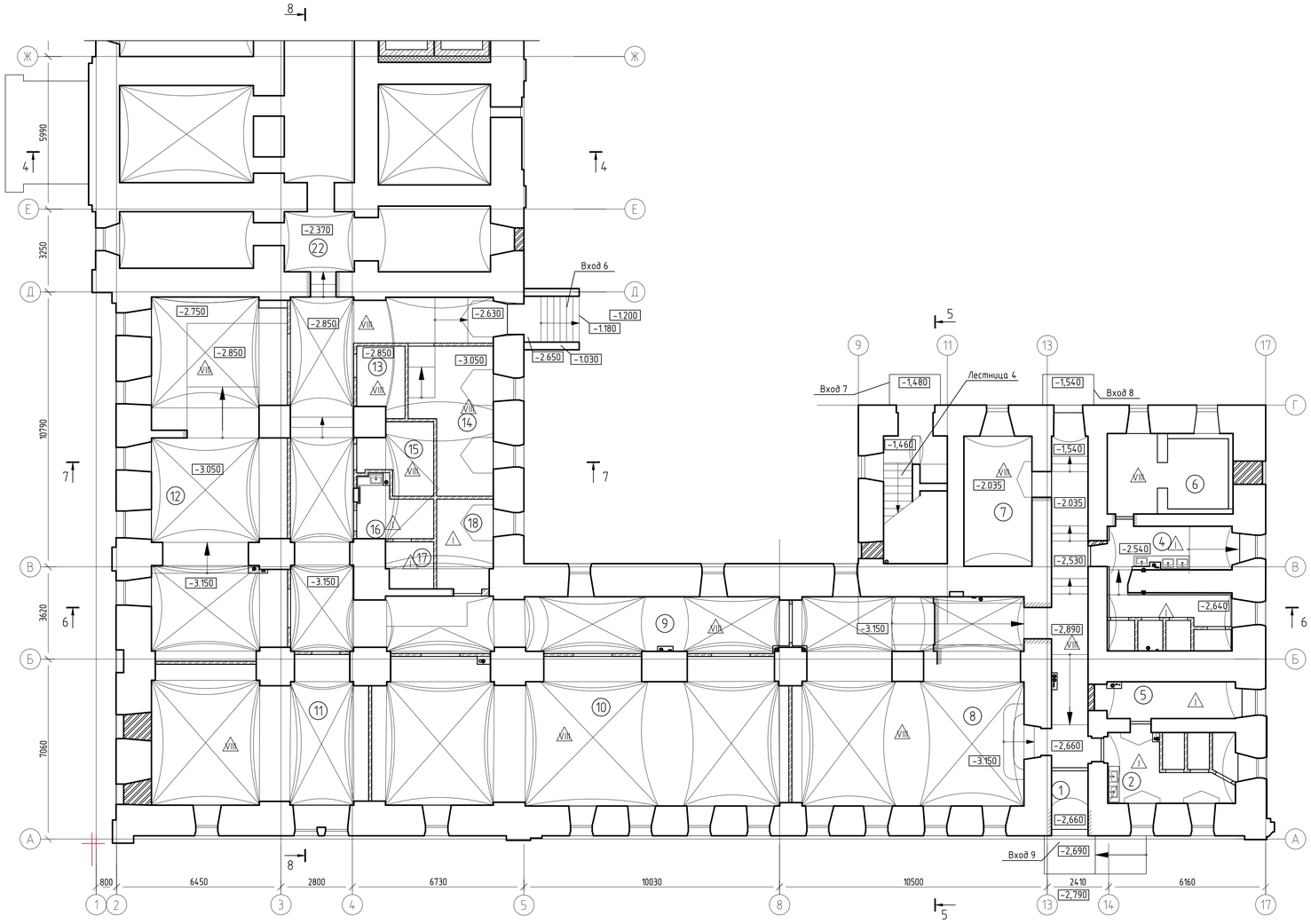


## Экспликация помещений здания Зимней гостиницы

| Номер помещения | Наименование | Площадь, м² | Кат.* помещения |
|---|---|---|---|
| 1 | Тамбур | 3.29 | |
| 2 | Санузел | 13.47 | |
| 4 | Санузел | 19.49 | |
| 5 | Помещение уборочного инвентаря | 8.01 | В4 |
| 6 | Техническое помещение | 13.28 | Д |
| 7 | Техническое помещение | 13.64 | Д |
| 8 | Вестибюль. Информационная зона | 94.80 | |
| 9 | Коридор | 81.85 | |
| 10 | Лекционный зал на 30 мест | 89.91 | |
| 11 | Зал для семинаров на 14 мест | 45.77 | |
| 12 | Выставочный зал | 70.89 | |
| 13 | Инвентарная | 4.86 | В3 |
| 14 | Служебное помещение | 16.25 | |
| 15 | Кроссовая | 6.68 | В3 |
| 16 | Санузел | 5.75 | |
| 17 | Помещение уборочного инвентаря | 3.38 | В4 |
| 18 | Санузел МГН | 7.89 | |
| 22 | Техническое подполье | | |

## Условные обозначения

- заложенные проемы
- закладываемые проемы
- пробиваемые проемы
- распалубки над проемами
- подпружные арки
- цилиндрические (коробовые) своды
- крестовые своды
- проектируемая перегородка кирпичная

1. Высотные отметки даны в метрах. За относительную отметку 0.000 принята отметка чистого пола 1 этажа здания Зимней гостиницы в коридоре у главного входа в осях Е–Ж, равная 32.100.
2. Разрезы см. листы 15–17 данного альбома.
3. Чертеж выполнен на основании обмеров (357/14–II–1.ОЧ2).
4. Осевые размеры даны условно по граням стен первого этажа (уточняются по месту).
5. Зашивку стояков ВК и воздуховодов в помещениях выполнить из ГКЛ (ГКЛВ) по металлическому каркасу.

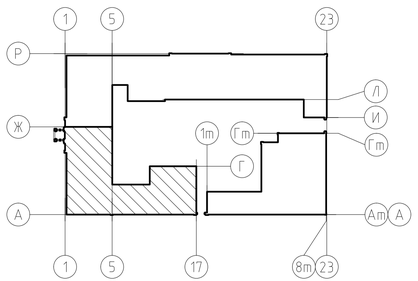

МАСШТАБ 1:100

1 0 1 5 10м

Согласовано

Взам. инв. №

Подп. и дата

Инв. № подл.

Инв. №

| Изм. | Кол.уч. | Лист | № док. | Подп. | Дата |
|---|---|---|---|---|---|
| 1 | - | Зам | 119 | | 12.2018 |

357/14–III–1.КР2

Реставрация и приспособление объекта культурного наследия федерального значения – корпуса Зимней гостиницы Спасо-Преображенского Валаамского ставропигиального мужского монастыря для восстановления исторической функции

| | | |
|---|---|---|
| Разраб. | Кережина | |
| Пров. | Линькова | |
| ГАП | Ициксон | |
| Н. контр. | Ициксон | |

Здание Зимней гостиницы в осях 1–17/А–Ж. 2 этап строительства

| Стадия | Лист | Листов |
|---|---|---|
| П | 50 | |

План полов цокольного этажа и технического подполья. М 1:100

КАРЕЛПРОЕКТ

Формат А3х3

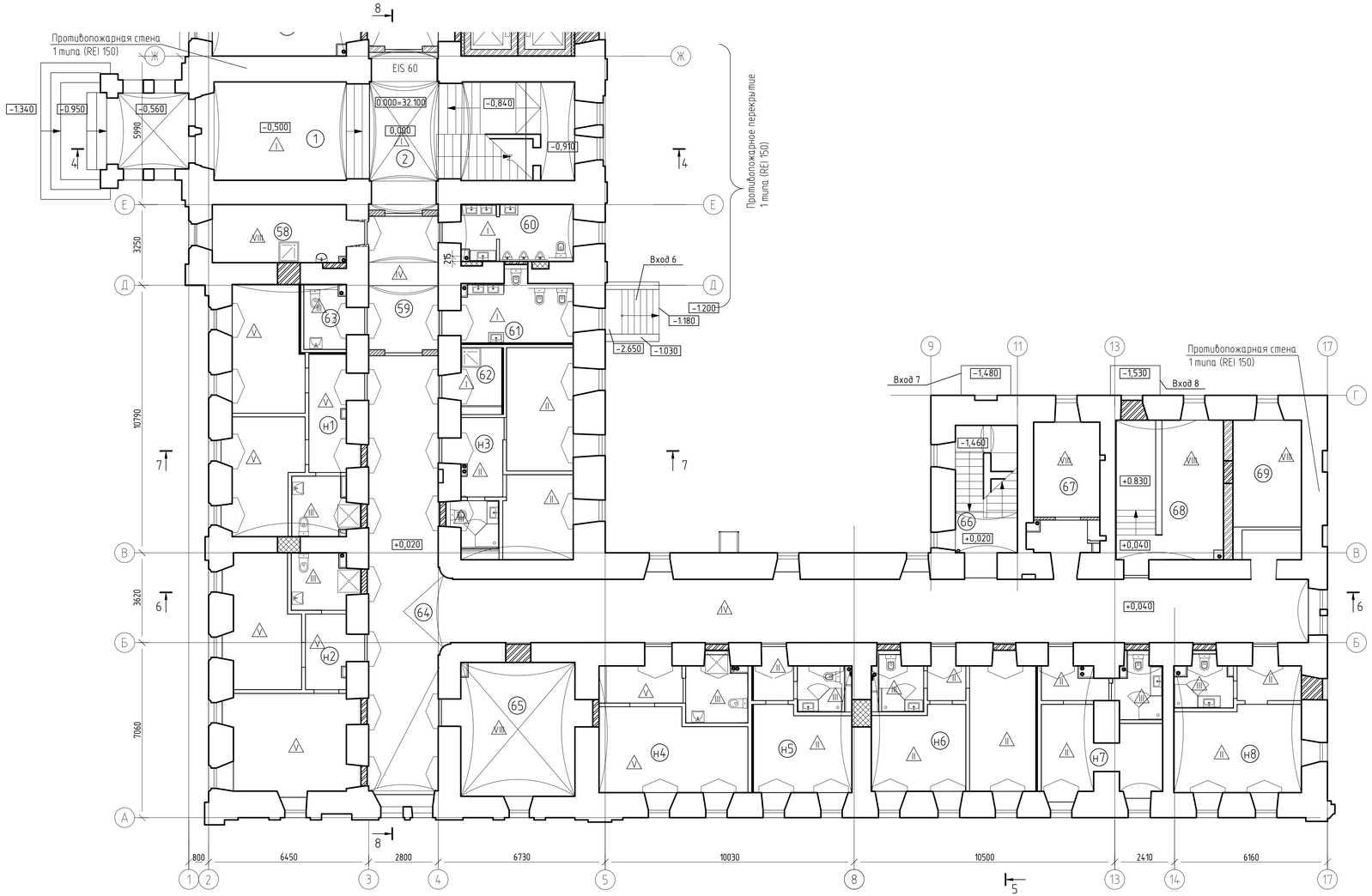


## Экспликация помещений здания Зимней гостиницы

| Номер поме-щения | Наименование | Площадь, м² | Кат.* поме-щения |
|---|---|---|---|
| | Помещения гостиницы | | |
| 1 | Холл лестничной клетки 1 | 26.87 | |
| 2 | Лестничная клетка 1 | 39.15 | |
| 58 | Помещение горничных | 13.29 | |
| 59 | Коридор | 15.46 | |
| 60 | Санузел мужской | 10.80 | |
| 61 | Санузел женский | 12.17 | |
| 62 | Помещение уборочного инвентаря | 4.64 | В4 |
| 63 | Санузел МГН | 5.15 | |
| 64 | Коридор | 149.30 | |
| 65 | Зона безопасности МГН | 26.31 | |
| 66 | Лестничная клетка 4 | 15.33 | |
| 67 | Кроссовая | 10.22 | В3 |
| 68 | Помещение хранения чистого белья | 23.74 | В1 |
| 69 | Электрощитовая | 11.89 | В4 |
| н1 | 2-комнатный номер 1 категории для МГН | 42.06 | |
| н2 | 2-комнатный номер 1 категории для МГН | 45.91 | |
| н3 | 2-комнатный номер 1 категории | 32.64 | |
| н4 | 1-комнатный номер 1 категории для МГН | 30.44 | |
| н5 | 1-комнатный номер 1 категории | 19.68 | |
| н6 | 2-комнатный номер 1 категории | 33.16 | |
| н7 | 1-комнатный номер 1 категории | 22.62 | |
| н8 | 1-комнатный номер 1 категории | 26.17 | |

## Условные обозначения

- закладываемые проемы
- пробиваемые проемы
- распалубки над проемами
- подпружные арки
- цилиндрические (коробовые) своды
- крестовые своды
- проектируемая кирпичная стена
- проектируемая перегородка кирпичная
- проектируемая перегородка из газобетонных перегородочных блоков со звукоизоляцией из минераловатных плит толщиной 50мм и 2 слоев ГКЛ
- проектируемая перегородка из газобетонных перегородочных блоков
- проектируемая перегородка из силикатных перегородочных панелей
- проектируемая перегородка из силикатных перегородочных панелей со звукоизоляцией из минераловатных плит толщиной 50мм и 2 слоев ГКЛ
- проектируемая перегородка из ГКЛ
- заложенные проемы
- выявленные проемы
- выявленные заложенные проемы

1. Высотные отметки даны в метрах. За относительную отметку 0.000 принята отметка чистого пола 1 этажа здания Зимней гостиницы в коридоре у главного входа в осях Е-Ж, равная 32.100.
2. Разрезы см. листы 11-15 данного альбома.
3. Чертеж выполнен на основании обмеров (357/14-II-1.042).
4. Осевые размеры даны условно по граням стен первого этажа (уточняются по месту).
5. В гостиничных номерах дана общая площадь, включающая санузлы и прихожие.
6. Зашивку стояков ВК и воздуховодов в помещениях санузлов и прихожих выполнить из ГКЛ (ГКЛВ) по металлическому каркасу.

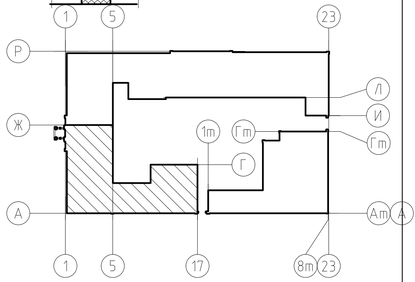

МАСШТАБ 1:100

1 0 1 5 10м

Согласовано

Взам. инв. №

Подп. и дата

Инв. № подл.

Инв. №

| Изм. | Кол.уч | Лист | № док. | Подп. | Дата |
|---|---|---|---|---|---|
| 1 | - | Зам | 119 | | 12.2018 |

357/14-III-1.КР2

Реставрация и приспособление объекта культурного наследия федерального значения - корпуса Зимней гостиницы Спасо-Преображенского Валаамского ставропигиального мужского монастыря для восстановления исторической функции

| | | | |
|---|---|---|---|
| Разраб. | Кережина | | |
| Пров. | Линькова | | |
| ГАП | Ицксон | | |
| Н. контр. | Ицксон | | |

Здание Зимней гостиницы в осях 1-17/А-Ж. 2 этап строительства

| Стадия | Лист | Листов |
|---|---|---|
| П | 51 | |

План полов 1 этажа. М1:100

КАРЕЛПРОЕКТ

Формат А3х3

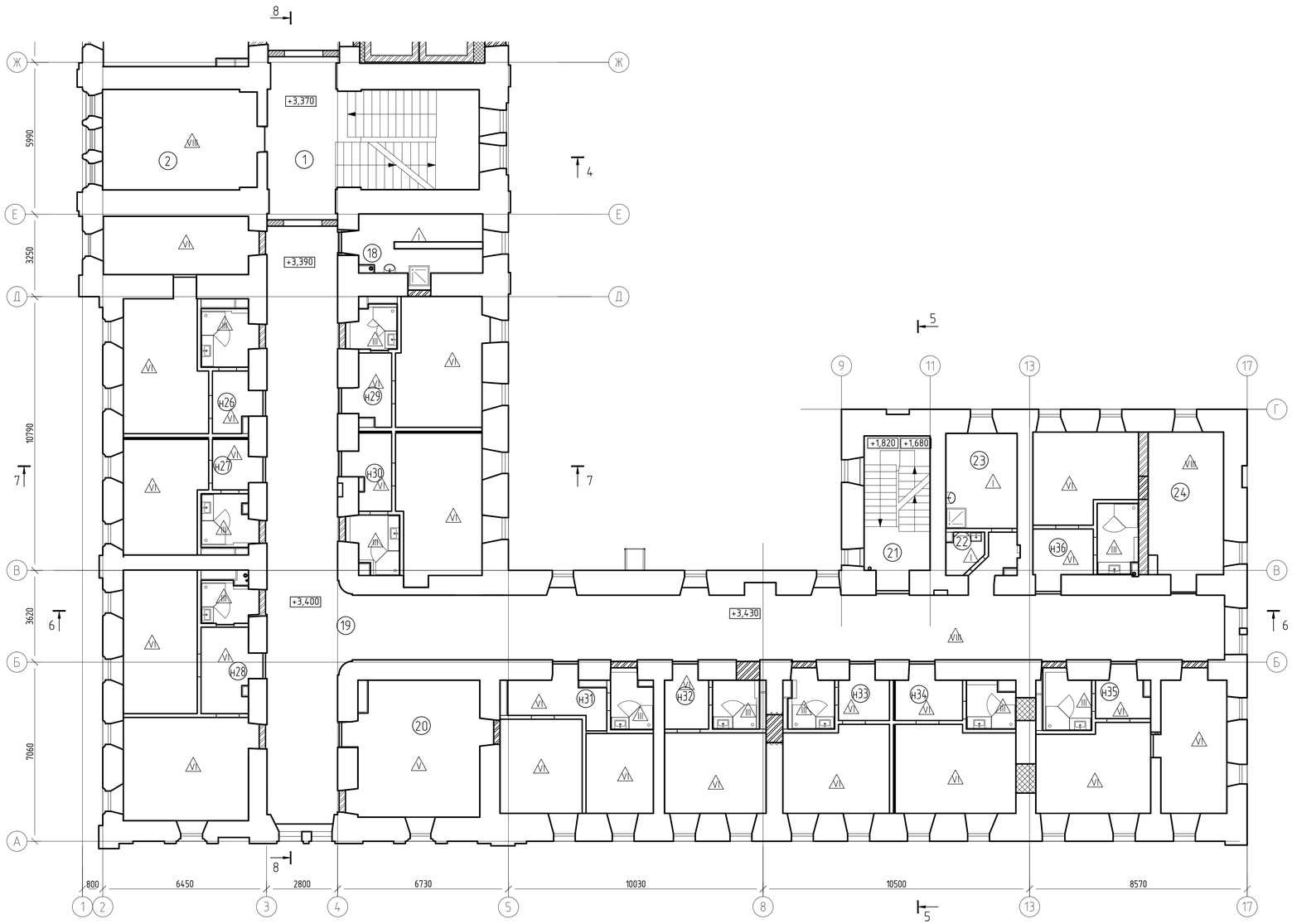


## Экспликация помещений здания Зимней гостиницы

| Номер помещения | Наименование | Площадь, м² | Кат.* помещения |
|---|---|---|---|
| 1 | Лестничная клетка 1 | 39.43 | |
| 2 | Холл | 24,26 | |
| 18 | Помещение уборочного инвентаря | 11.46 | В4 |
| 19 | Коридор | 160,88 | |
| 20 | Гостиная | 27.09 | |
| 21 | Лестничная клетка 4 | 14,83 | |
| 22 | Санузел персонала | 2,14 | |
| 23 | Помещение горничных | 10,52 | |
| 24 | Хозяйственная кладовая | 17.10 | В3 |
| н26 | 2-комнатный номер 1 категории | 39,56 | |
| н27 | 1-комнатный номер 1 категории | 21.98 | |
| н28 | 2-комнатный номер 1 категории | 47,28 | |
| н29 | 1-комнатный номер 1 категории | 24,92 | |
| н30 | 1-комнатный номер 1 категории | 27,53 | |
| н31 | 2-комнатный номер 1 категории | 30,24 | |
| н32 | 1-комнатный номер 1 категории | 20,24 | |
| н33 | 1-комнатный номер 1 категории | 21,79 | |
| н34 | 1-комнатный номер 1 категории | 24.27 | |
| н35 | 2-комнатный номер 1 категории | 37,62 | |
| н36 | 1-комнатный номер 1 категории | 39,95 | |

## Условные обозначения

- закладываемые проемы
- пробиваемые проемы
- распалубки над проемами
- подпружные арки
- цилиндрические (коробовые) своды
- крестовые своды
- проектируемая кирпичная стена
- проектируемая перегородка кирпичная
- проектируемая перегородка из газобетонных перегородочных блоков со звукоизоляцией из минераловатных плит толщиной 50мм и 2 слоев ГКЛ
- проектируемая перегородка из газобетонных перегородочных блоков
- проектируемая перегородка из силикатных перегородочных панелей
- проектируемая перегородка из ГКЛ
- заложенные проемы
- выявленные проемы
- выявленные заложенные проемы

1. Высотные отметки даны в метрах. За относительную отметку 0.000 принята отметка чистого пола 1 этажа здания Зимней гостиницы в коридоре у главного входа в осях Е-Ж, равная 32.100.
2. Разрезы см. листы 11-15 данного альбома.
3. Чертеж выполнен на основании обмеров (357/14-II-1.0Ч2).
4. Осевые размеры даны условно по граням стен первого этажа (уточняются по месту).
5. В гостиничных номерах дана общая площадь, включающая санузлы и прихожие.
6. Зашивку стояков ВК и воздуховодов в помещениях санузлов прихожих выполнить из ГКЛ (ГКЛВ) по металлическому каркасу.

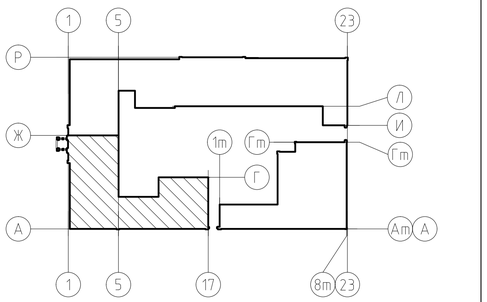

МАСШТАБ 1:100

1 0 1 5 10м

Согласовано

Взам. инв. №

Подп. и дата

Инв. № подл.

Инв. №

| Изм. | Кол.уч. | Лист | № док. | Подп. | Дата |
|---|---|---|---|---|---|
| 1 | - | Зам | 119 | | 12.2018 |

357/14-III-1.КР2

Реставрация и приспособление объекта культурного наследия федерального значения - корпуса Зимней гостиницы Спасо-Преображенского Валаамского ставропигиального мужского монастыря для восстановления исторической функции

| | | |
|---|---|---|
| Разраб. | Кережина | |
| Пров. | Линькова | |
| ГАП | Ициксон | |
| Н. контр. | Ициксон | |

Здание Зимней гостиницы в осях 1-17/А-Ж. 2 этап строительства

| Стадия | Лист | Листов |
|---|---|---|
| П | 52 | |

План полов 2 этажа. М1:100

КАРЕЛПРОЕКТ

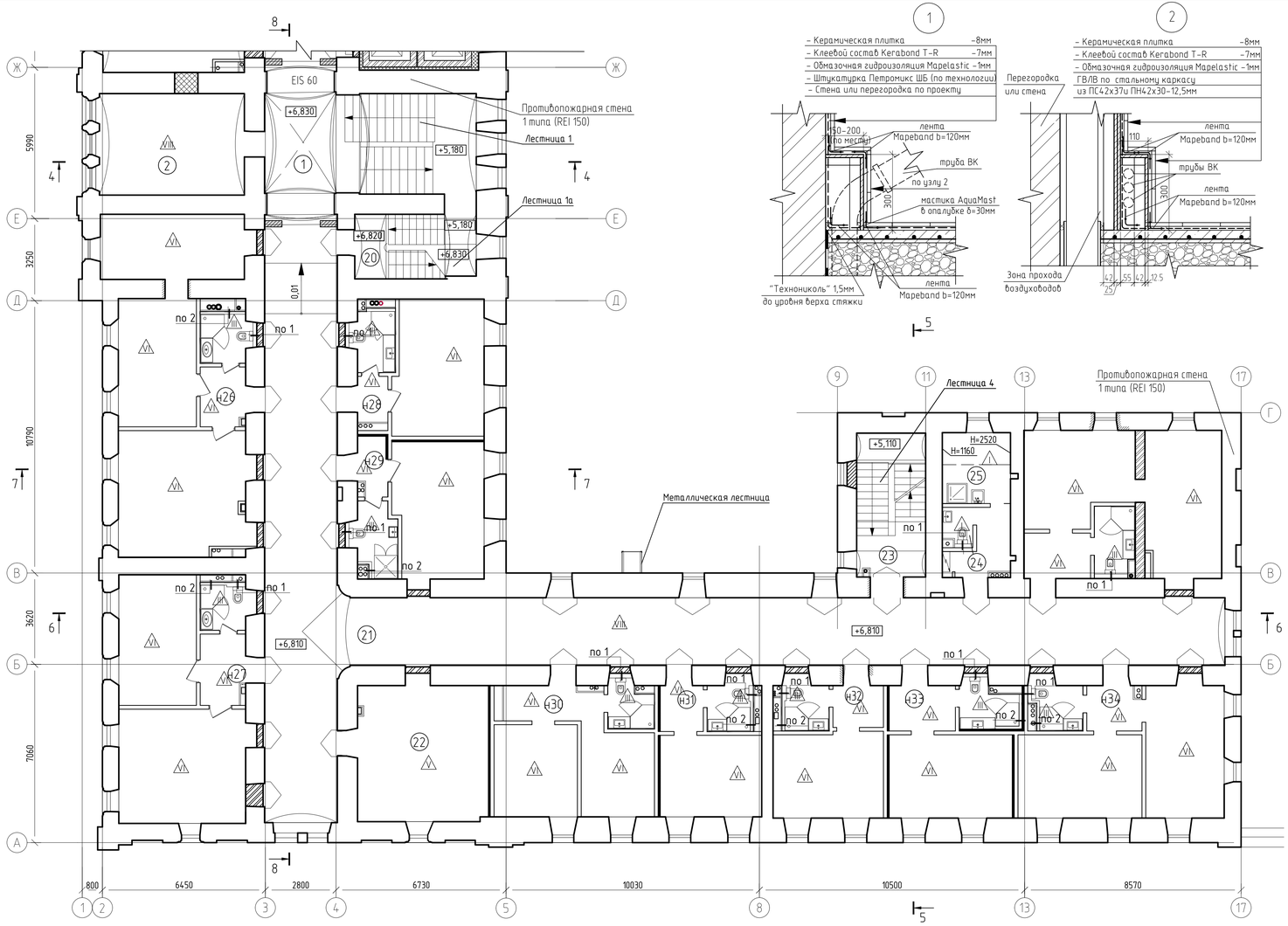








## Экспликация помещений здания Зимней гостиницы

| Номер помещения | Наименование | Площадь, м² | Кат.* помещения |
|---|---|---|---|
| 1 | Лестничная клетка 1 | 39.23 | |
| 2 | Холл | 24.15 | |
| 20 | Лестничная клетка 1а | 13.87 | |
| 21 | Коридор | 169.43 | |
| 22 | Гостиная | 28.92 | |
| 23 | Лестничная клетка 4 | 16.48 | |
| 24 | Санузел персонала | 1.75 | |
| 25 | Помещение уборочного инвентаря | 7.59 | В4 |
| н26 | 3-комнатный номер 1 категории | 65.78 | |
| н27 | 2-комнатный номер 1 категории | 48.36 | |
| н28 | 1-комнатный номер 1 категории | 26.14 | |
| н29 | 1-комнатный номер 1 категории | 27.46 | |
| н30 | 2-комнатный номер 1 категории | 31.19 | |
| н31 | 1-комнатный номер 1 категории | 20.66 | |
| н32 | 1-комнатный номер 1 категории | 22.40 | |
| н33 | 1-комнатный номер 1 категории | 25.87 | |
| н34 | 2-комнатный номер 1 категории | 41.47 | |
| н35 | 2-комнатный номер1 категории | 43.42 | |

## Условные обозначения

- закладываемые проемы
- пробиваемые проемы
- распалубки над проемами
- подпружные арки
- цилиндрические (коробовые) своды
- крестовые своды
- проектируемая кирпичная стена
- проектируемая перегородка из газобетонных перегородочных блоков со звукоизоляцией из минераловатных плит толщиной 50мм и 2 слоев ГКЛ
- проектируемая перегородка из газобетонных перегородочных блоков
- проектируемая перегородка из ГКЛ
- заложенные проемы
- выявленные проемы
- выявленные заложенные проемы

1. Высотные отметки даны в метрах. За относительную отметку 0.000 принята отметка чистого пола 1 этажа здания Зимней гостиницы в коридоре у главного входа в осях Е-Ж, равная 32.100.
2. Разрезы см. листы 11-15 данного альбома.
3. Чертеж выполнен на основании обмеров (357/14-II-1.ОЧ2).
4. Осевые размеры даны условно по граням стен первого этажа (уточняются по месту).
5. В гостиничных номерах дана общая площадь, включающая санузлы и прихожие.
6. Зашивку стояков ВК и воздуховодов в помещениях санузлов и прихожих выполнить из ГКЛ (ГКЛВ) по металлическому каркасу.

МАСШТАБ 1:100

1 0 1 5 10м

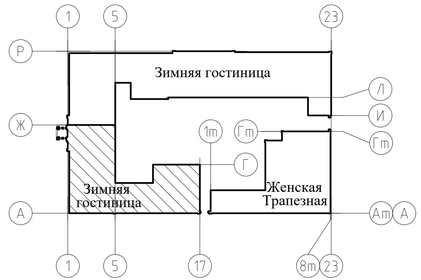


Согласовано

Взам. инв. №

Подп. и дата

Инв. № подл.

Инв. №

| Изм. | Кол.уч | Лист | № док. | Подп. | Дата |
|---|---|---|---|---|---|
| 1 | - | Зам | 119 | | 12.2018 |

357/14-III-1.КР2

Реставрация и приспособление объекта культурного наследия федерального значения - корпуса Зимней гостиницы Спасо-Преображенского Валаамского ставропигиального мужского монастыря для восстановления исторической функции

| | | | | |
|---|---|---|---|---|
| Разраб. | Кережина | Здание Зимней гостиницы в осях 1-17/А-Ж. 2 этап строительства | Стадия | Лист | Листов |
| Пров. | Линькова | | П | 53 | |
| ГАП | Ицксон | | | | |
| Н. контр. | Ицксон | План полов 3 этажа. М1:100 | КАРЕЛПРОЕКТ | | |

Формат А3х3

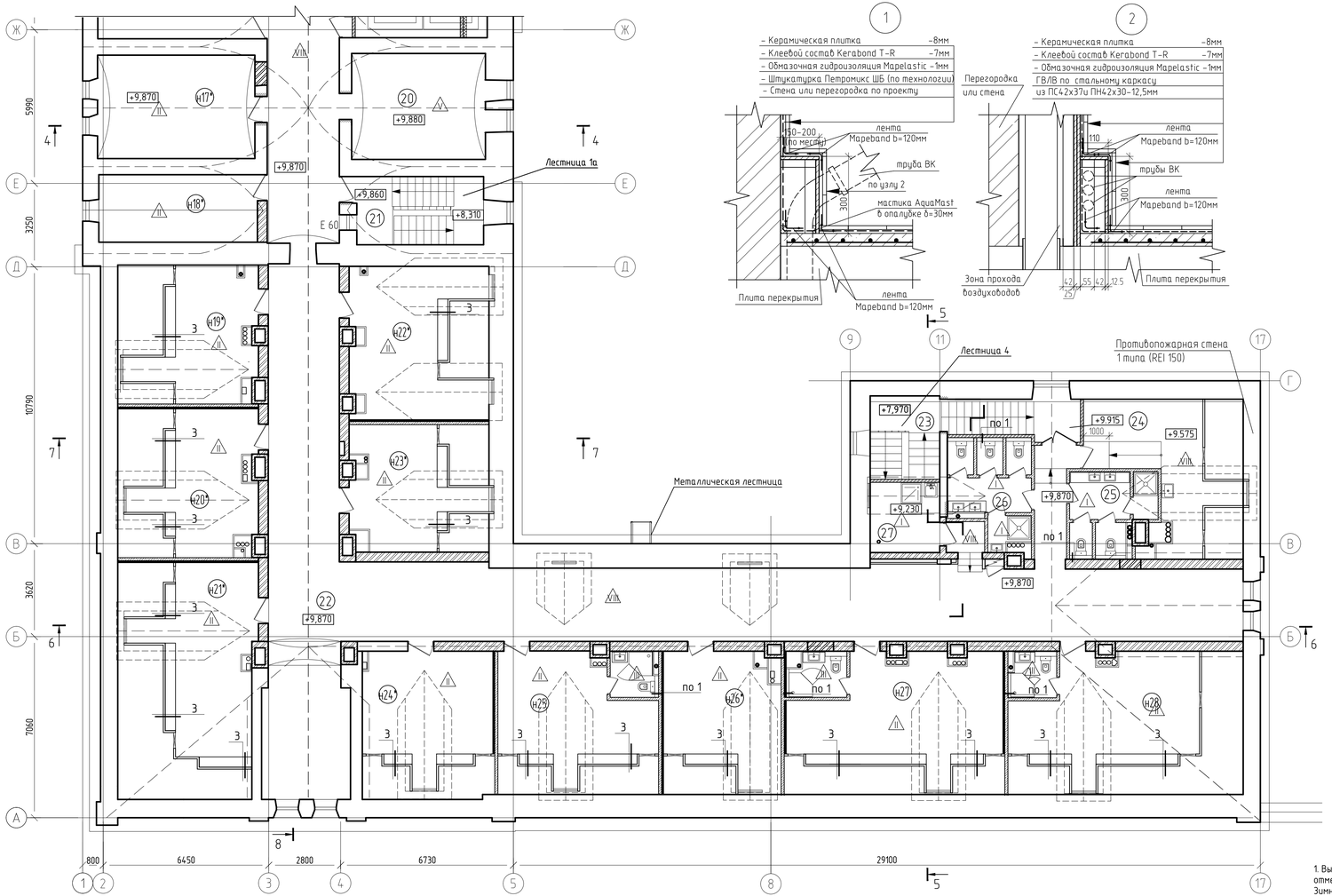





## Экспликация помещений здания Зимней гостиницы

| Номер помещения | Наименование | Площадь, м² | Кат.* помещения |
|---|---|---|---|
| 20 | Мемориальный холл художника И.И.Шишкина | 21.52 | |
| 21 | Лестничная клетка 1а | 13.73 | |
| 22 | Коридор | 203.98 | |
| 23 | Лестничная клетка 4 | 15.71 | |
| 24 | Комната бытового обслуживания | 19.07 | |
| 25 | Санузел мужской | 9.14 | |
| 26 | Санузел женский | 10.81 | |
| 27 | Помещение уборочного инвентаря | 7.55 | В4 |
| н17* | 1-комнатный номер 5 категории | 24.89 | |
| н18* | 1-комнатный номер 5 категории | 16.53 | |
| н19* | 1-комнатный номер 5 категории | 18.35 | |
| н20* | 1-комнатный номер 5 категории | 19.17 | |
| н21* | 1-комнатный номер 5 категории | 25.10 | |
| н22* | 1-комнатный номер 5 категории | 25.39 | |
| н23* | 1-комнатный номер 5 категории | 17.86 | |
| н24* | 1-комнатный номер 5 категории | 21.73 | |
| н25 | 1-комнатный номер 1 категории | 25.56 | |
| н26* | 1-комнатный номер 5 категории | 20.20 | |
| н27 | 1-комнатный номер 1 категории | 33.49 | |
| н28 | 1-комнатный номер 1 категории | 30.26 | |

## Условные обозначения

- закладываемые проемы
- пробиваемые проемы
- проектируемая кирпичная стена
- проектируемая перегородка кирпичная
- проектируемая перегородка из силикатных перегородочных панелей
- проектируемая перегородка из силикатных перегородочных панелей
- проектируемая перегородка из силикатных перегородочных панелей
- проектируемая перегородка из ГКЛ
- подпружные арки
- цилиндрические (коробовые) своды
- мансардные окна

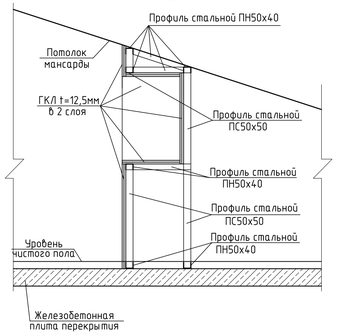


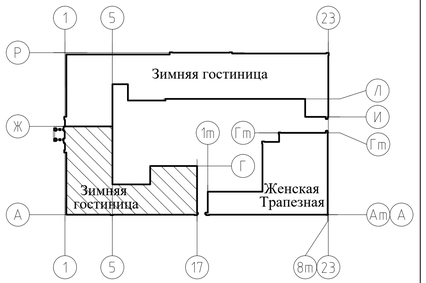


МАСШТАБ 1:100

1 0 1 5 10м

1. Высотные отметки даны в метрах. За относительную отметку 0.000 принята отметка чистого пола 1 этажа здания Зимней гостиницы в коридоре у главного входа в осях Е–Ж,
2. Разрезы см. листы 11–15 данного альбома.
3. Чертеж выполнен на основании обмеров (357/14–II–1.ОЧ2).
4. Осевые размеры даны условно по граням стен первого этажа
5. В гостиничных номерах дана общая площадь, включающая санузлы и прихожие.
6. Зашивку стояков ВК и воздуховодов в помещениях санузлов и прихожих выполнить из ГКЛ (ГКЛВ) по металлическому каркасу.
7. В зоне установки пожарного шкафа выполнить зашивку из ГКЛ по металлическому каркасу на всю высоту коридора.
8. Ляк доступа в чердачное пространство выполнить отверстия 610х810мм, низ на 250мм от уровня чистого пола, с последующей установкой лючков 600х800мм.

Согласовано

Взам. инв. №

Подп. и дата

Инв. № подл.

Инв. №

| Изм. | Кол.уч | Лист | № док. | Подп. | Дата |
|---|---|---|---|---|---|
| 1 | - | Зам | 119 | | 12.2018 |

357/14–III–1.КР2

Реставрация и приспособление объекта культурного наследия федерального значения – корпуса Зимней гостиницы Спасо-Преображенского Валаамского ставропигиального мужского монастыря для восстановления исторической функции

| | | |
|---|---|---|
| Разраб. | Кережина | |
| Пров. | Линькова | |
| ГАП | Ициксон | |
| Н. контр. | Ициксон | |

Здание Зимней гостиницы в осях 1–17/А–Ж. 2 этап строительства

| Стадия | Лист | Листов |
|---|---|---|
| П | 54 | |

План полов мансардного этажа. М1:100

КАРЕЛПРОЕКТ

Формат А3х3

## Тип пола I

- Керамогранитная плитка -8мм
- Клеевой состав -5мм
- Выравнивающий слой из самовыравнивающейся смеси "Волма" на цементной основе (по необходимости)

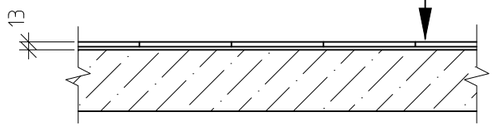


## Тип пола II

- Ламинат -8мм
- Подложка -3мм
- Фанера ФСФ -12мм
- Полиэтиленовая пленка -200 мкм
- Выравнивающий слой из самовыравнивающейся смеси "Волма" на гипсовой основе (по необходимости)

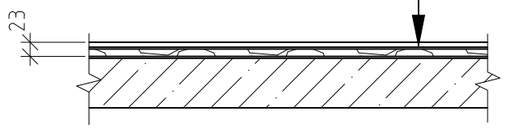


## Тип пола III

- Керамогранитная плитка -8мм
- Devimat в клеевом составе -9мм
- Гидроизоляция -2мм
- Выравнивающий слой из самовыравнивающейся смеси "Волма" на цементной основе (по необходимости)

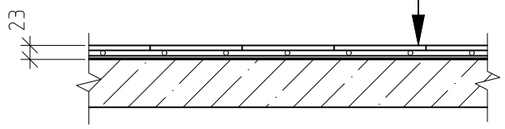


## Тип пола IV

- Известняковые плиты -40мм
- Цементно-песчаный раствор М100 -20мм
- Стяжка из ц/п раствора

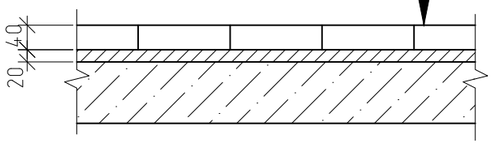


## Тип пола V

- Ламинат -12мм
- Подложка -3мм
- Выравнивающий слой из самовыравнивающейся смеси "Волма" на гипсовой основе (по необходимости)

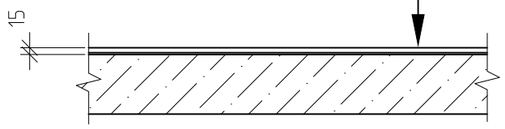


## Тип пола VI

- Ламинат -8мм
- Подложка -3мм
- Выравнивающий слой из самовыравнивающейся смеси "Волма" на гипсовой основе (по необходимости)

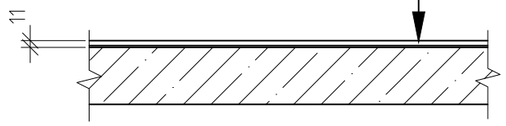


## Тип пола VII

- Известняковые плиты -40мм
- Цементно-песчаный раствор М100 -20мм
- Стяжка из ц/п раствора М200, армированная сеткой 4Вр1 100/100 -50мм
- Полиэтиленовая пленка -200 мкм
- Засыпка из керамзита с проливкой цементным молоком -30-70мм

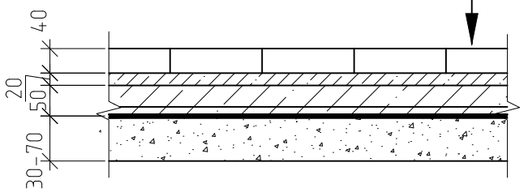


## Тип пола VIII

- Керамогранитная плитка -8мм
- Клеевой состав -5мм
- Выравнивающий слой из самовыравнивающейся смеси "Волма" на гипсовой основе (по необходимости)

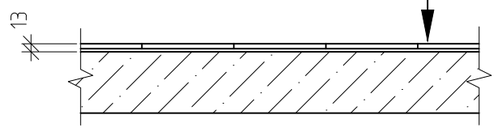


## Тип пола IX

- Ламинат -8мм
- Подложка -3мм
- Фанера ФСФ -12мм
- Полиэтиленовая пленка -200 мкм
- Выравнивающий слой из самовыравнивающейся смеси "Волма" на гипсовой основе -10мм
- Цементно-песчаная стяжка -40мм
- Засыпка из керамзита с проливкой цементым молоком -50мм

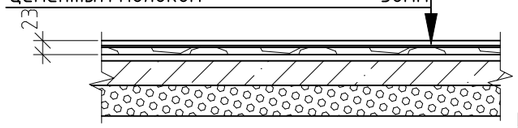


Примечания:
1. Выравнивающий слой из самовыравнивающейся смеси "Волма" больше 40 мм, выполнить с использованием армирующей сетки.
2. На 1 этаже здания Женской трапезной и цокольном этаже духовно-просветительного центра выполнить гидроизоляцию пола по верху цементной стяжки Технониколь 33 до монтажа перегородок.
3. При толщине выравнивающего слоя из самовыравнивающейся смеси "Волма" более 20 мм использовать ЦПР М50.
4. Применительно к типам II, IX выравнивающий слой из самовыравнивающейся смеси "Волма" принимать до 30 мм.

Согласовано

Взам. инв. №

Подп. и дата

Инв. № подл.

Инв. №

| Изм. | Кол. уч. | Лист | № док. | Подп. | Дата |
|---|---|---|---|---|---|
| 1 | - | Зам | 119 | | 12.2018 |
| Разраб. | | Стариков | | | 12.2016 |
| Пров. | | Никитин | | | 12.2016 |
| Утв. | | Иванова Е | | | 12.2016 |
| ГАП | | Ицикcон С | | | 12.2016 |
| Н. контр. | | Ерасков | | | 12.2016 |

357/14-III-1.КР2

Реставрация и приспособление объекта культурного наследия Федерального значения - корпуса Зимней гостиницы Спасо-Преображенского Валаамского ставропигиального мужского монастыря для восстановления исторической функции

Здание Зимней гостиницы в осях 1-17/А-Ж. 2 этап строительства

| Стадия | Лист | Листов |
|---|---|---|
| П | 55 | |

Типы полов I...IX

КАРЕЛПРОЕКТ

Формат А3

## Деталь утепления тамбура

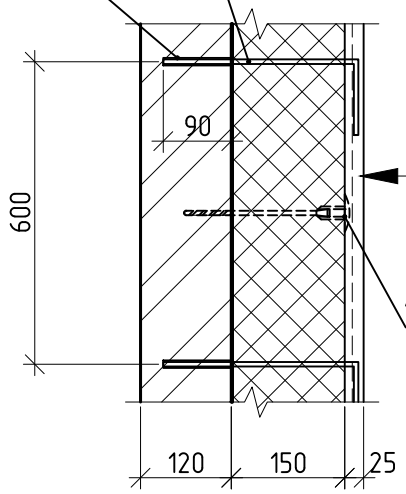


| | |
|---|---|
| Цементно-песчаная штукатурка М200 по | |
| сварной сетке 20-1.0ну ГОСТ 2715-75 | - 25 мм |
| Плиты Rockwool Фасад Баттс | - 150 мм |
| Клеевой состав | |
| Кирпичная кладка (стена) | - 120 мм |

## Деталь утепления потолка тамбура

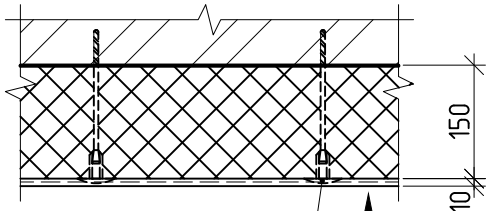


"Тарельчатый" дюбель из полиамида
шаг 600 мм в 2-ух направлениях

| | |
|---|---|
| Цементно-песчаная штукатурка М200 по | |
| сетке из стекловолокна | - 10 мм |
| Плиты Rockwool Фасад Баттс | - 150 мм |
| Клеевой состав | |
| Сущ. перекрытие | - перем. |

Анкер АН1

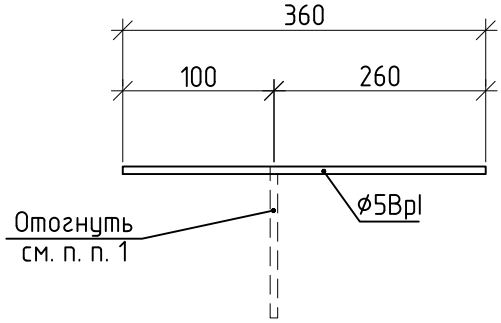


## Спецификация элементов

| Поз. | Обозначение | Наименование | Кол. | Масса ед., кг | Приме-чание |
|---|---|---|---|---|---|
| | ГОСТ 2715-75 | Сетка 20-1.0ну | 4,0 | 5,0 | $м^2$ |
| АН1 | ГОСТ 6727-80 | Проволока 5-Вр-I, L=360 | 15 | 0,05 | |

1. Анкер АН1 после установки минераловатной плиты и сетки отогнуть.
2. Анкер АН1 забить в дюбель до упора.
3. В спецификации учтен материал на утепление перекрытий под мусорными камерами, утепление стен лестничных клеток и входных тамбуров.

Инв. №

Согласовано

Взам. инв. №

Подп. и дата

Инв. № подл.

| Изм. | Кол. уч. | Лист | № док. | Подп. | Дата |
|---|---|---|---|---|---|
| Разраб. | | Самохвалов Ю | | | |
| Пров. | | Никитин | | | |
| Утв. | | Иванова Е | | | |
| ГАП | | Ицикcон С | | | |
| Н. контр. | | Нестеров | | | |

357/14-III-1.КР2

Реставрация и приспособление объекта культурного наследия Федерального значения - корпуса Зимней гостиницы Спасо-Преображенского Валаамского ставропигиального мужского монастыря для восстановления исторической функции

Здание Зимней гостиницы в осях 1-17/А-Ж 2 этап строительства.

| Стадия | Лист | Листов |
|---|---|---|
| П | 56 | |

Детали утепления стен и перекрытий тамбура

КАРЕЛПРОЕКТ

Формат А4

## Главный вход

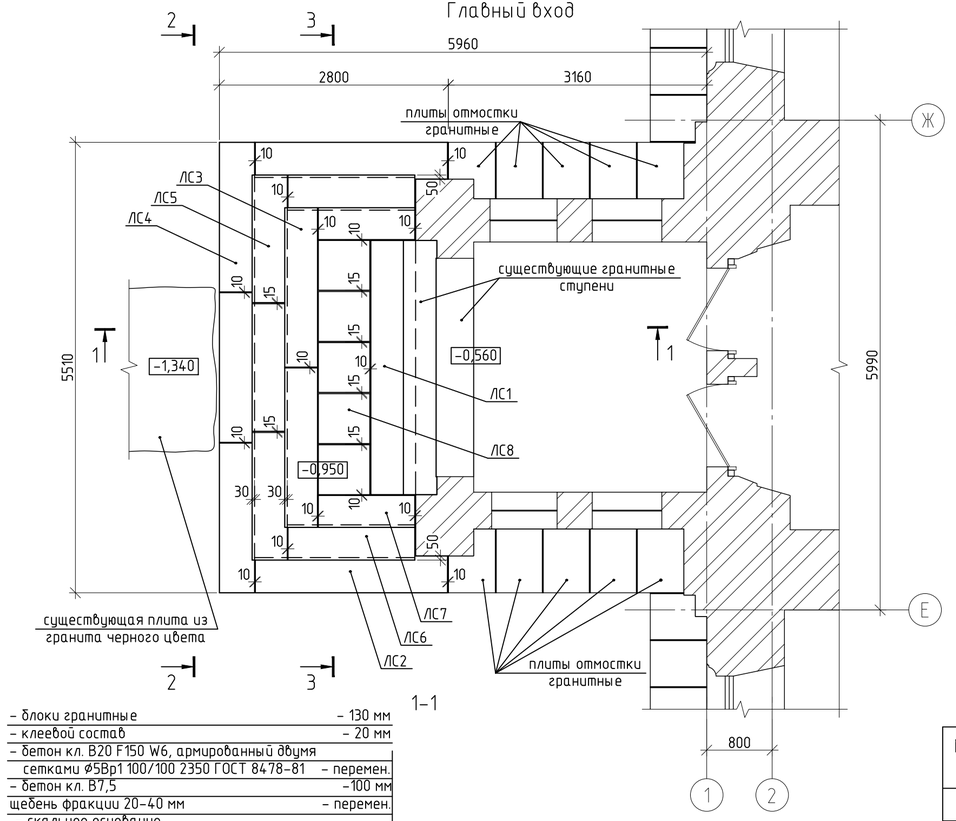


1-1

- блоки гранитные – 130 мм
- клеевой состав – 20 мм
- бетон кл. B20 F150 W6, армированный двумя сетками Ø5Вр1 100/100 2350 ГОСТ 8478-81 – перемен.
- бетон кл. B7,5 –100 мм
щебень фракции 20-40 мм – перемен.
- скальное основание

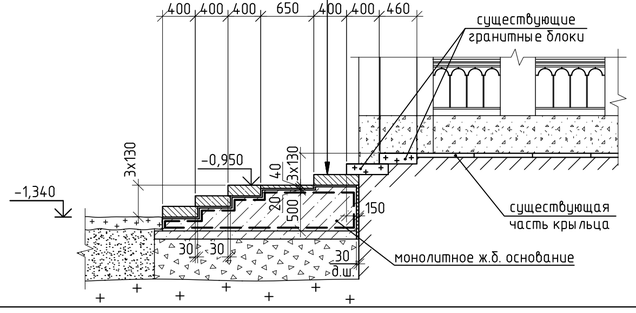


## План монолитного ж.б. основания

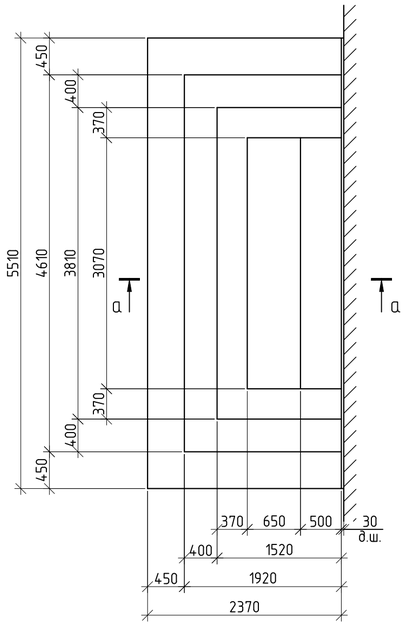


## а-а

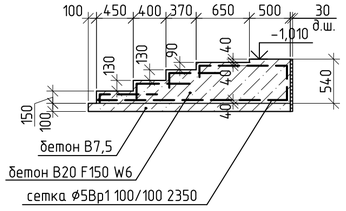


## 2-2

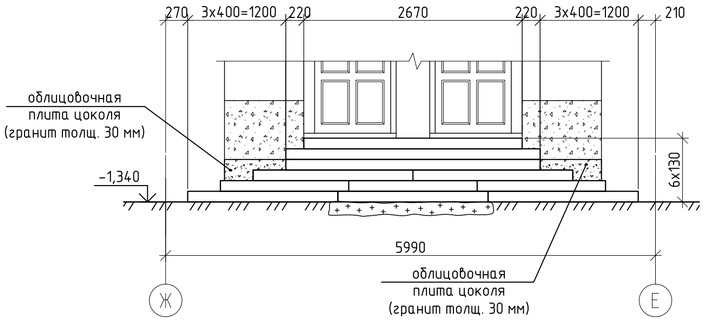


## 3-3

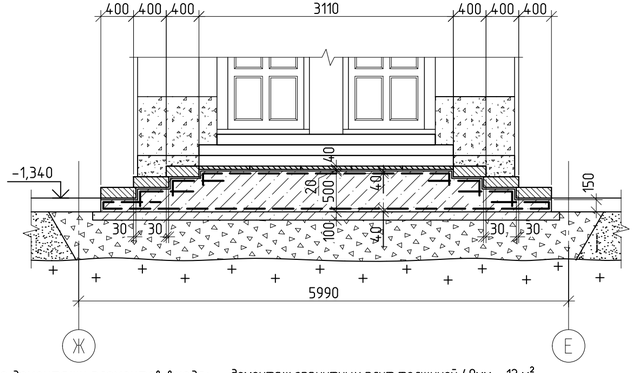


## Спецификация элементов

| Марка, поз. | Обозначение | Наименование | Кол. | Масса ед.,кг | Приме-чание |
|---|---|---|---|---|---|
| ЛС1 | | Гранитные блоки 3110x550x130(h) | 1 | - | |
| ЛС2 | | Гранитные блоки 2350x430x130(h) | 2 | - | |
| ЛС3 | | Гранитные блоки 1950x400x130(h) | 2 | - | |
| ЛС4 | | Гранитные блоки 1830x430x130(h) | 3 | - | |
| ЛС5 | | Гранитные блоки 1560x430x130(h) | 3 | - | |
| ЛС6 | | Гранитные блоки 1550x430x130(h) | 2 | - | |
| ЛС7 | | Гранитные блоки 1180x400x130(h) | 2 | - | |
| ЛС8 | | Гранитные плиты 630x610x40(h) | 5 | - | |
| | ГОСТ 8478-81 | 5Вр1 100/100 2350 | 16,5 | - | п.м. |
| | | Бетон класса B20 F150 W6 | 4,5 | - | $м^3$ |
| | | Бетон класса B7,5 | 1,4 | - | $м^3$ |

Объем работ по демонтажу элементов входа:
- демонтаж гранитных плит толщиной 40мм -12 $м^2$
- демонтаж гранитных блоков высотой 120 мм - 2 $м^2$
- демонтаж бетонного основания толщиной 150мм - 12 $м^2$

1. Деформационный шов выполнить плитами Пенопласс Фундамент толщиной 30 мм с последующей заделкой резинобитумной мастикой.

Инв. №

| Изм. | Кол.уч. | Лист | № док. | Подп. | Дата |
|---|---|---|---|---|---|
| Разраб. | | Сысойков | | | |
| Пров. | | Никитин | | | |
| Утв. | | Иванова Е | | | |
| ГАП | | Ицикcон С | | | |
| Н. контр. | | Нестеров | | | |

357/14-III-1.КР2

Реставрация и приспособление объекта культурного наследия Федерального значения - корпуса Зимней гостиницы Спасо-Преображенского Валаамского ставропигиального мужского монастыря для восстановления исторической функции

Здание Зимней гостиницы в осях 1-17/А-Ж. 2 этап строительства

| Стадия | Лист | Листов |
|---|---|---|
| П | 57 | |

Главный вход

КАРЕЛПРОЕКТ

Согласовано

Взам. инв. №

Подп. и дата

Инв. № подл.

Формат А4x3

## Вход №7

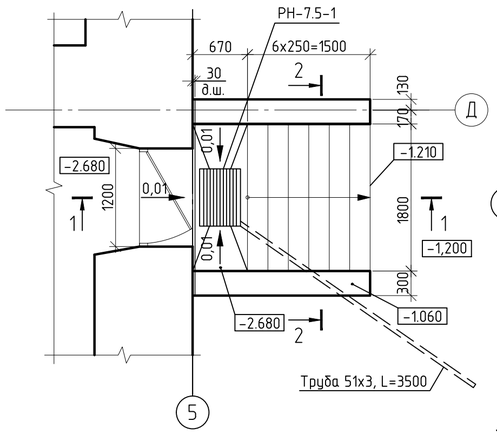


## Вход №8

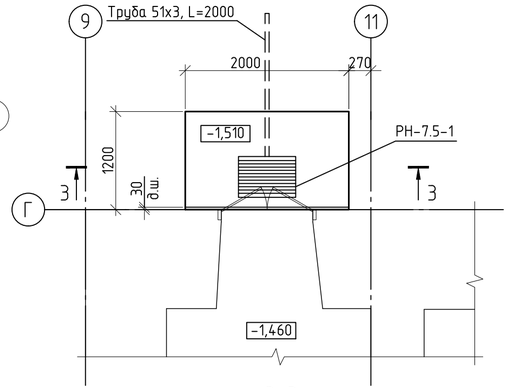


3–3

## Вход №9

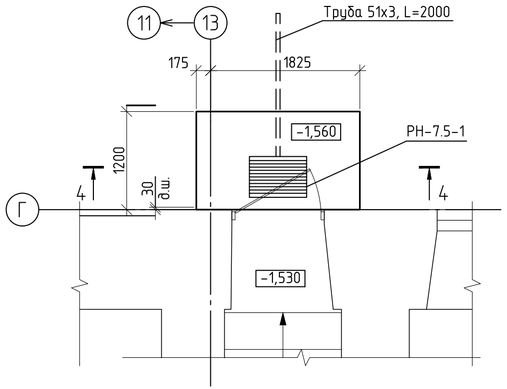


4–4

1–1

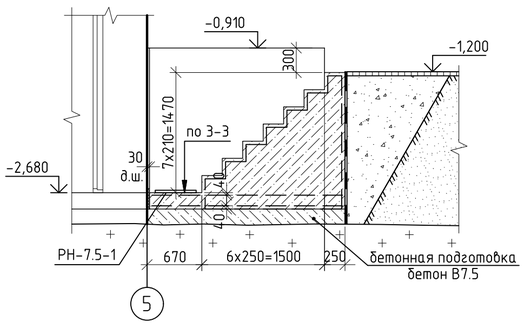


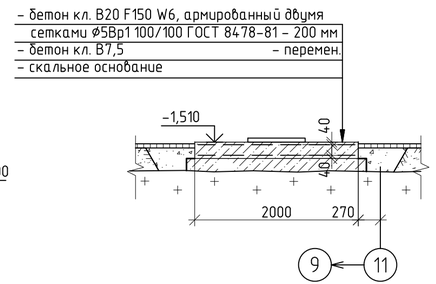


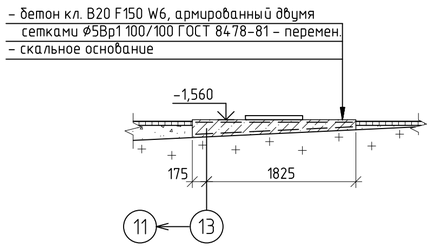


2–2

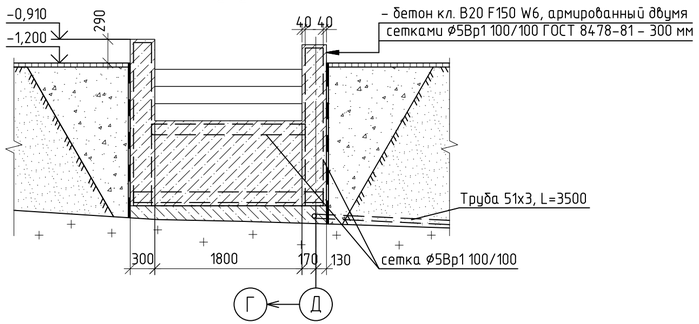


## Спецификация элементов

| Поз. | Обозначение | Наименование | Кол. | Масса, ед., кг | Примечание |
|---|---|---|---|---|---|
| | | Вход №7 | | | |
| | ГОСТ 8478-81 | Сетка 5Вр1 100/100 2350 | 7,5 | 6,84 | п.м. |
| РН-7.5-1 | с.1.100.2-5 вып.1 | металлическая решетка РН-7.5-1 | 1 | 15,2 | |
| 1 | ГОСТ 10704-91 | труба 51х3,0 L=3500 | 1 | 12,4 | |
| | | Материалы | | | |
| | | бетон В20 F150 W6 | 1,8 | - | $м^3$ |
| | | бетон В7,5 | 1,1 | - | $м^3$ |
| | | Вход №8 | | | |
| | ГОСТ 8478-81 | Сетка 5Вр1 100/100 2350, п.м. | 2,4 | 6,84 | п.м. |
| РН-7.5-1 | с.1.100.2-5 вып.1 | металлическая решетка РН-7.5-1 | 1 | 15,2 | |
| 2 | ГОСТ 10704-91 | труба 51х3,0 L=2000 | 1 | 7,1 | |
| | | Материалы | | - | |
| | | бетон В20 F150 W6 | 0,5 | | $м^3$ |
| | | бетон В7,5 | 0,4 | - | $м^3$ |
| | | Вход №9 | | | |
| | ГОСТ 8478-81 | Сетка 5Вр1 100/100 2350, п.м. | 2,4 | 6,84 | |
| РН-7.5-1 | с.1.100.2-5 вып.1 | металлическая решетка РН-7.5-1 | 1 | 15,2 | |
| 2 | ГОСТ 10704-91 | труба 51х3,0 L=2000 | 1 | 7,1 | |
| | | Материалы | | | |
| | | бетон В20 F150 W6 | 0,4 | - | $м^3$ |

1. Деформационный шов выполнить плитами Пеноплэкс Фундамент толщиной 30 мм с последующей заделкой резинобитумной мастикой.
2. Все боковые бетонные поверхности, соприкасающиеся с грунтом, обмазать горячим битумом за 2 раза по холодной битумной грунтовке.

Инв. №

| Изм. | Кол.уч. | Лист | № док. | Подп. | Дата |
|---|---|---|---|---|---|
| 1 | - | Зам | 119 | | 12.2018 |

357/14-III-1.КР2

Реставрация и приспособление объекта культурного наследия Федерального значения - корпуса Зимней гостиницы Спасо-Преображенского Валаамского ставропигиального мужского монастыря для восстановления исторической функции

| | | | |
|---|---|---|---|
| Разраб. | Сысойков | | |
| Пров. | Никитин | | |
| Утв. | Иванова Е | | |
| ГАП | Ицикcон С | | |
| Н. контр. | Нестеров | | |

Здание Зимней гостиницы в осях 1-17/А-Ж. 2 этап строительства

| Стадия | Лист | Листов |
|---|---|---|
| П | 58 | |

Входы №7...№9

КАРЕЛПРОЕКТ

Согласовано

Взам. инв. №

Подп. и дата

Инв. № подл.

Формат А4х3

## Вход №10

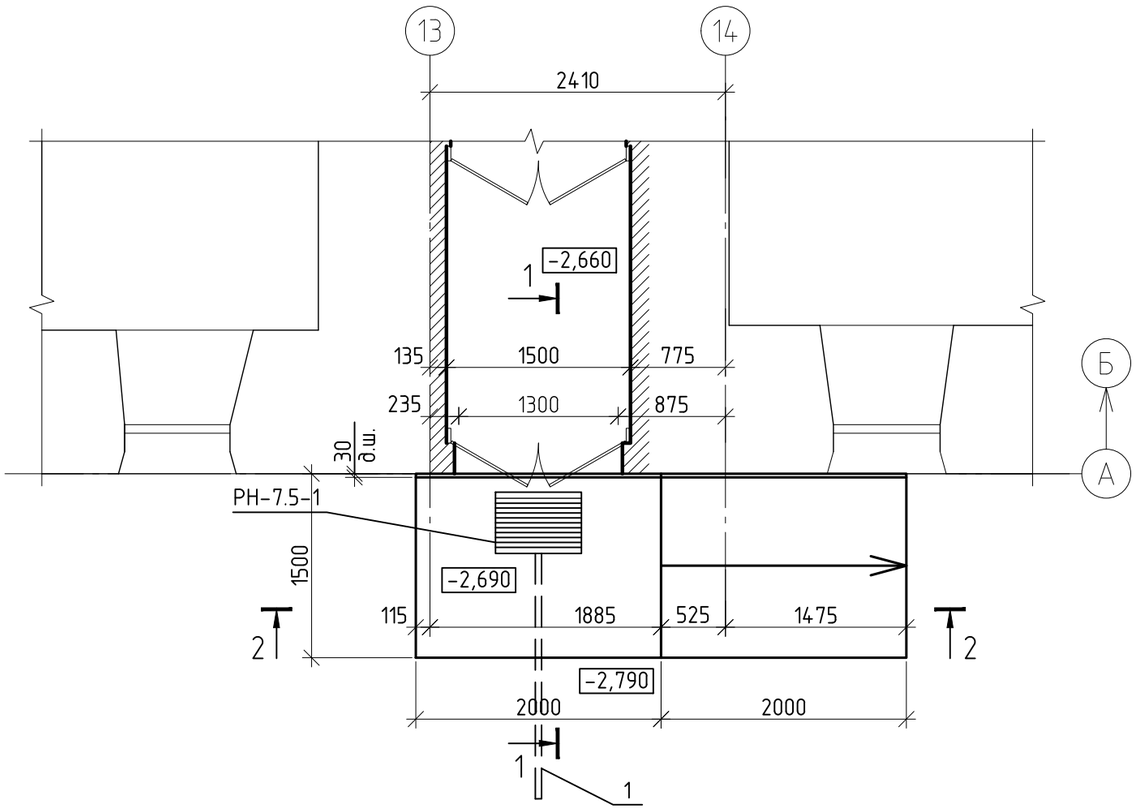


## 1-1

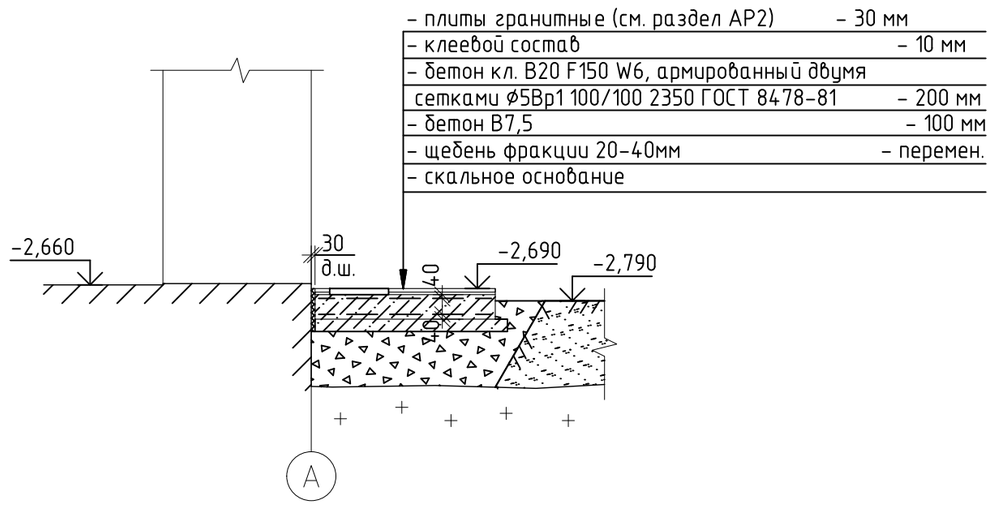


## 2-2

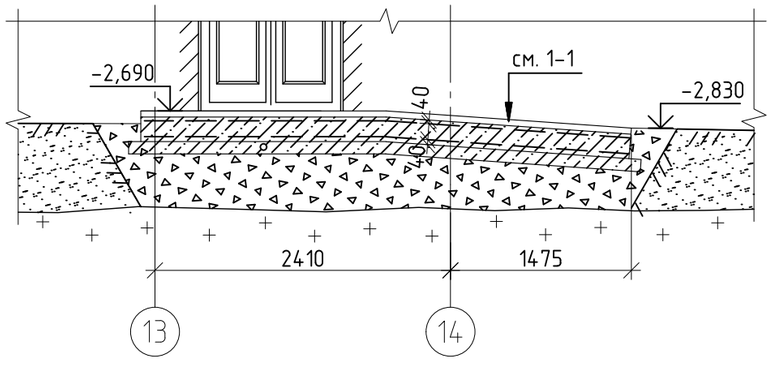


## Спецификация элементов

| Поз. | Обозначение | Наименование | Кол. | Масса, ед., кг | Приме-чание |
|---|---|---|---|---|---|
| | ГОСТ 8478-81 | сетка 5Вр1 100/100 2350 | 6 | 6,84 | п.м. |
| 1 | ГОСТ 10704-91 | труба 51х3,0 L=2000 | 1 | 7,1 | |
| РН-7.5-1 | с.1.100.2-5 вып.1 | металлическая решетка РН-7.5-1 | 1 | 15,2 | |
| | | Материалы | | | |
| | | Бетон класса В20 F150 W6 | 1,2 | - | $м^3$ |
| | | Бетон класса В7,5 | 0,7 | - | $м^3$ |

1. Деформационный шов выполнить плитами Пеноплэкс Фундамент толщиной 30 мм с последующей заделкой резинобитумной мастикой.
2. Все боковые бетонные поверхности, соприкасающиеся с грунтом, обмазать горячим битумом за 2 раза по холодной битумной грунтовке.

Инв. №

| Изм. | Кол.уч. | Лист | № док. | Подп. | Дата |
|---|---|---|---|---|---|
| Разраб. | | Сысойков | | | |
| Пров. | | Никитин | | | |
| Утв. | | Иванова Е | | | |
| ГАП | | Ициксон С | | | |
| Н. контр. | | Нестеров | | | |

357/14-III-1.КР2

Реставрация и приспособление объекта культурного наследия Федерального значения - корпуса Зимней гостиницы Спасо-Преображенского Валаамского ставропигиального мужского монастыря для восстановления исторической функции

Здание Зимней гостиницы в осях 1-17/А-Ж. 2 этап строительства

| Стадия | Лист | Листов |
|---|---|---|
| П | 59 | |

Вход №10

КАРЕЛПРОЕКТ

Согласовано

Взам. инв. №

Подп. и дата

Инв. № подл.

Формат А3

## Схема расположения элементов козырька

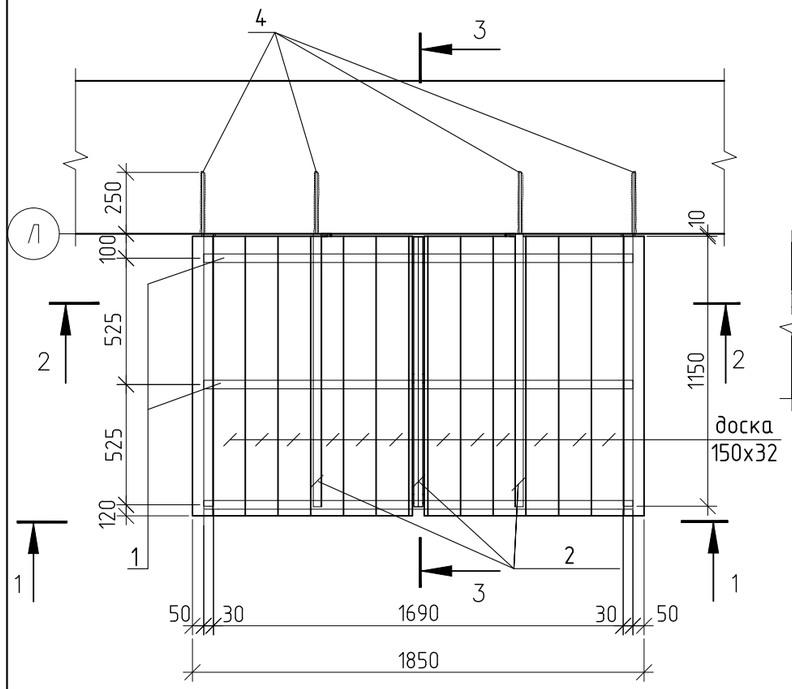


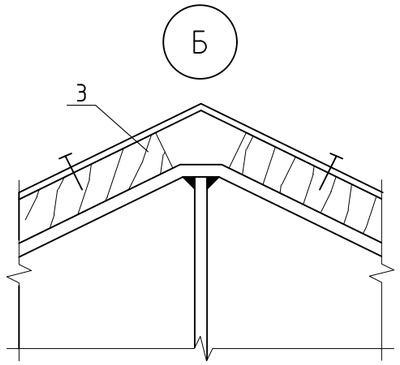


## Спецификация элементов

| Марка, поз. | Обозначение | Наименование | Кол. | Масса ед.,кг | Приме-чание |
|---|---|---|---|---|---|
| | | Козырек над входом №8,9,10 | | | |
| 1 | ГОСТ 103-2006 | -10х30, п.м. | 4 | 2,36 | |
| 2 | ---//--- | -5х35, п.м. | 3,5 | 1,37 | |
| 3 | ГОСТ 24454-80*Е | обрешетка 150х32, L=1240 | 12 | 0,066 | общ. |
| 4 | Sormat | Sormat S-ka 12/20 | 6 | | |
| | | | | | |

## 1-1

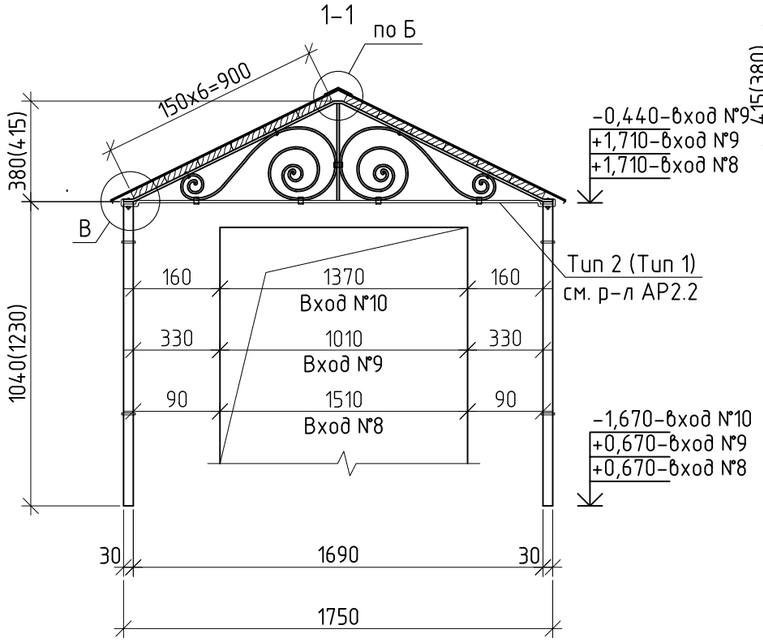


## 2-2

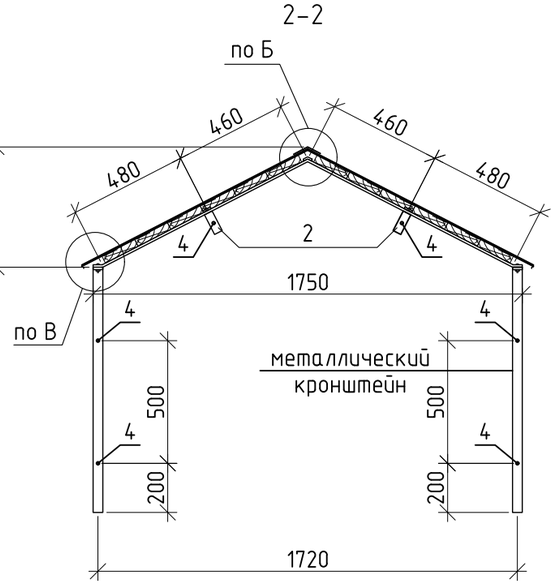


## 3-3

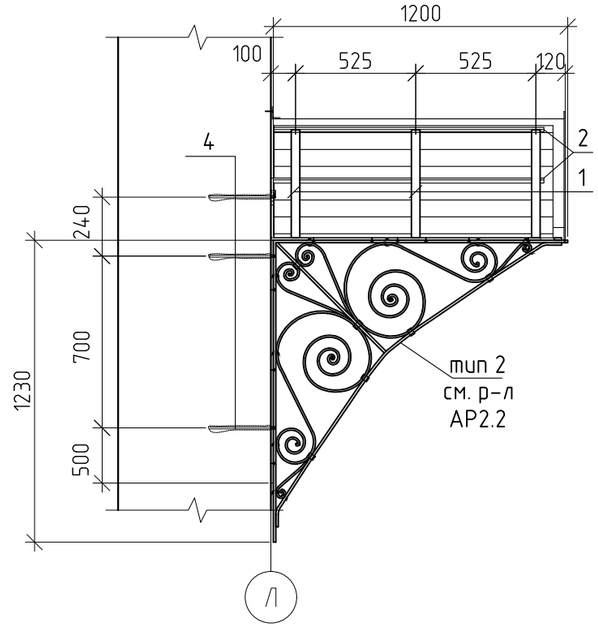


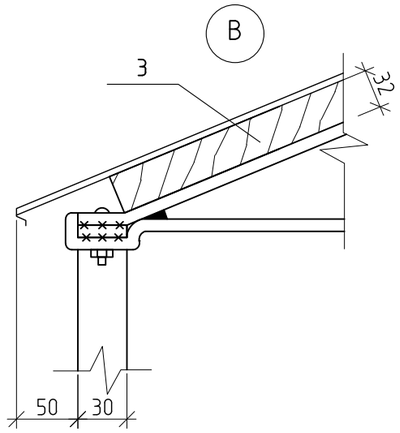


1. Покрытие козырька - металлопласт "Ruukki Classic" с полимерным покрытием типа Pural. Расход 3м2 на козырек.
1. Кровельный лист крепить к деревянной обрешетке саморезами 3.5х25 с прессшайбой с шагом 300мм. Бруски обрешетки крепить к металлическим прогонам самонарезающими винтами ⌀3,5х65.
2. Все металлические элементы соединять друг с другом на сварку.
3. Высоту катета сварных швов принять по наименьшей толщине свариваемых элементов. Сварка металлоконструкций - ручная электродуговая по ГОСТ 5264-80 электродами типа Э42 ГОСТ 9467-75.
4. Размеры и выноска в скобках даны для входа №10 (тип фронтона козырька 1 см. р-л АР2.2)

Согласовано

Взам. инв. №

Подп. и дата

Инв. № подл.

Инв. №

| Изм. | Кол. уч. | Лист | № док. | Подп. | Дата |
|---|---|---|---|---|---|
| Разраб. | | Самохвалов Ю | | | |
| Пров. | | Никитин | | | |
| Утв. | | Иванова Е | | | |
| ГАП | | Ициксон С | | | |
| Н. контр. | | Нестеров | | | |

357/14-III-1.КР2

Реставрация и приспособление объекта культурного наследия федерального значения - корпуса Зимней гостиницы Спасо-Преображенского Валаамского ставропигиального мужского монастыря для восстановления исторической функции

Здание Зимней гостиницы в осях 1-17/А-Ж
2 этап строительства.

| Стадия | Лист | Листов |
|---|---|---|
| П | 60 | |

Козырек над входами №8, №9, №10

КАРЕЛПРОЕКТ

Формат А3